Πρόλογος

Καλώς ήλθατε στην ολοένα αυξανόμενη οικογένεια των κατόχων αυτοκινήτων NISSAN. Σας παραδίδουμε το αυτοκίνητο αυτό, σίγουροι για την ποιότητά του. Έχει κατασκευαστεί σύμφωνα με την τελευταία λέξη της τεχνολογίας και κάτω από τον πιο αυστηρό ποιοτικό έλεγχο.

Το βιβλίο αυτό ετοιμάστηκε για να σας βοηθήσει να καταλάβετε την λειτουργία του αυτοκινήτου σας και τον τρόπο συντήρησής του, ώστε να χαρείτε πολλά χιλιόμετρα ευχάριστης οδήγησης. Πριν οδηγήσετε το αυτοκίνητό σας, σας παρακαλούμε να διαβάσετε προσεκτικά αυτό το βιβλίο.

Ένα ξεχωριστό βιβλίο, η Εγγύηση Αυτοκινήτου, σας εξηγεί λεπτομερώς τι καλύπτεται από την εγγύηση του αυτοκινήτου σας.

Το Εξουσιοδοτημένο Δίκτυο της NISSAN γνωρίζει το αυτοκίνητό σας καλύτερα από κάθε άλλον. Όταν χρειάζεται κάποια συντήρηση ή εάν εσείς θέλετε να μάθετε κάτι σχετικά με την χρήση του αυτοκινήτου σας, το Εξουσιοδοτημένο Δίκτυο της NISSAN θα χαρεί πολύ να σας βοηθήσει με τις εκτεταμένες πηγές που σας είναι διαθέσιμες.

ΣΗΜΑΝΤΙΚΕΣ ΠΛΗΡΟΦΟΡΙΕΣ ΑΣΦΑΛΕΙΑΣ ΠΡΙΝ ΟΔΗΓΗΣΕΤΕ ΘΥΜΗΘΕΙΤΕ !!

Ακολουθείτε πάντα τους παρακάτω σημαντικούς κανόνες για να εξασφαλίσετε άνετη και ασφαλή οδήγηση για σας και τους συνεπιβάτες σας!

- **ΠΟΤΕ μην οδηγείτε κάτω από την επήρεια αλκοόλ ή φαρμάκων.**
- **ΠΑΝΤΑ ακολουθείτε τα όρια ταχύτητας της περιοχής όπου βρίσκεστε και μην οδηγείτε ποτέ πολύ γρήγορα.**
- **ΠΑΝΤΑ να χρησιμοποιείτε τις ζώνες ασφαλείας και κατάλληλα παιδικά καθίσματα. Τα παιδιά κάτω των δεκατριών ετών θα πρέπει να κάθονται στα πίσω καθίσματα.**
- **Πρέπει ΠΑΝΤΑ να δίνετε σε όλους τους επιβάτες του αυτοκινήτου πληροφορίες σχετικά με την σωστή χρήση των συστημάτων ασφαλείας του οχήματος.**
- **Διαβάζετε ΠΑΝΤΑ το παρόν Βιβλίο Οδηγιών χρήσεως για σημαντικές πληροφορίες που αφορούν την ασφάλεια.**

ΔΙΑΒΑΖΟΝΤΑΣ ΑΥΤΟ ΤΟ ΒΙΒΛΙΟ

Το βιβλίο αυτό περιλαμβάνει πληροφορίες για όλα τα εξαρτήματα βασικού ή προαιρετικού εξοπλισμού για το μοντέλο αυτό. Για τον λόγο αυτό, ενδεχομένως να βρείτε περιγραφή χρήσεως εξαρτημάτων τα οποία δεν υπάρχουν στο δικό σας αυτοκίνητο.

Όλες οι πληροφορίες, προδιαγραφές και εικόνες σε αυτό το βιβλίο είναι σε ισχύ την στιγμή της εκτύπωσής του. Η Nissan διατηρεί το δικαίωμα να αλλάξει τις προδιαγραφές ή τον σχεδιασμό οποιαδήποτε στιγμή χωρίς ειδοποίηση και χωρίς άλλη υποχρέωση.

ΤΡΟΠΟΠΟΙΗΣΗ ΤΟΥ ΑΥΤΟΚΙΝΗΤΟΥ ΣΑΣ

Το αυτοκίνητο αυτό δεν πρέπει να τροποποιηθεί. Οποιαδήποτε τροποποίηση μπορεί να επηρεάσει την απόδοσή, την ασφάλεια και τον χρόνο ζωής του ενώ μπορεί ακόμη και να έρχεται σε αντίθεση με κανονισμούς του Κράτους. Επιπλέον, ζημιά ή προβλήματα απόδοσης που οφείλονται σε τροποποίηση του αυτοκινήτου μπορεί να μην καλυφθούν από τις εγγυήσεις της NISSAN.

ΠΡΩΤΑ ΔΙΑΒΑΣΤΕ – ΕΠΕΙΤΑ ΟΔΗΓΕΙΣΤΕ ΜΕ ΑΣΦΑΛΕΙΑ

Πριν οδηγήσετε το αυτοκίνητό σας, παρακαλούμε να διαβάσετε προσεκτικά το Βιβλίο Οδηγιών που έχετε στα χέρια σας. Με αυτόν τον τρόπο θα εξοικειωθείτε με τους ελέγχους και τις εργασίες που απαιτούνται για την συντήρηση του αυτοκινήτου σας και που θα σας βοηθήσουν να το οδηγήσετε με ασφάλεια.

Στο βιβλίο αυτό, χρησιμοποιούνται τα ακόλουθα σύμβολα και λέξεις:

⚠ ΠΡΟΕΙΔΟΠΟΙΗΣΗ

Υποδεικνύει την ύπαρξη ενός κινδύνου που θα μπορούσε να προκαλέσει θάνατο ή σοβαρό τραυματισμό. Για να αποφύγετε ή να μειώσετε τον κίνδυνο, οι διαδικασίες που περιγράφονται θα πρέπει να ακολουθούνται με ακρίβεια.

ΠΡΟΣΟΧΗ

Υποδεικνύει την ύπαρξη ενός κινδύνου που θα μπορούσε να προκαλέσει μικρό ή μέτριο τραυματισμό ή ζημιά στο αυτοκίνητό σας. Για να αποφύγετε ή να μειώσετε τον κίνδυνο, οι διαδικασίες που περιγράφονται θα πρέπει να ακολουθούνται με ακρίβεια.

ΣΗΜΕΙΩΣΗ

Δίνονται πρόσθετες χρήσιμες πληροφορίες.

Blue Citizenship

Το σύμβολο Blue Citizenship δηλώνει τις πληροφορίες και πρακτικές που είναι φιλικές για το περιβάλλον.

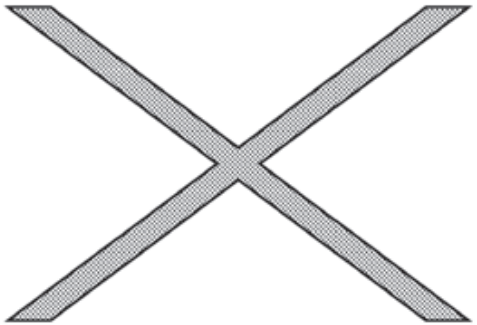

Εάν δείτε αυτό το σύμβολο, σημαίνει **«Μην το κάνετε αυτό»** ή **«Μην αφήσετε να συμβεί αυτό»**.

Τα βέλη που μοιάζουν με τα παραπάνω σε μία φωτογραφία, δείχνουν το εμπρός μέρος του αυτοκινήτου.

Τα βέλη που μοιάζουν με τα παραπάνω σε μία φωτογραφία, δείχνουν κίνηση ή ενέργεια.

Τα βέλη που μοιάζουν με τα παραπάνω σε μία φωτογραφία, καλούν για την προσοχή σας σε κάτι από αυτά που εικονίζονται στην φωτογραφία.

Προειδοποιητικές ετικέτες αερόσακου:

«ΠΟΤΕ μην χρησιμοποιείτε παιδικό κάθισμα με την όψη πίσω σε ένα κάθισμα που προστατεύεται από ΕΝΕΡΓΟ ΑΕΡΟΣΑΚΟ μπροστά του. Μπορεί να προκύψει ΘΑΝΑΤΟΣ ή ΣΟΒΑΡΟΣ ΤΡΑΥΜΑΤΙΣΜΟ του ΠΑΙΔΙΟΥ».

Βεβαιωθείτε ότι έχετε διαβάσει την περιγραφή για τις προειδοποιητικές ετικέτες αερόσακου στο κεφάλαιο με τις πληροφορίες Ασφαλείας καθώς και την περιγραφή της «Ετικέτας Αερόσακου» στο τέλος αυτού του βιβλίου.

ΟΔΗΓΗΣΗ ΣΤΟ ΟΔΟΣΤΡΩΜΑ ΚΑΙ ΕΚΤΟΣ ΔΡΟΜΟΥ (Μοντέλα 4Χ4)

Το αυτοκίνητο αυτό απαιτεί διαφορετικό χειρισμό και οδήγηση από τα συνηθισμένα επιβατικά αυτοκίνητα, καθώς έχει υψηλότερο κέντρο βάρους. Όπως συμβαίνει και στα άλλα αυτοκίνητα με λειτουργίες αυτού του τύπου, η λάθος λειτουργία του αυτοκινήτου μπορεί να έχει σαν αποτέλεσμα στην απώλεια του ελέγχου του οχήματος ή ατύχημα.

Διαβάστε οπωσδήποτε το «Προφυλάξεις για την οδήγηση στον δρόμο και εκτός δρόμου» και το «Οδήγηση στους 4 τροχούς» στο κεφάλαιο «5. Ξεκίνημα και οδήγηση» του παρόντος βιβλίου.

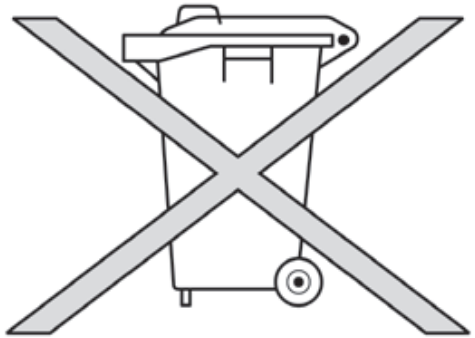

ΑΠΟΡΡΙΨΗ ΤΗΣ ΜΠΑΤΑΡΙΑΣ

ΠΡΟΣΟΧΗ

Μία λάθος πεταμένη μπαταρία μπορεί να βλάψει το περιβάλλον. Να βεβαιώνεστε πάντα για τους τοπικούς κανονισμούς σχετικά με την απόρριψη της μπαταρίας.

Παραδείγματα μπαταριών που περιέχει το αυτοκίνητο:

- Μπαταρία του αυτοκινήτου
- Μπαταρία τηλεχειριστηρίου (για το Έξυπνο Κλειδί και / ή το σύστημα εισόδου χωρίς κλειδί)
- Μπαταρία Αισθητήρα Παρακολούθησης Πίεσης Ελαστικών (TPMS)
- Μπαταρία τηλεχειριστηρίου (για το σύστημα Ψυχαγωγίας Αυτοκινήτου)

Εάν έχετε αμφιβολία, αποτανθείτε στις τοπικές αρχές ή σε Μέλος του Δικτύου Nissan ή εξειδικευμένο συνεργείο για συμβουλές σχετικές με την απόρριψη της μπαταρίας.

Bluetooth® Το Bluetooth είναι σήμα κατατεθέν της Bluetooth SIG, Inc.

Made for iPod Το iPod® είναι σήμα κατατεθέν της Apple Inc.

© 2014 Nissan International SA, Switzerland

Περιεχόμενα

Πίνακας περιεχομένων με εικόνες	0
Ασφάλεια – καθίσματα, ζώνες ασφαλείας και πρόσθετο σύστημα συγκράτησης	1
Όργανα και χειριστήρια	2
Έλεγχοι και ρυθμίσεις πριν την οδήγηση	3
Οθόνη ενδείξεων, καλοριφέρ, air conditioner και ηχοσύστημα	4
Ξεκίνημα και οδήγηση	5
Σε περίπτωση ανάγκης	6
Εμφάνιση και φροντίδα	7
Συντήρηση και Κάντε το μόνος σας	8
Τεχνικές πληροφορίες	9
Ευρετήριο	10

0 Πίνακας περιεχομένων με εικόνες

Καθίσματα, ζώνες ασφαλείας και Σύστημα αερόσακου.....0-2
Εξωτερικό του αυτοκινήτου μπροστά.....0-3
Εξωτερικό του αυτοκινήτου πίσω.....0-4
Χώρος επιβατών.....0-5
Θέση οδήγησης.....0-6
Αριστεροτίμονο μοντέλο.....0-6
Δεξιοτίμονο μοντέλο.....0-7
Ταμπλό οργάνων.....0-8
Αριστεροτίμονο μοντέλο.....0-8
Δεξιοτίμονο μοντέλο.....0-9
Μετρητές και δείκτες.....0-10
Χώρος κινητήρα.....0-11
Μοντέλα με κινητήρα βενζίνης HR16DE.....0-11
Μοντέλα με κινητήρα βενζίνης MR16DDT.....0-12
Μοντέλα με κινητήρα βενζίνης HRA2DDT.....0-13
Μοντέλα με κινητήρα πετρελαίου K9K.....0-14

ΚΑΘΙΣΜΑΤΑ, ΖΩΝΕΣ ΑΣΦΑΛΕΙΑΣ ΚΑΙ ΣΥΣΤΗΜΑ ΑΕΡΟΣΑΚΟΥ

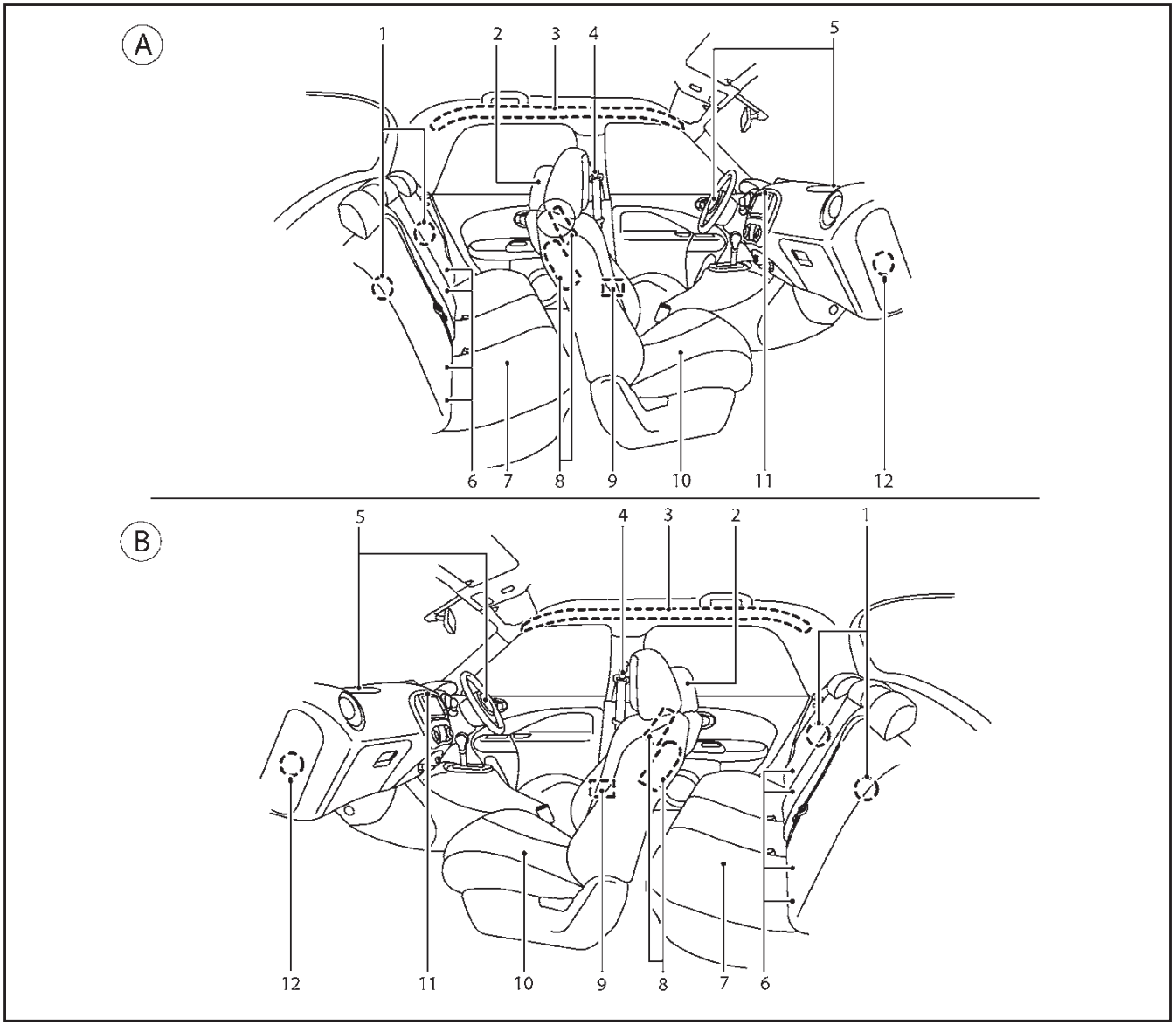

(A) Αριστερότίμονα μοντέλα

(B) Δεξιοτίμονα μοντέλα

1. Σημεία στερέωσης παιδικού καθίσματος (παιδικό κάθισμα με πάνω ιμάντα πρόσδεσης)
2. Προσκέφαλα καθισμάτων
3. Πλευρικοί αερόσακοι τύπου κουρτίνα*
4. Ζώνες ασφαλείας
5. Μπροστινοί αερόσακοι
6. Σύστημα παιδικού καθίσματος ISOFIX
7. Πίσω καθίσματα
8. Πλευρικοί αερόσακοι
9. Σύστημα προεντατήρα ζώνης ασφαλείας
10. Μπροστινά καθίσματα
11. Φως κατάστασης αερόσακου συνοδηγού*
12. Ο διακόπτης του αερόσακου του συνοδηγού βρίσκεται μέσα στο ντουλαπάκι*.

*: όπου υπάρχει

ΕΞΩΤΕΡΙΚΟ ΤΟΥ ΑΥΤΟΚΙΝΗΤΟΥ ΜΠΡΟΣΤΑ

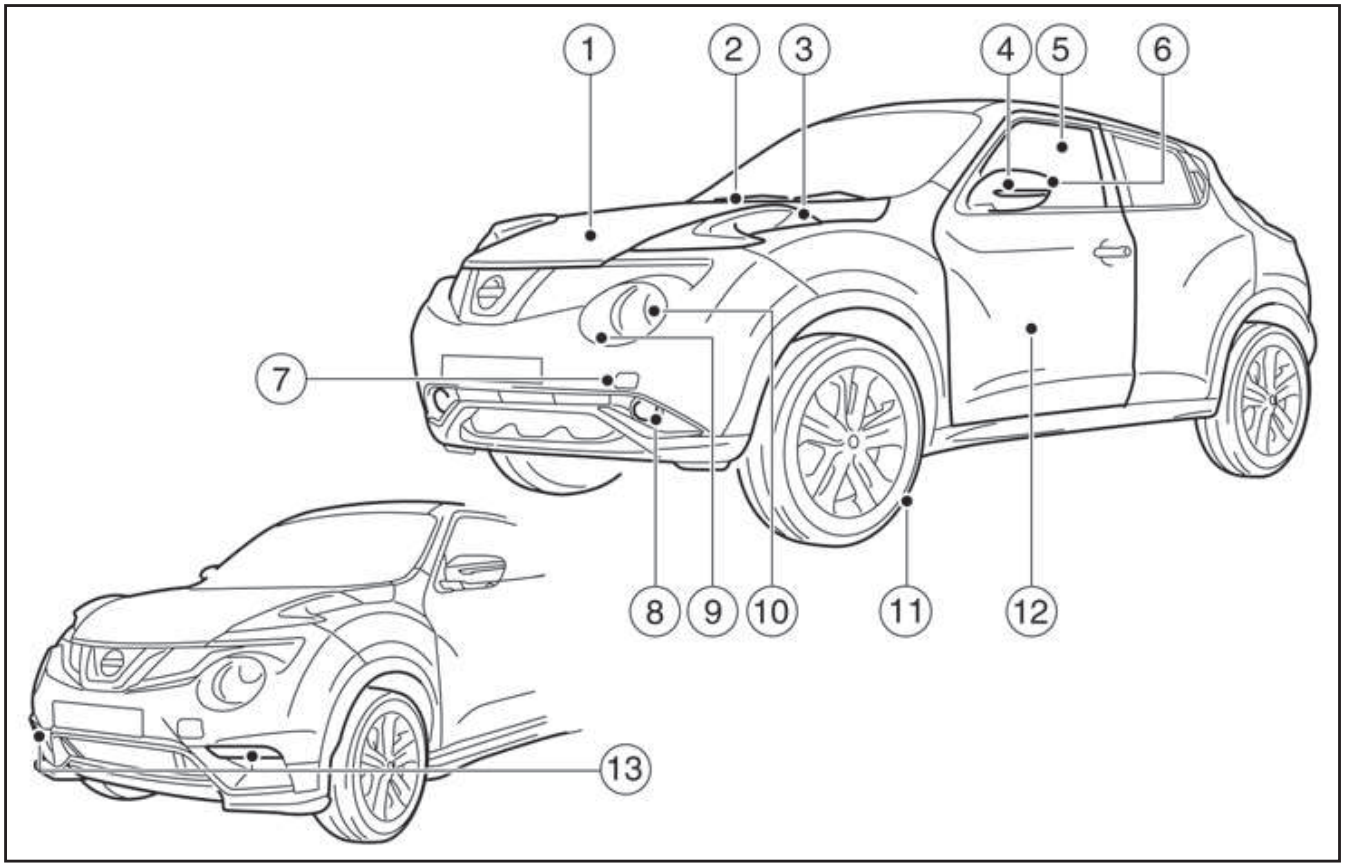

1. Καπό κινητήρα
2. Καθαριστήρας και πλυστικό παρμπρίζ
3. Φως ημέρας* (εκτός από το Nismo RS), εμπρός πλευρικό φως και φλας
4. Πλευρικό φλας
5. Ηλεκτρικά παράθυρα
6. Εξωτερικοί καθρέπτες
7. Γάντζος έλξης
8. Φώτα ομίχλης*
9. Καθαριστήρες προβολέων*
10. Προβολείς
11. Ελαστικά
12. Πόρτες
13. Φως ημέρας* (μόνο για το Nismo RS)

*: όπου υπάρχει

ΕΞΩΤΕΡΙΚΟ ΤΟΥ ΑΥΤΟΚΙΝΗΤΟΥ ΠΙΣΩ

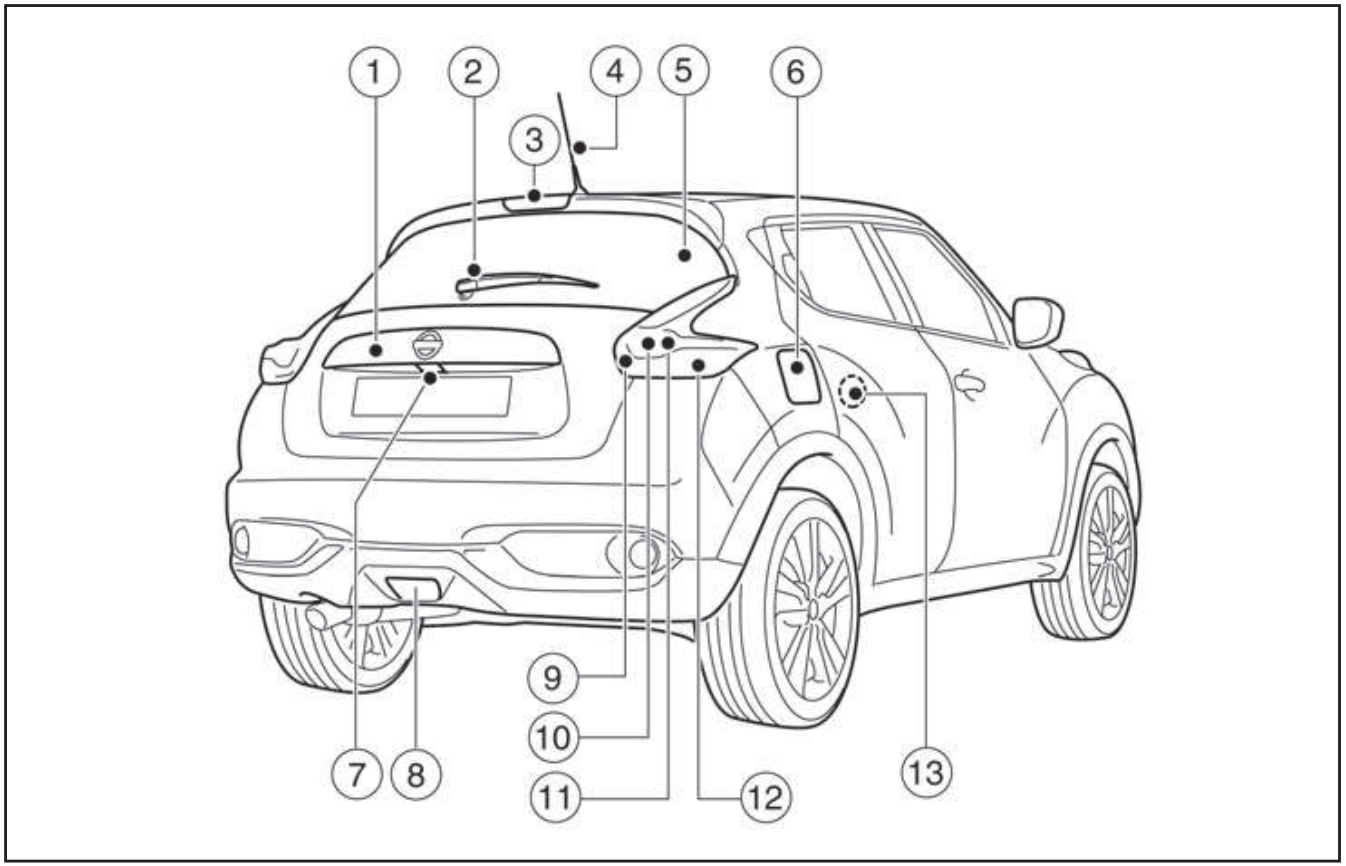

1. Πίσω πόρτα
2. Καθαριστήρας και πλυστικό πίσω παρμπρίζ
3. Τρίτο φως στοπ
4. Κεραία
5. Αντιθαμβωτικό πίσω παρμπρίζ
6. Πορτάκι ρεζερβουάρ καυσίμου
7. Κάμερα οπισθοπορείας*, **
8. Πίσω φως ομίχλης
9. Πίσω φώτα πορείας
10. Φως όπισθεν
11. Φλας
12. Φώτα στοπ / πορείας
13. Παιδική ασφάλεια πίσω πόρτας

*: όπου υπάρχει

**: δείτε το ξεχωριστό βιβλίο οδηγιών χρήσης του NISSAN Connect™ (όπου υπάρχει)

ΧΩΡΟΣ ΕΠΙΒΑΤΩΝ

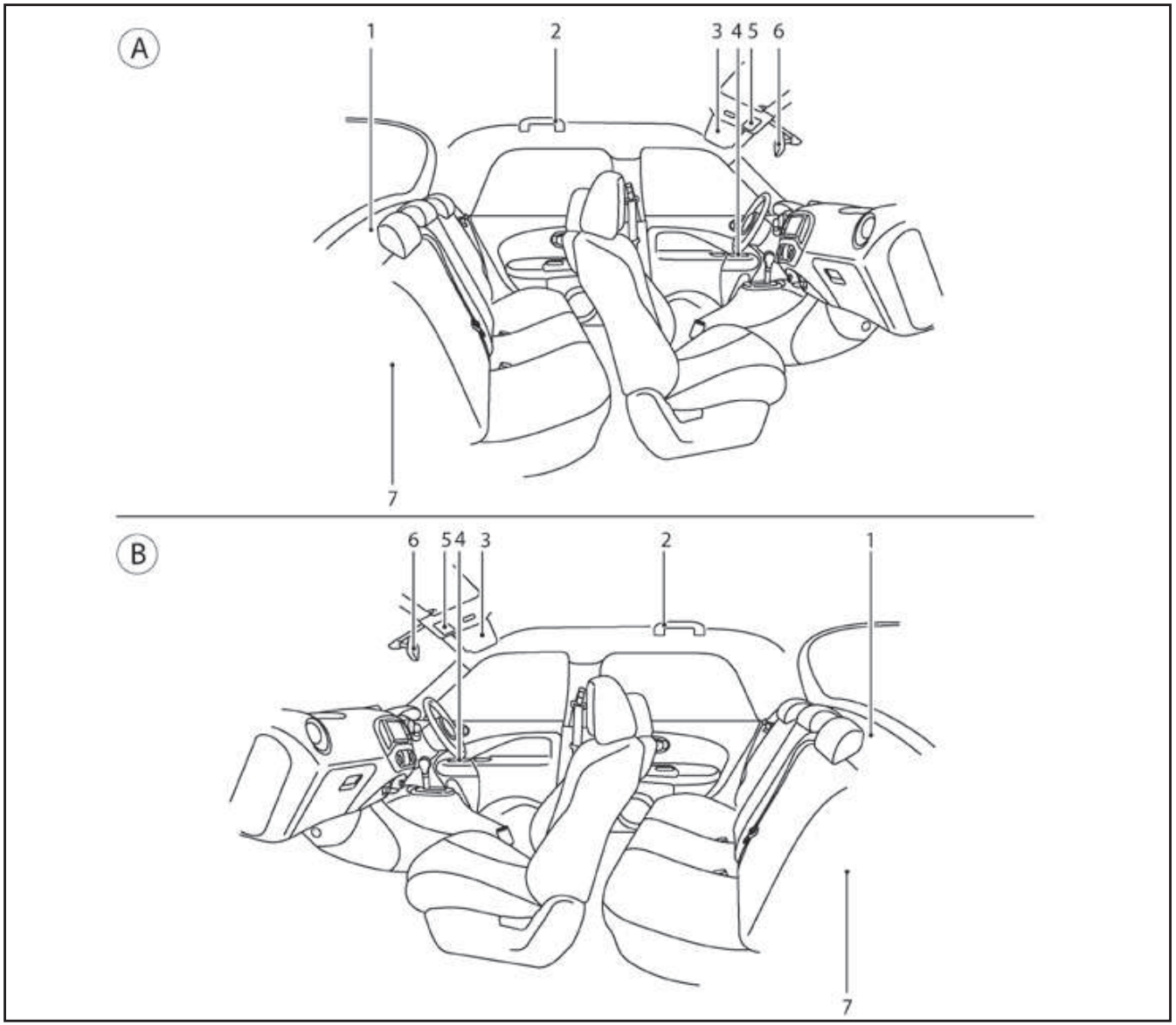

(A) Αριστερότίμονα μοντέλα
(B) Δεξιοτίμονα μοντέλα

1. Κάλυμμα χώρου αποσκευών
2. Γάντζος παλτών
3. Σκιάδια
4. Υποβραχιόνιο πόρτας
5. Φως καμπίνας και φώτα χάρτη
6. Εσωτερικός καθρέπτης
7. Χώρος αποσκευών

ΘΕΣΗ ΟΔΗΓΗΣΗΣ

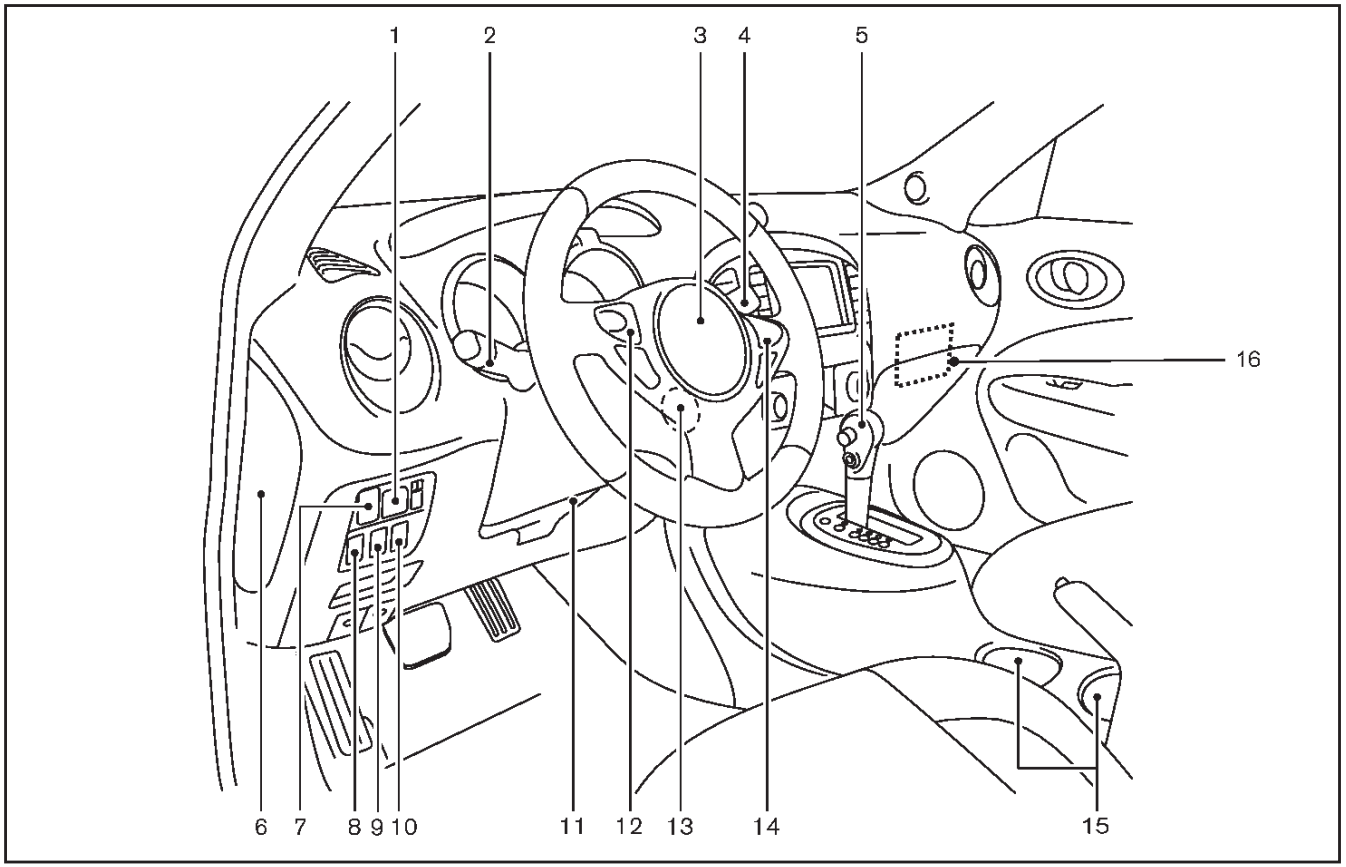

ΑΡΙΣΤΕΡΟΤΙΜΟΝΟ ΜΟΝΤΕΛΟ

1. Διακόπτης ελέγχου εξωτερικού ηλεκτρικού καθρέπτη
2. Διακόπτης προβολέων, φώτων ομίχλης και φλας
3. Τιμόνι
4. Διακόπτης καθαριστήρα και πλυστικού
5. Λεβιέ ταχυτήτων ή αλλαγής
6. Ασφαλειοθήκη
7. Διακόπτης ρύθμισης προβολέων
8. Διακόπτης κλεισίματος ESP*
9. Διακόπτης καθαριστήρων προβολέων*
10. Διακόπτης οδήγησης στους 4 τροχούς (4WD)*
11. Μοχλός ρύθμισης τιμονιού
12. Χειριστήρια στο τιμόνι (αριστερή πλευρά)*
13. Διακόπτης μίζας (μοντέλο χωρίς σύστημα Έξυπνου Κλειδιού)*
14. Χειριστήρια στο τιμόνι (δεξιά πλευρά)*
15. Εμπρός θέσεις ποτηριών
16. Ασφαλειοθήκη* - βρίσκεται μέσα στο ντουλαπάκι

*: όπου υπάρχει

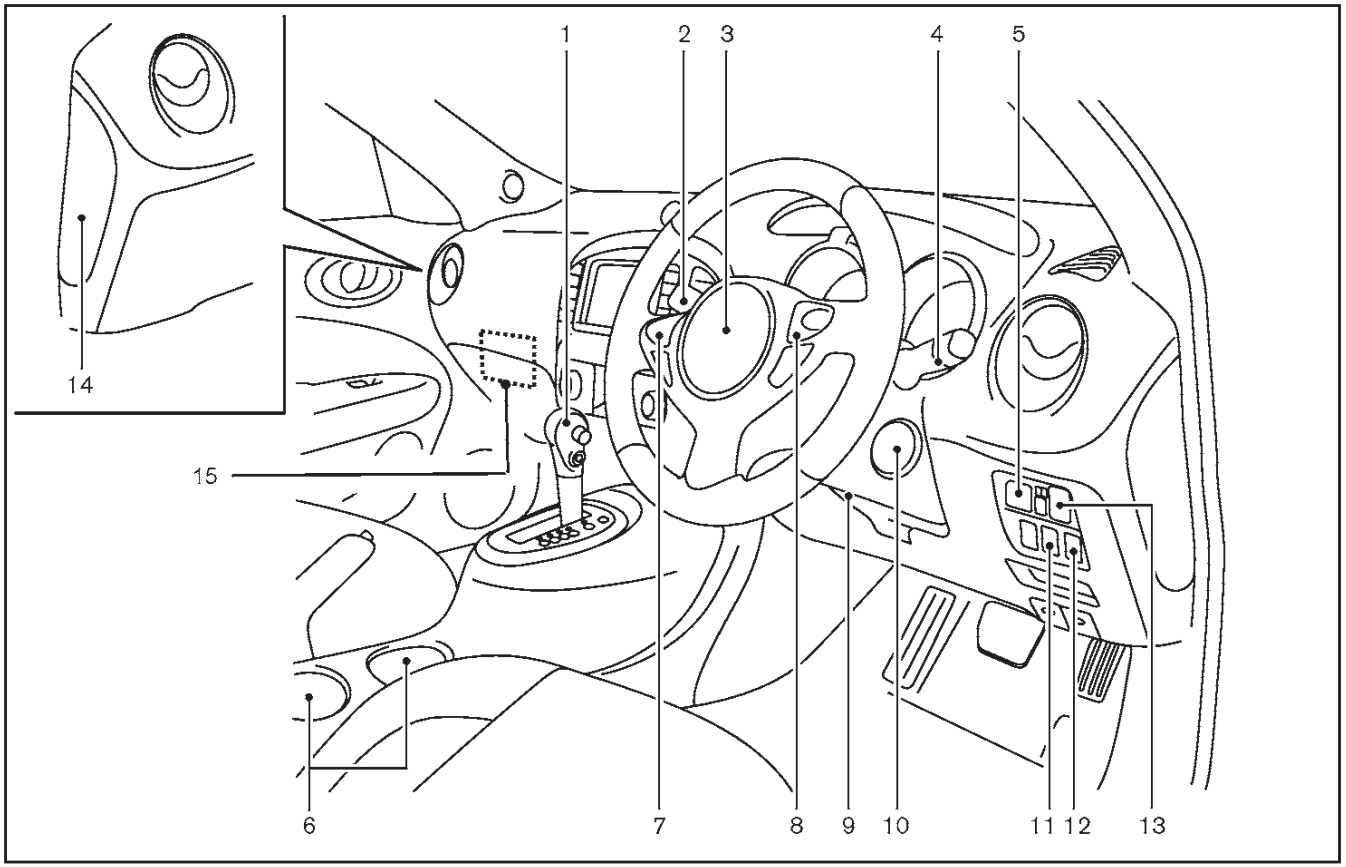

ΔΕΞΙΟΤΙΜΟΝΟ ΜΟΝΤΕΛΟ

1. Λεβιέ ταχυτήτων ή αλλαγής
2. Διακόπτης προβολέων, φώτων ομίχλης και φλας
3. Τιμόνι
4. Διακόπτης καθαριστήρα και πλυστικού
5. Διακόπτης ελέγχου εξωτερικού ηλεκτρικού καθρέπτη
6. Εμπρός θέσεις ποτηριών
7. Χειριστήρια στο τιμόνι (αριστερή πλευρά)*
8. Χειριστήρια στο τιμόνι (δεξιά πλευρά)*
9. Μοχλός ρύθμισης τιμονιού
10. Διακόπτης μίζας (μοντέλο χωρίς σύστημα Έξυπνου Κλειδιού)*
11. Διακόπτης οδήγησης στους 4 τροχούς (4WD)*
12. Διακόπτης κλεισίματος ESP*
13. Διακόπτης ρύθμισης προβολέων
14. Ασφαλειοθήκη
15. Ασφαλειοθήκη* – βρίσκεται μέσα στο ντουλαπάκι

*: όπου υπάρχει

ΤΑΜΠΛΟ ΟΡΓΑΝΩΝ

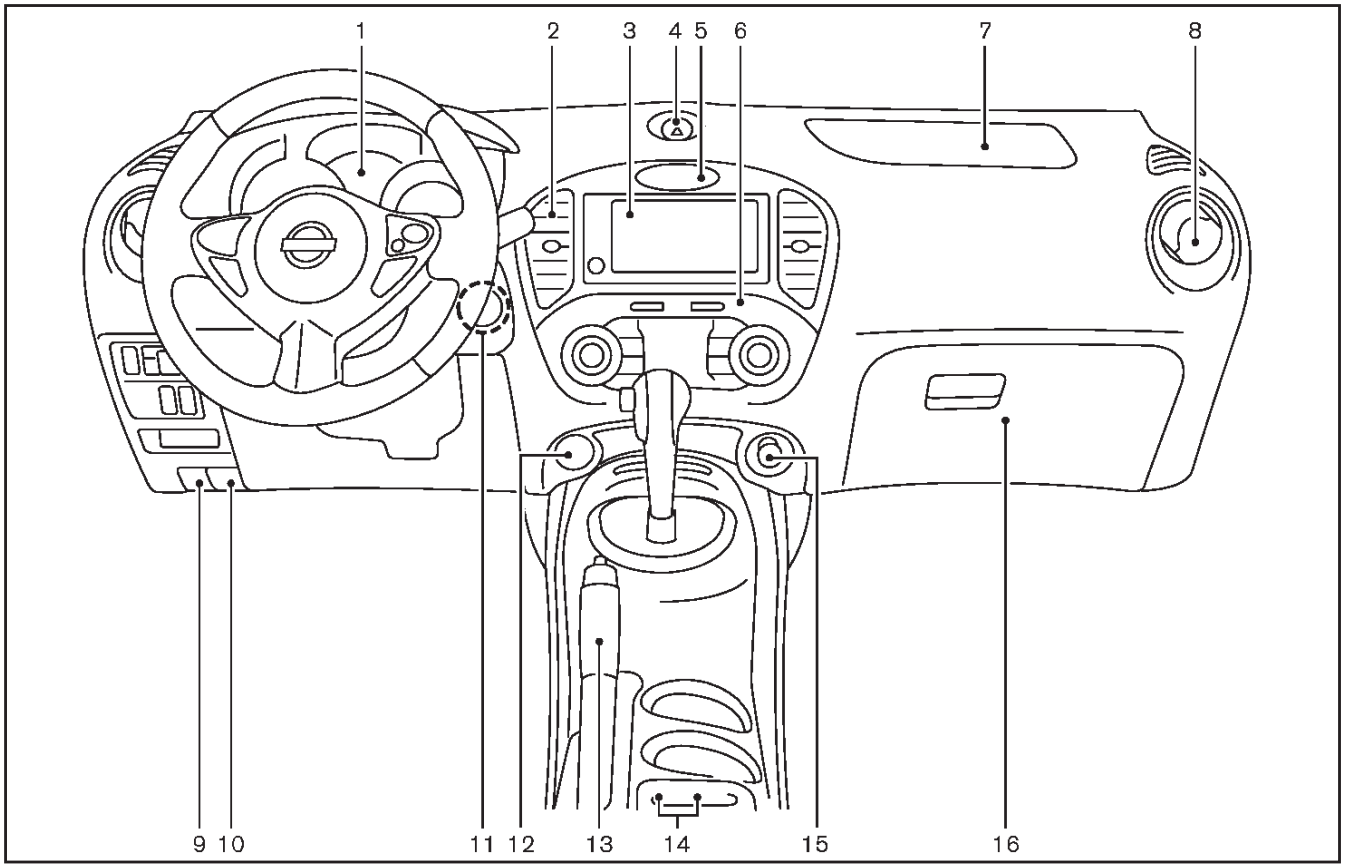

ΑΡΙΣΤΕΡΟΤΙΜΟΝΟ ΜΟΝΤΕΛΟ

1. Μετρητές και δείκτες
2. Κεντρικός αεραγωγός
3. Ηχοσύστημα* ή Σύστημα Πλοήγησης**
4. Διακόπτης αλάρμ
5. Φως κατάστασης αερόσακου συνοδηγού
6. Σύστημα Δυναμικού Ελέγχου Nissan* Έλεγχος καλοριφέρ και air conditioner (μοντέλα χωρίς Σύστημα Δυναμικού Ελέγχου Nissan)*
7. Αερόσακος συνοδηγού
8. Πλευρικός αεραγωγός
9. Μοχλός απελευθέρωσης για το πορτάκι καυσίμου
10. Μοχλός απελευθέρωσης καπό
11. Διακόπτης πιεζόμενου κουμπιού μίζας (μοντέλο με σύστημα Έξυπνου Κλειδιού)*
12. Σύνδεση USB και AUX*
13. Χειρόφρενο
14. Διακόπτης θερμαινόμενου καθίσματος*
15. Ηλεκτρική παροχή
16. Ντουλαπάκι

*: όπου υπάρχει

**: Δείτε το ξεχωριστό Βιβλίο Οδηγιών του Nissan Connect (όπου υπάρχει)

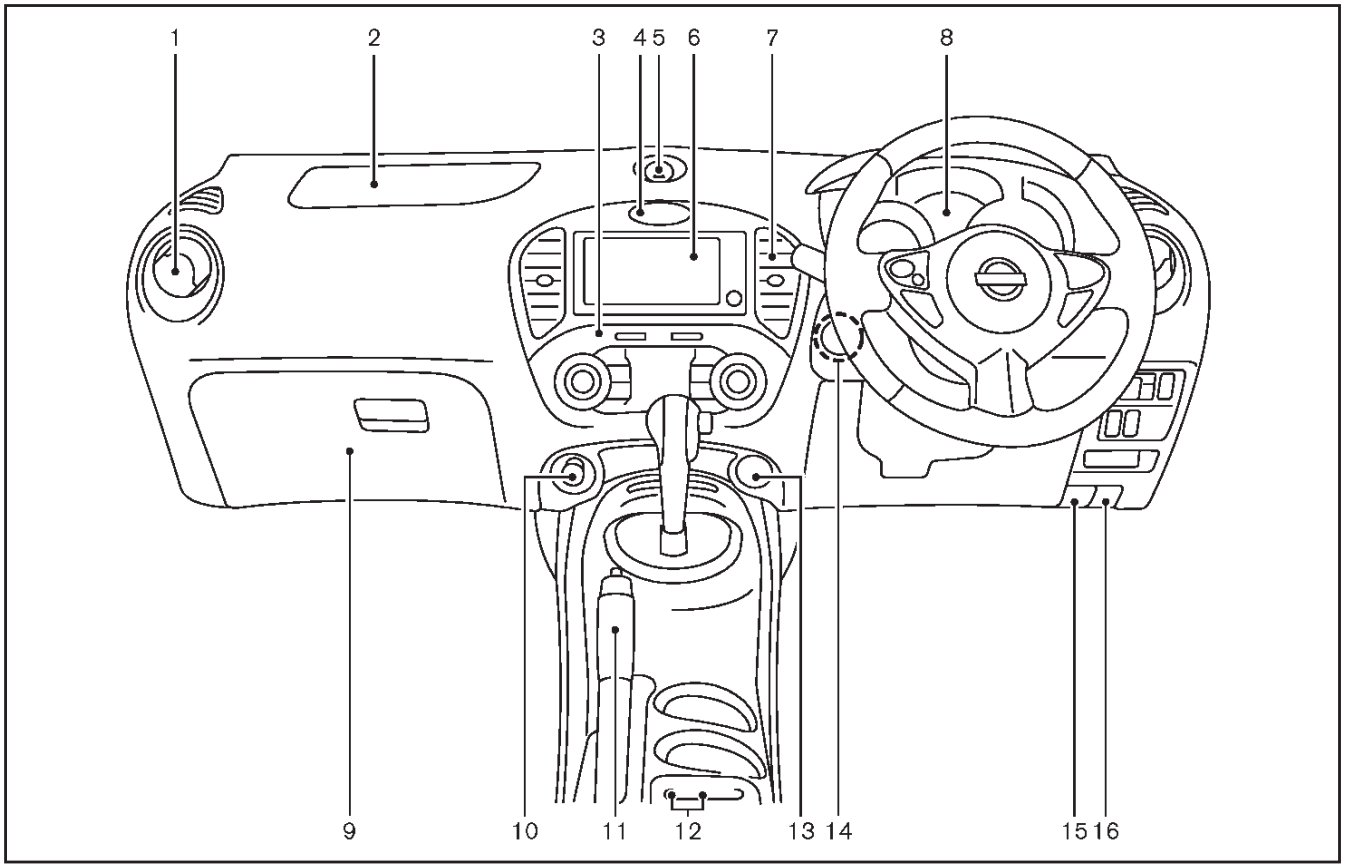

ΔΕΞΙΟΤΙΜΟΝΟ ΜΟΝΤΕΛΟ

1. Πλευρικός αεραγωγός
2. Αερόσακος συνοδηγού
3. Σύστημα Δυναμικού Ελέγχου Nissan* Έλεγχος καλοριφέρ και air conditioner (μοντέλα χωρίς Σύστημα Δυναμικού Ελέγχου Nissan)*
4. Φως κατάστασης αερόσακου συνοδηγού
5. Διακόπτης αλάρμ
6. Ηχοσύστημα ή Σύστημα Πλοήγησης**
7. Κεντρικός αεραγωγός
8. Μετρητές και δείκτες
9. Ντουλαπάκι
10. Ηλεκτρική παροχή
11. Χειρόφρενο
12. Διακόπτης θερμαινόμενου καθίσματος*
13. Σύνδεση USB και AUX
14. Διακόπτης πιεζόμενου κουμπιού μίζας (μοντέλο με σύστημα Έξυπνου Κλειδιού)*
15. Μοχλός απελευθέρωσης καπό
16. Μοχλός απελευθέρωσης για το πορτάκι καυσίμου

*: όπου υπάρχει

**: Δείτε το ξεχωριστό Βιβλίο Οδηγιών του Nissan Connect (όπου υπάρχει)

ΜΕΤΡΗΤΕΣ ΚΑΙ ΔΕΙΚΤΕΣ

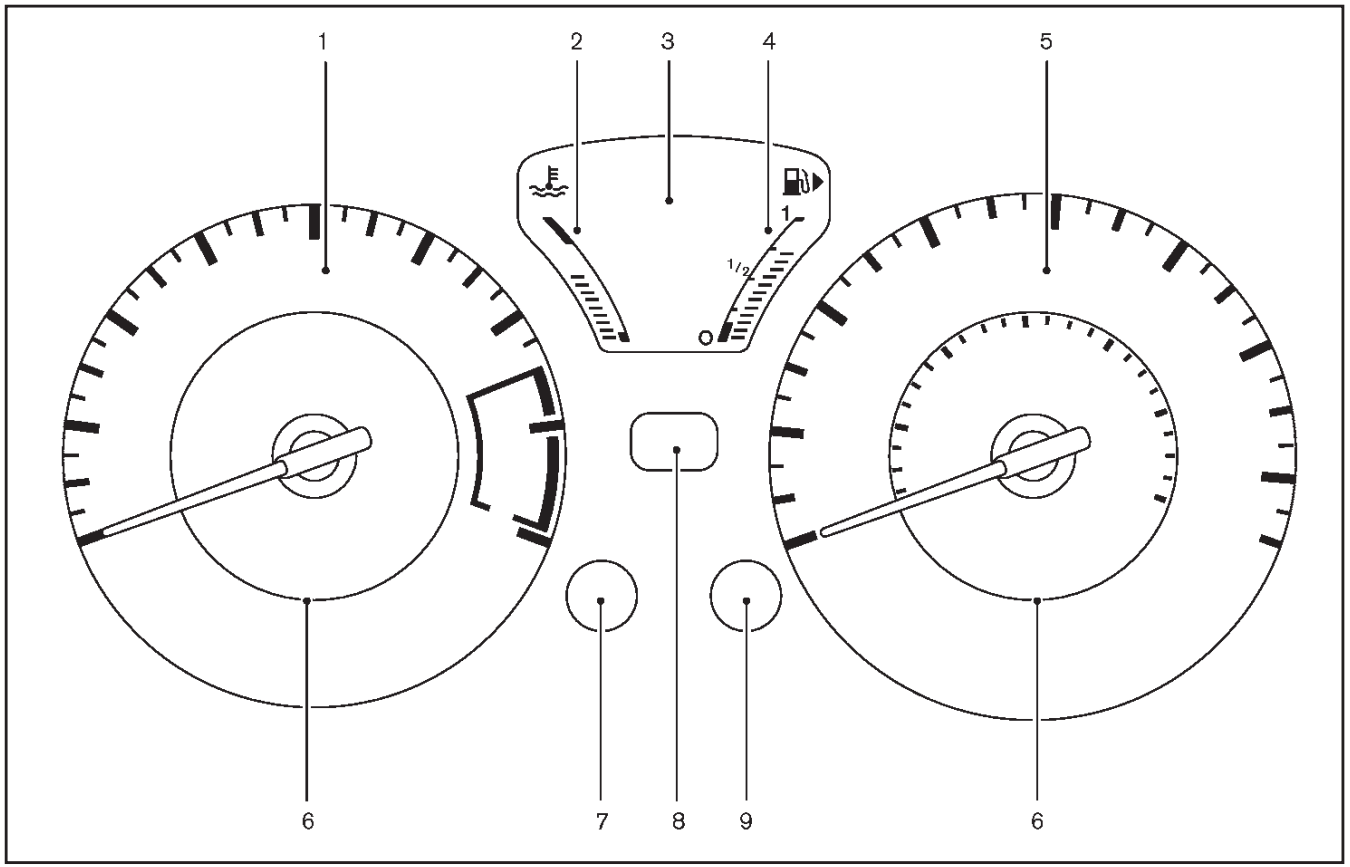

1. Στροφόμετρο
2. Δείκτης θερμοκρασίας ψυκτικού υγρού μηχανής
3. Οθόνη πληροφοριών αυτοκινήτου
4. Δείκτης καυσίμου
5. Ταχύμετρο
6. Προειδοποιητικά / ενδεικτικά φώτα
7. Κουμπί ελέγχου φωτεινότητας ταμπλό
8. Ένδειξη θέσης CVT*
9. Κουμπί RESET (μηδενισμού) για τον χιλιομετρητή ταξιδιών . διακόπτης λειτουργίας υπολογιστή ταξιδιού.

*: όπου υπάρχει

ΧΩΡΟΣ ΚΙΝΗΤΗΡΑ

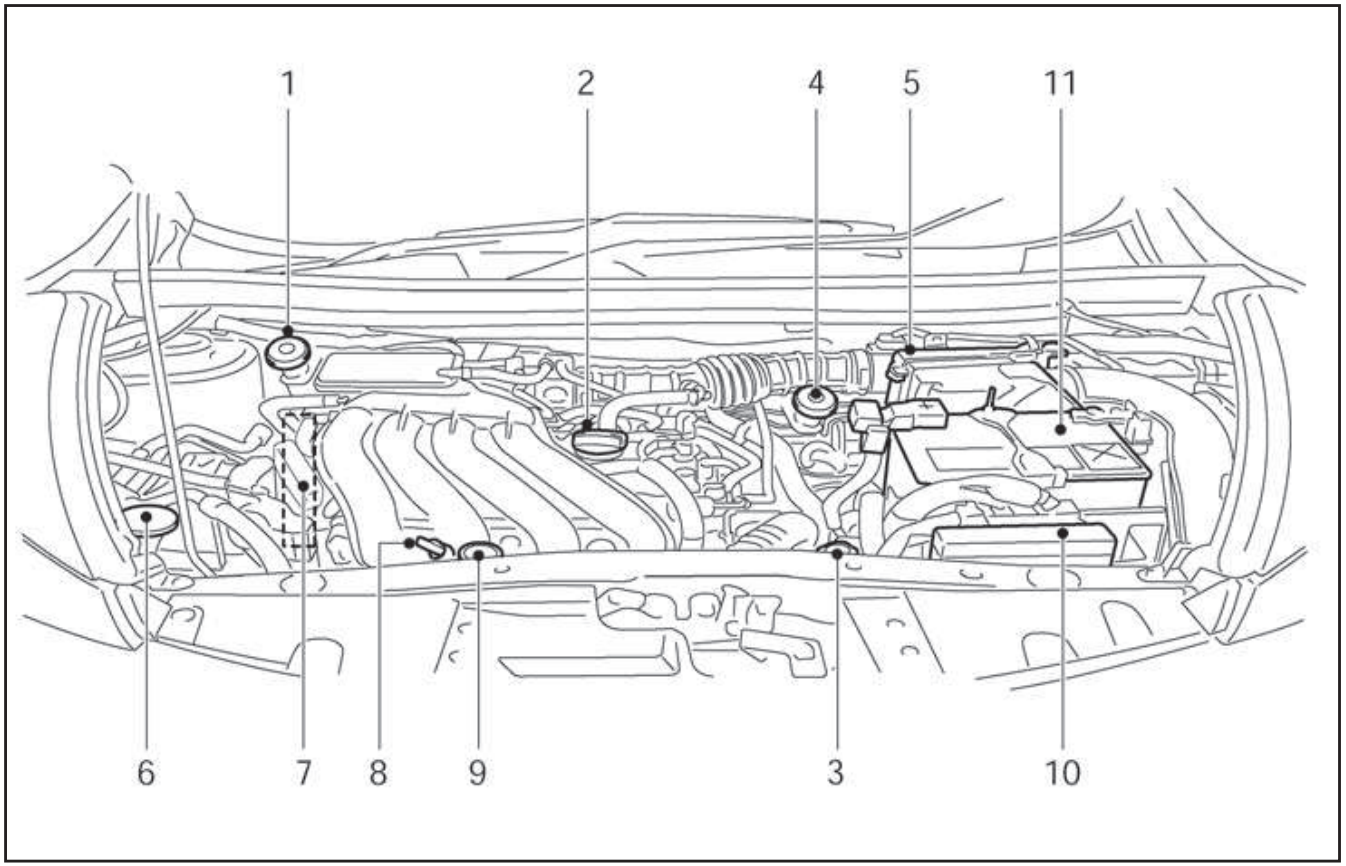

ΜΟΝΤΕΛΑ ΜΕ ΚΙΝΗΤΗΡΑ ΒΕΝΖΙΝΗΣ HR16DE

1. Ρεζερβουάρ υγρών φρένων / συμπλέκτη (όπου υπάρχει)
   – Δεξιοτίμονο μοντέλο
2. Τάπα γεμίσματος λαδιού κινητήρα
3. Τάπα ψυγείου
4. Ρεζερβουάρ υγρών φρένων / συμπλέκτη (όπου υπάρχει)
   – Αριστεροτίμονο μοντέλο
5. Φίλτρο αέρα
6. Ρεζερβουάρ υγρού πλυστικού παρμπρίζ / πλυστικού προβολέων (όπου υπάρχει)
7. Θέση ιμάντα κινητήρα
8. Βυθομετρική ράβδος λαδιού κινητήρα
9. Ρεζερβουάρ ψυκτικού υγρού κινητήρα
10. Θέση ασφαλειών / ασφαλειοκαλωδίων
11. Μπαταρία

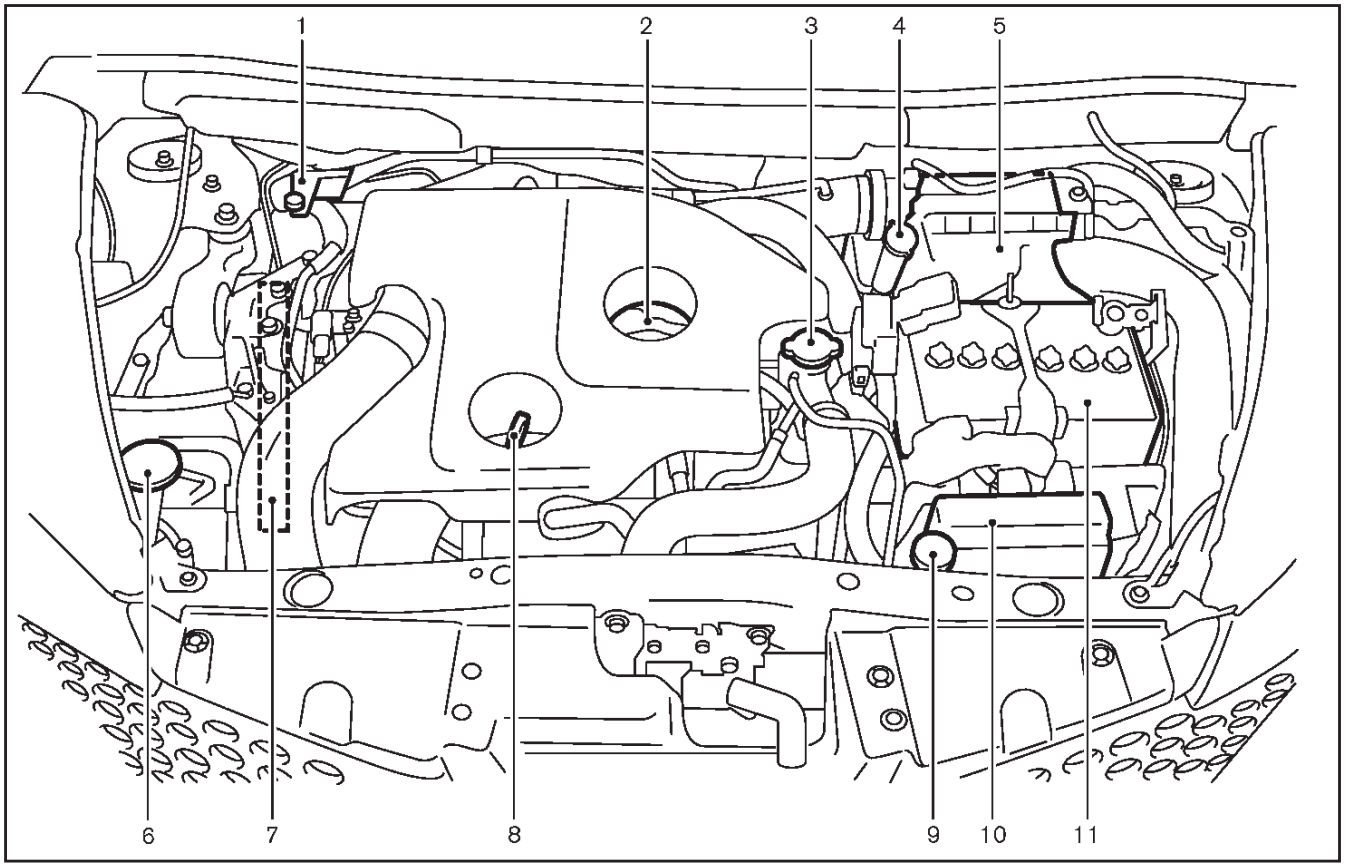

ΜΟΝΤΕΛΑ ΜΕ ΚΙΝΗΤΗΡΑ ΒΕΝΖΙΝΗΣ MR16DDT

1. Ρεζερβουάρ υγρών φρένων / συμπλέκτη (όπου υπάρχει)
   – Δεξιοτίμονο μοντέλο
2. Τάπα γεμίσματος λαδιού κινητήρα
3. Τάπα ψυγείου
4. Ρεζερβουάρ υγρών φρένων / συμπλέκτη (όπου υπάρχει)
   – Αριστεροτίμονο μοντέλο
5. Φίλτρο αέρα
6. Ρεζερβουάρ υγρού πλυστικού παρμπρίζ / πλυστικού προβολέων (όπου υπάρχει)
7. Θέση ιμάντα κινητήρα
8. Βυθομετρική ράβδος λαδιού κινητήρα
9. Ρεζερβουάρ ψυκτικού υγρού κινητήρα
10. Θέση ασφαλειών / ασφαλειοκαλωδίων
11. Μπαταρία

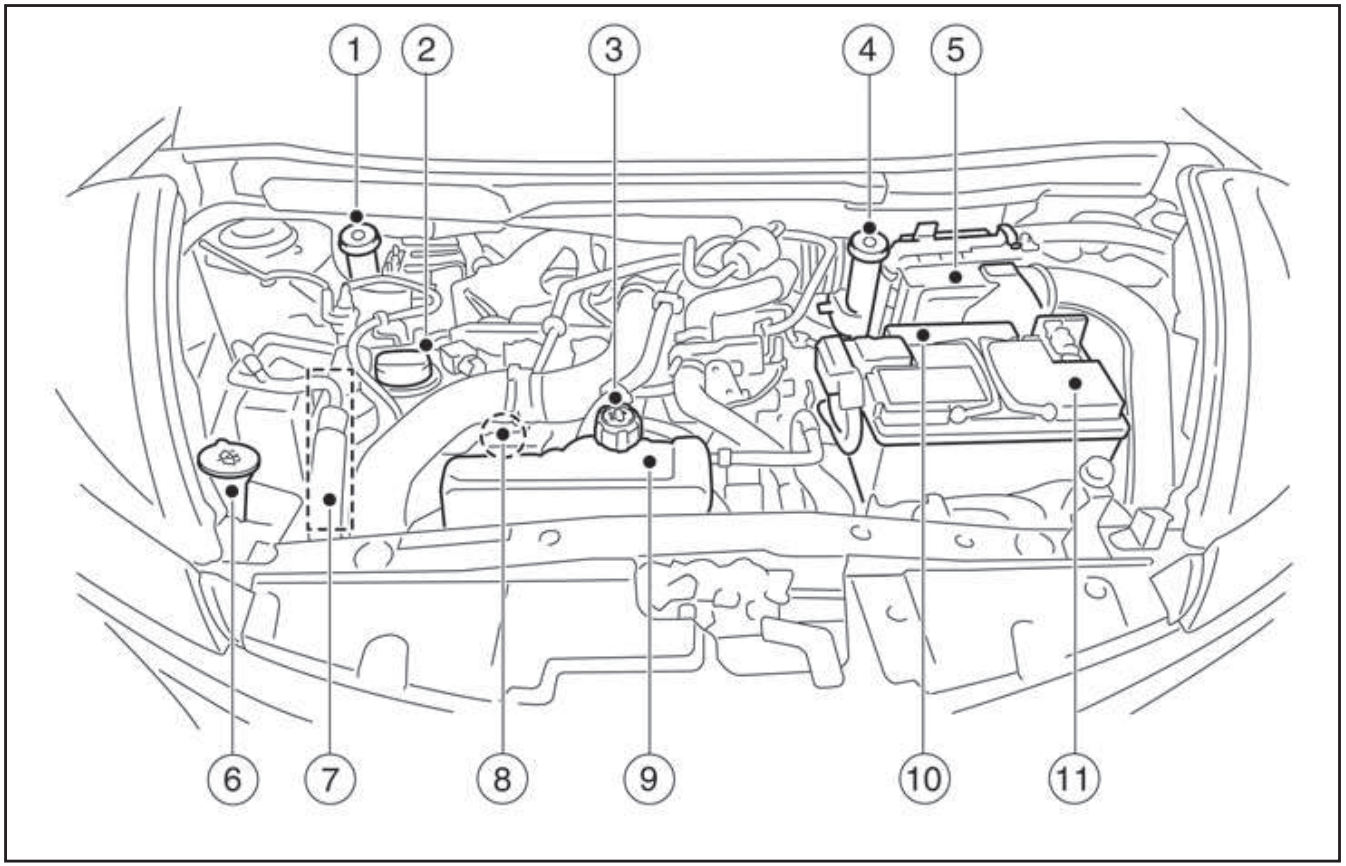

ΜΟΝΤΕΛΑ ΜΕ ΚΙΝΗΤΗΡΑ ΒΕΝΖΙΝΗΣ HRA2DDT

1. Ρεζερβουάρ υγρών φρένων / συμπλέκτη (όπου υπάρχει)
   – Δεξιοτίμονο μοντέλο
2. Τάπα γεμίσματος λαδιού κινητήρα
3. Τάπα ψυγείου
4. Ρεζερβουάρ υγρών φρένων / συμπλέκτη (όπου υπάρχει)
   – Αριστεροτίμονο μοντέλο
5. Φίλτρο αέρα
6. Ρεζερβουάρ υγρού πλυστικού παρμπρίζ / πλυστικού προβολέων (όπου υπάρχει)
7. Θέση ιμάντα κινητήρα
8. Βυθομετρική ράβδος λαδιού κινητήρα
9. Ρεζερβουάρ ψυκτικού υγρού κινητήρα
10. Θέση ασφαλειών / ασφαλειοκαλωδίων
11. Μπαταρία

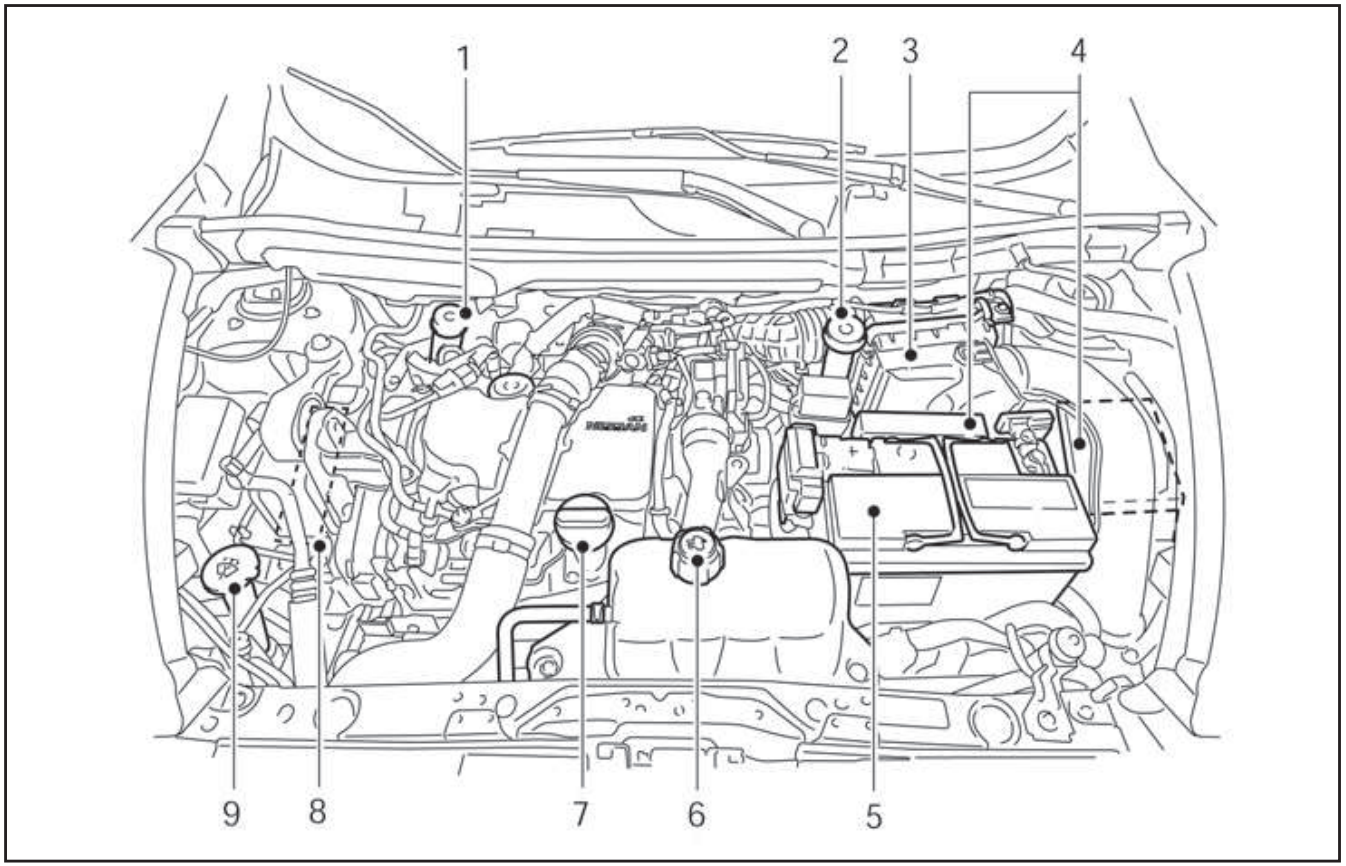

ΜΟΝΤΕΛΑ ΜΕ ΚΙΝΗΤΗΡΑ ΠΕΤΡΕΛΑΙΟΥ K9K

1. Ρεζερβουάρ υγρών φρένων / συμπλέκτη (Δεξιοτίμονο μοντέλο)
2. Ρεζερβουάρ υγρών φρένων / συμπλέκτη (Αριστεροτίμονο μοντέλο)
3. Φίλτρο αέρα
4. Ασφάλειες / ασφαλειοκαλώδια
5. Μπαταρία
6. Ρεζερβουάρ ψυκτικού υγρού κινητήρα
7. Τάπα γεμίσματος λαδιού κινητήρα
   Βυθομετρική ράβδος λαδιού κινητήρα
8. Θέση ιμάντα κινητήρα
9. Ρεζερβουάρ υγρού πλυστικού παρμπρίζ / πλυστικού προβολέων (όπου υπάρχει)

1 Ασφάλεια – καθίσματα, ζώνες ασφαλείας και πρόσθετο σύστημα συγκράτησης

Καθίσματα 1-2
Μπροστινά καθίσματα 1-2
Πίσω καθίσματα 1-4
Προσκέφαλα καθισμάτων 1-5
Εξαρτήματα ρυθμιζόμενων προσκέφαλων καθισμάτων 1-5
Εξαρτήματα μη ρυθμιζόμενων προσκέφαλων καθισμάτων 1-5
Αφαίρεση 1-5
Τοποθέτηση 1-6
Ρύθμιση 1-6
Ζώνες ασφαλείας 1-7
Προφυλάξεις για την χρήση των ζωνών ασφαλείας 1-7
Ασφάλεια των παιδιών 1-8
Γυναίκες σε κατάσταση εγκυμοσύνης 1-9
Τραυματίες 1-9
Σύμβολο CENTER στις ζώνες ασφαλείας 1-9
Σύστημα ζώνης ασφαλείας τύπου τριών σημείων 1-10
Παιδικά καθίσματα 1-11
Προφυλάξεις για την χρήση των παιδικών καθισμάτων 1-11
Παιδικά καθίσματα Universal για το μπροστινό και τα πίσω καθίσματα 1-12
Σύστημα παιδικού καθίσματος ISOFIX (όπου υπάρχει) 1-14
Στερέωση του παιδικού καθίσματος 1-15
Τοποθέτηση παιδικού καθίσματος με την χρήση του ISOFIX 1-16
Τοποθέτηση παιδικού καθίσματος με την χρήση της ζώνης ασφαλείας τύπου 3ων σημείων 1-18
Πρόσθετο σύστημα συγκράτησης (σύστημα αερόσακου) 1-22
Προφυλάξεις για το σύστημα του αερόσακου 1-22
Συστήματα αερόσακου 1-26
Σύστημα προεντατήρα ζώνης ασφαλείας (όπου υπάρχει) 1-28
Διαδικασία επισκευής και αντικατάστασης 1-29

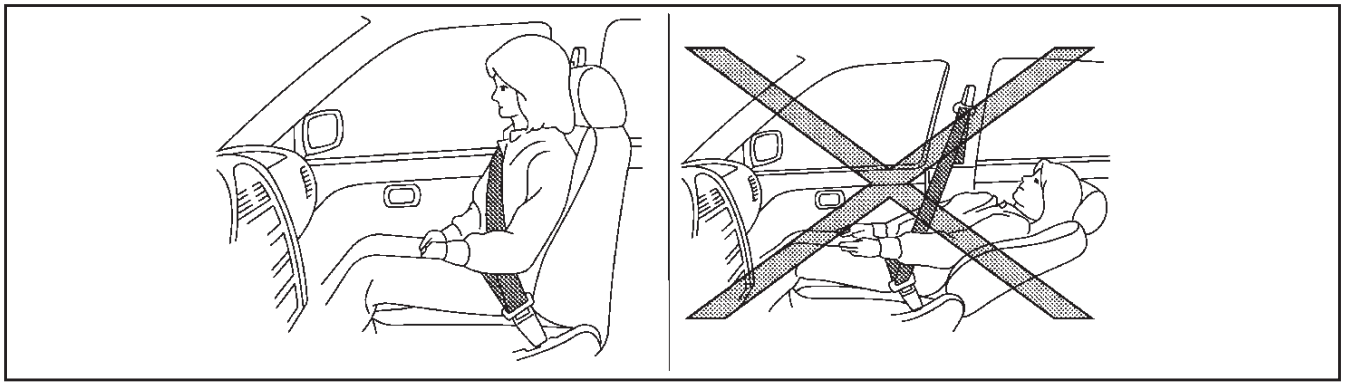

ΠΡΟΕΙΔΟΠΟΙΗΣΗ

- **Μην οδηγείτε και / ή μην επιβαίνετε στο όχημα, με την πλάτη του καθίσματος σε κλίση. Αυτό θα μπορούσε να είναι επικίνδυνο. Ο ιμάντας ώμου δεν θα είναι σωστά τοποθετημένος στο σώμα σας. Σε περίπτωση ατυχήματος εσείς και οι συνεπιβάτες σας θα μπορούσατε να τιναχτείτε στον ιμάντα του ώμου της ζώνης ασφαλείας και να τραυματιστείτε στον λαιμό ή να έχετε άλλο σοβαρό τραυματισμό. Εσείς και οι συνεπιβάτες θα μπορούσατε επίσης να γλιστρήσετε κάτω από τον ιμάντα μέσης της ζώνης ασφαλείας και να τραυματιστείτε σοβαρά.**
- **Για την πιο αποτελεσματική προστασία, όσο το αυτοκίνητο είναι σε κίνηση, η πλάτη του καθίσματος θα πρέπει να είναι σε όρθια θέση. Να κάθεστε πάντα καλά πίσω στο κάθισμα και να ρυθμίζετε κατάλληλα την ζώνη ασφαλείας. (Δείτε το «Ζώνες ασφαλείας» πιο κάτω).**

ΠΡΟΣΟΧΗ

Βεβαιωθείτε ότι δεν ακουμπάτε τα κινούμενα μέρη όταν ρυθμίζετε τις θέσεις του καθίσματος, για να αποφύγετε πιθανούς τραυματισμούς και / ή ζημιές.

ΜΠΡΟΣΤΙΝΑ ΚΑΘΙΣΜΑΤΑ

ΠΡΟΕΙΔΟΠΟΙΗΣΗ

Μην ρυθμίζετε το κάθισμα του οδηγού όσο οδηγείτε καθώς, η πλήρη προσοχή σας θα πρέπει να είναι στον χειρισμό του αυτοκινήτου.

Ρύθμιση καθισμάτων με το χέρι

ΠΡΟΕΙΔΟΠΟΙΗΣΗ

Μετά την ρύθμιση του καθίσματος, κουνήστε απαλά το κάθισμα για να βεβαιωθείτε ότι έχει κλειδώσει με ασφάλεια. Εάν το κάθισμα δεν έχει κλειδώσει καλά, μπορεί να μετακινηθεί ξαφνικά και να προκαλέσει απώλεια του ελέγχου του αυτοκινήτου.

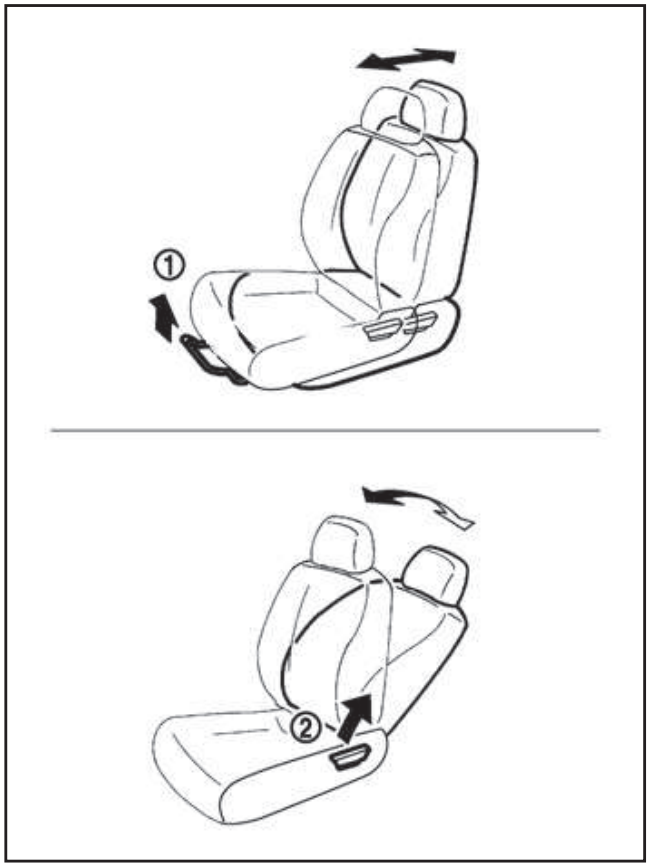

Τύπος Α

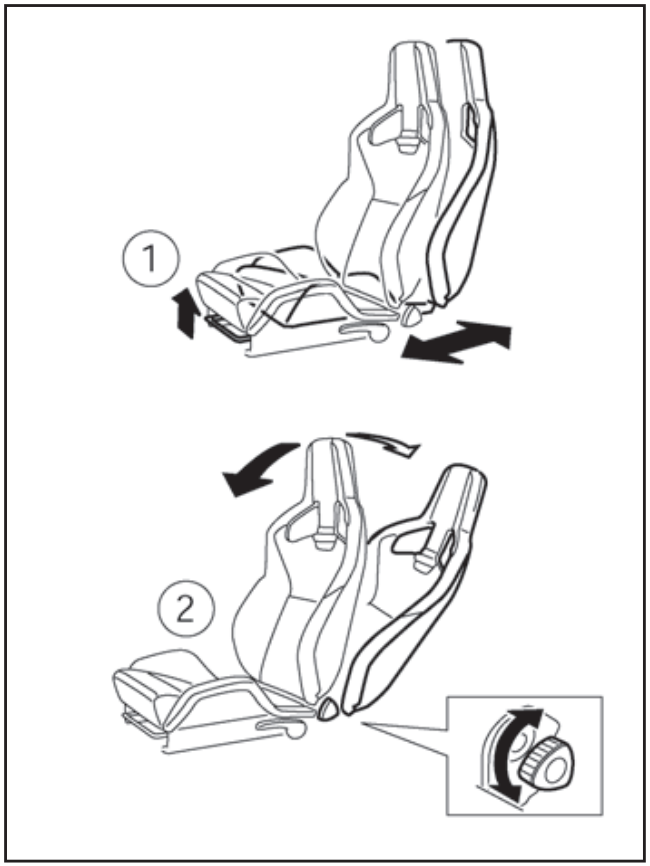

Τύπος Β (όπου υπάρχει)

Μπροστά και πίσω:

1. Τραβήξτε επάνω τον μοχλό ρύθμισης (1).
2. Σύρετε το κάθισμα στην θέση που θέλετε.
3. Αφήστε τον μοχλό ρύθμισης για να κλειδώσει το κάθισμα στην θέση του.

Ανάκληση:

Η λειτουργία ανάκλησης επιτρέπει την ρύθμιση της πλάτης του καθίσματος για επιβάτες διαφορετικού μεγέθους ώστε να επιτευχθεί η κατάλληλη προσαρμογή της ζώνης ασφαλείας. (Δείτε το «Ζώνες ασφαλείας» πιο κάτω).

Η πλάτη του καθίσματος μπορεί να γείρει για να επιτρέψει την ξεκούραση των επιβατών, όταν το αυτοκίνητο είναι παρκαρισμένο.

Τύπος Α:

1. Τραβήξτε επάνω τον μοχλό ρύθμισης (2).
2. Ρυθμίστε την πλάτη του καθίσματος στην θέση που θέλετε.
3. Αφήστε τον μοχλό ρύθμισης για να κλειδώσει η πλάτη του καθίσματος στην θέση του.

Τύπος Β:

Γυρίστε το κουμπί (2) για να ρυθμίσετε την πλάτη του καθίσματος στην θέση που θέλετε.

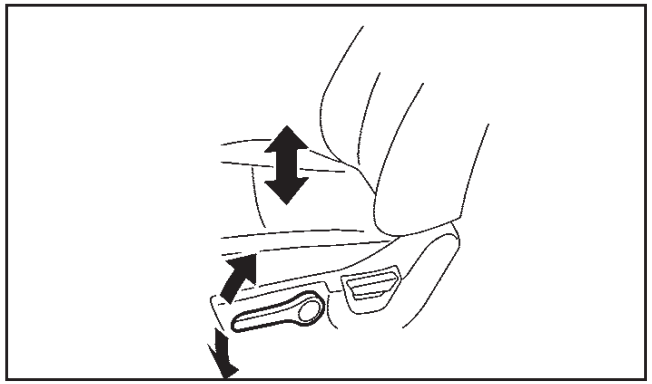

Ανασήκωμα βάσης καθίσματος (όπου υπάρχει):

Τραβήξτε επάνω ή σπρώξτε κάτω τον μοχλό ρύθμισης, για να ρυθμίσετε το ύψος της βάσης του καθίσματος στην θέση που θέλετε.

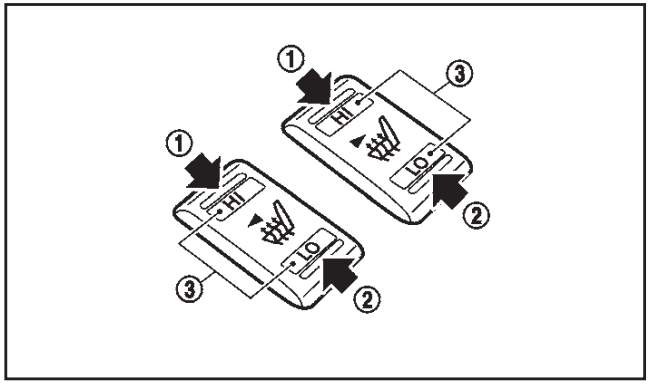

Θερμαινόμενα καθίσματα (όπου υπάρχει):

Τα καθίσματα μπορούν να θερμανθούν από τους ενσωματωμένους θερμαντήρες. Οι διακόπτες που βρίσκονται στην κεντρική κονσόλα μπορούν να λειτουργήσουν ανεξάρτητα ο ένας από τον άλλο.

1. Βάλτε μπροστά την μηχανή.
2. Επιλέξτε την κλίμακα θερμότητας.
   - Για υψηλή θέρμανση, πατήστε την πλευρά HI (υψηλή) του διακόπτη (1).
   - Για χαμηλή θέρμανση, πατήστε την πλευρά LO (χαμηλή) του διακόπτη (2).
   - Το ενδεικτικό φως θα ανάψει όταν επιλεγεί υψηλή ή χαμηλή θέρμανση (3).
3. Για να κλείσετε την θέρμανση, επαναφέρετε τον διακόπτη στην επίπεδη θέση. Βεβαιωθείτε ότι σβήνει το ενδεικτικό φως.

Ο θερμαντήρας ελέγχεται από ένα θερμοστάτη, ο οποίος ανάβει και σβήνει τον θερμαντήρα αυτόματα. Το ενδεικτικό φως παραμένει αναμμένο για όσο διάστημα ο διακόπτης είναι αναμμένος.

Όταν ζεσταθεί το εσωτερικό του αυτοκινήτου, ή πριν αφήσετε το αυτοκίνητο, βεβαιωθείτε ότι έχετε σβήσει το θερμαινόμενο κάθισμα.

ΠΡΟΣΟΧΗ

- **Εάν έχετε σε λειτουργία το θερμαινόμενο κάθισμα με σβηστό τον κινητήρα του αυτοκινήτου, μπορεί να αδειάσει η μπαταρία του αυτοκινήτου.**
- **Μην χρησιμοποιείτε την θέρμανση του καθίσματος για μεγάλες χρονικές περιόδους ή όταν κανείς δεν χρησιμοποιεί το κάθισμα.**
- **Μην τοποθετείτε στο κάθισμα οτιδήποτε μονώνει την θερμότητα, όπως κουβέρτα, ταπετσαρία, κάλυμμα καθίσματος κλπ. Σε διαφορετική περίπτωση το κάθισμα μπορεί να υπερθερμανθεί.**
- **Μην τοποθετείτε στο κάθισμα οτιδήποτε σκληρό ή βαρύ και μην το τρυπάτε με καρφίτσα ή παρόμοια αντικείμενα. Μπορεί να προκληθεί ζημιά στον θερμαντήρα.**
- **Οποιοδήποτε υγρό χυθεί πάνω στο θερμαινόμενο κάθισμα θα πρέπει να αφαιρεθεί αμέσως με ένα στεγνό πανί.**
- **Όταν καθαρίζετε το κάθισμα, μην χρησιμοποιείτε ποτέ βενζίνη, διαλυτικό ή άλλα παρόμοια υλικά.**
- **Εάν παρατηρηθεί οποιαδήποτε δυσλειτουργία ή εάν το θερμαινόμενο κάθισμα δεν λειτουργεί, σβήστε τον διακόπτη και ζητήστε τον έλεγχο του συστήματος από εξουσιοδοτημένο συνεργείο Nissan ή εξειδικευμένο συνεργείο.**

ΠΙΣΩ ΚΑΘΙΣΜΑΤΑ

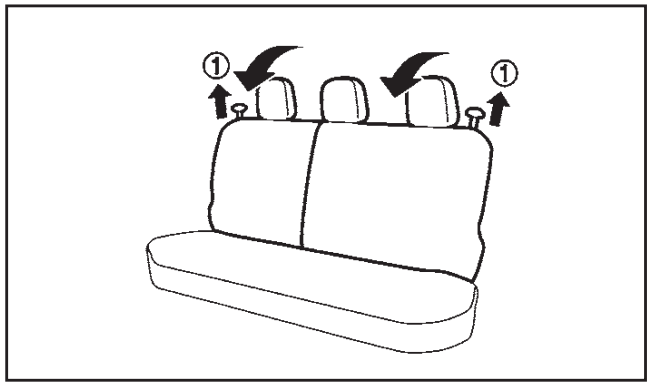

Δίπλωμα

Πριν διπλώσετε τα πίσω καθίσματα:

Ασφαλίστε τις ζώνες ασφαλείας στους γάντζους στο πλευρικό τοίχωμα. (Δείτε το «Γάντζοι ζωνών ασφαλείας» πιο κάτω).

Για να διπλώσετε την πλάτη του καθίσματος, τραβήξτε το κουμπί ρύθμισης (1).

Για να επαναφέρετε την πλάτη του καθίσματος στην όρθια θέση, σηκώστε την κάθε πλάτη του καθίσματος και σπρώξτε την στην όρθια θέση έως ότου ασφαλίσει.

ΠΡΟΣΟΧΗ

Όταν διπλώνετε ή επαναφέρετε την πλάτη (τις πλάτες) του καθίσματος στην όρθια θέση, για να αποφύγετε τραυματισμό δικό σας και άλλων:

- **Βεβαιωθείτε ότι η διαδρομή του καθίσματος είναι ελεύθερη, πριν μετακινήσετε το κάθισμα.**

ΠΡΟΕΙΔΟΠΟΙΗΣΗ

- **Ποτέ μην επιτρέπετε σε κάποιον να επιβαίνει στον χώρο αποσκευών ή πάνω στα πίσω καθίσματα, όταν είναι διπλωμένα. Η χρήση αυτών των χώρων από επιβάτες χωρίς κατάλληλη πρόσδεση θα μπορούσε να έχει σαν αποτέλεσμα σοβαρό τραυματισμό σε περίπτωση ατυχήματος ή απότομου φρεναρίσματος.**
- **Μην διπλώνετε τα καθίσματα όταν υπάρχουν επιβάτες στην περιοχή των πίσω καθισμάτων ή υπάρχει οποιαδήποτε αποσκευή πάνω στα πίσω καθίσματα.**
- **Ασφαλίστε κατάλληλο όλο το φορτίο για να μην μπορέσει να γλιστρήσει ή να μετατοπιστεί. Μην τοποθετείτε αποσκευές με μεγαλύτερο ύψος από τις πλάτες των καθισμάτων.**
- **Όταν επαναφέρετε τις πλάτες των καθισμάτων στην όρθια θέση, βεβαιωθείτε ότι έχουν ασφαλίσει καλά στην θέση τους. Εάν δεν έχουν ασφαλίσει καλά, μπορεί οι επιβάτες να τραυματιστούν σε περίπτωση ατυχήματος ή απότομου φρεναρίσματος.**
- **Τα προσκέφαλα των καθισμάτων θα πρέπει να ρυθμίζονται σωστά, καθώς προσφέρουν σημαντική προστασία από τραυματισμούς λόγω αδράνειας. Εάν έχουν αφαιρεθεί για οποιονδήποτε λόγο, θα πρέπει να τοποθετούνται και πάλι στην θέση τους και να ρυθμίζονται σωστά.**

ΠΡΟΣΚΕΦΑΛΑ ΚΑΘΙΣΜΑΤΩΝ

ΠΡΟΕΙΔΟΠΟΙΗΣΗ

Τα προσκέφαλα των καθισμάτων συμπληρώνουν τα άλλα συστήματα ασφαλείας του αυτοκινήτου. Μπορούν να παράσχουν πρόσθετη προστασία από τραυματισμούς σε συγκεκριμένες συγκρούσεις στο πίσω μέρος του αυτοκινήτου. Ρυθμίζετε σωστά τα προσκέφαλα όπως καθορίζεται σε αυτό το κεφάλαιο. Ελέγξτε την ρύθμιση όταν κάποιος άλλος έχει χρησιμοποιήσει το κάθισμα. Μην τοποθετείτε τίποτα στα πόδια του προσκέφαλου και μην αφαιρείτε τα προσκέφαλα. Μην χρησιμοποιείτε το κάθισμα εάν έχει αφαιρεθεί το προσκέφαλο. Εάν το προσκέφαλο είχε αφαιρεθεί, τοποθετήστε το πάλι και ρυθμίστε το κατάλληλα πριν κάποιος επιβάτης χρησιμοποιήσει το κάθισμα. Εάν δεν ακολουθήσετε αυτές τις οδηγίες μπορεί να μειωθεί η αποτελεσματικότητα του προσκέφαλου. Αυτό μπορεί να αυξήσει τον κίνδυνο σοβαρού τραυματισμού ή θανάτου σε περίπτωση σύγκρουσης.

- Το αυτοκίνητό σας είναι εξοπλισμένο με προσκέφαλα καθισμάτων. Στα μπροστινά καθίσματα είναι ρυθμιζόμενα. Στα πίσω καθίσματα, όπου υπάρχουν, δεν ρυθμίζονται αλλά έχουν μία κάτω θέση αποθήκευσης.
- Τα ρυθμιζόμενα προσκέφαλα έχουν πολλαπλές εγκοπές στα πόδια τους ώστε να ασφαλίζουν στην θέση ρύθμισης που θέλετε.
- Σωστή ρύθμιση:
  - Για τους ρυθμιζόμενους τύπους, ευθυγραμμίστε το κέντρο του προσκέφαλου του καθίσματος ώστε αυτό να είναι στο ίδιο περίπου επίπεδο με το κέντρο των αυτιών σας.
  - Εάν το κέντρο των αυτιών σας παραμένει ψηλότερα από την συνιστώμενη ρύθμιση, τοποθετήστε το προσκέφαλο του καθίσματος πιο ψηλά.
  - Για τον μη ρυθμιζόμενο τύπο, βάλτε στην θέση ασφάλισης πριν την χρήση. Δεν θα πρέπει να κάτσει κάποιος στο κάθισμα όταν το προσκέφαλο είναι στην κάτω θέση αποθήκευσης.
- Εάν έχετε αφαιρέσει το προσκέφαλο, βεβαιωθείτε ότι το έχετε τοποθετήσει και πάλι και το έχετε ασφαλίσει στην θέση του πριν καθίσετε στο αντίστοιχο κάθισμα του αυτοκινήτου.

ΕΞΑΡΤΗΜΑΤΑ ΡΥΘΜΙΖΟΜΕΝΩΝ ΠΡΟΣΚΕΦΑΛΩΝ ΚΑΘΙΣΜΑΤΩΝ

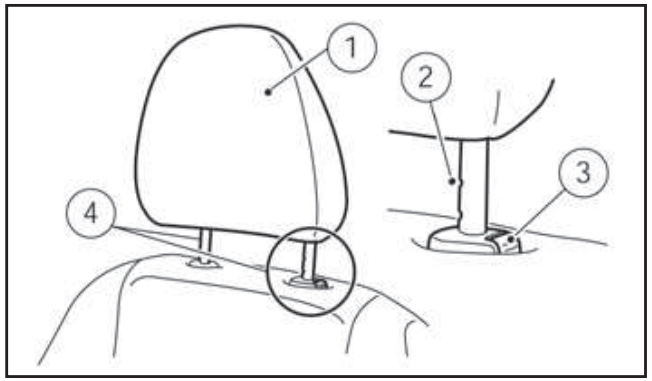

1. Αφαιρούμενο προσκέφαλο καθίσματος
2. Πολλαπλές εγκοπές
3. Κουμπί ασφάλισης
4. Πόδια

ΕΞΑΡΤΗΜΑΤΑ ΜΗ ΡΥΘΜΙΖΟΜΕΝΩΝ ΠΡΟΣΚΕΦΑΛΩΝ ΚΑΘΙΣΜΑΤΩΝ

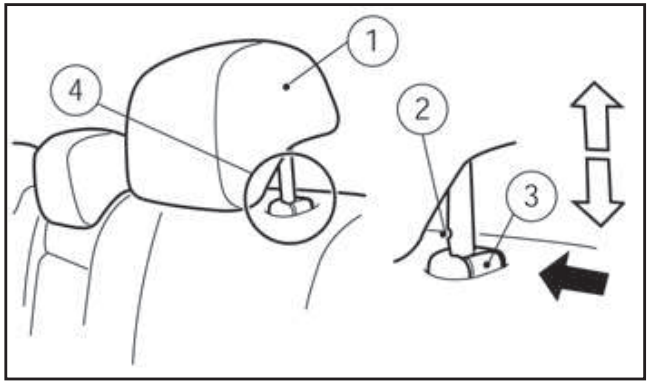

1. Αφαιρούμενο προσκέφαλο καθίσματος
2. Μονή εγκοπή
3. Κουμπί ασφάλισης
4. Πόδια

ΑΦΑΙΡΕΣΗ

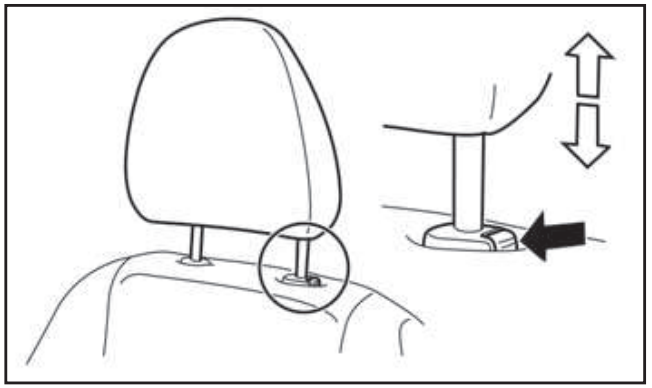

Χρησιμοποιήστε την παρακάτω διαδικασία για να αφαιρέσετε το προσκέφαλο.

1. Τραβήξτε το προσκέφαλο επάνω στην υψηλότερη θέση.
2. Πατήστε και κρατήστε το κουμπί ασφάλισης.
3. Βγάλτε το προσκέφαλο από το κάθισμα.
4. Αποθηκεύστε κατάλληλα το προσκέφαλο σε ασφαλές σημείο ώστε να μην είναι χαλαρό μέσα στο αυτοκίνητο.
5. Τοποθετήστε και ρυθμίστε κατάλληλα το προσκέφαλο πριν χρησιμοποιήσει ένας επιβάτης το κάθισμα του αυτοκινήτου.

ΤΟΠΟΘΕΤΗΣΗ

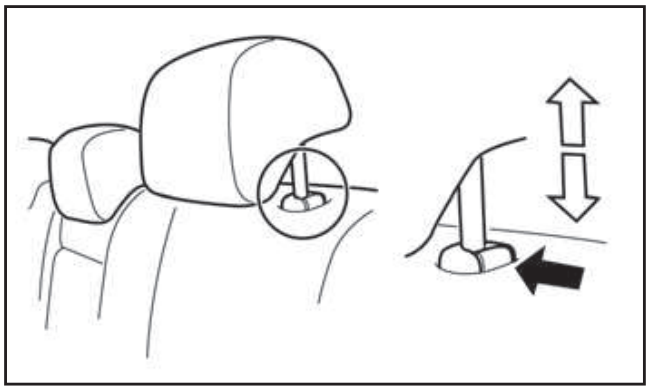

1. Ευθυγραμμίστε τα πόδια του προσκέφαλου με τις τρύπες στο κάθισμα. Βεβαιωθείτε ότι το προσκέφαλο βλέπει στην σωστή κατεύθυνση. Το πόδι με τις εγκοπές ρύθμισης (1) θα πρέπει να τοποθετηθεί στην τρύπα με το κουμπί ασφάλισης (2).
2. Πατήστε και κρατήστε το κουμπί ασφάλισης και σπρώξτε το προσκέφαλο του καθίσματος κάτω.
3. Ρυθμίστε κατάλληλα το προσκέφαλο του καθίσματος πριν ένας επιβάτης να χρησιμοποιήσει το κάθισμα του αυτοκινήτου.

ΡΥΘΜΙΣΗ

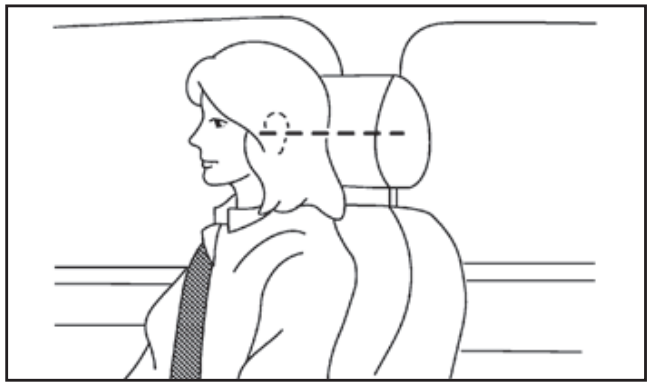

Για τα ρυθμιζόμενα μπροστινά προσκέφαλα

Ρυθμίστε το προσκέφαλο του καθίσματος ώστε το κέντρο του να είναι στο ίδιο επίπεδο με το κέντρο των αυτιών σας. Εάν η θέση των αυτιών σας παραμένει πιο ψηλά από την συνιστώμενη ρύθμιση, τοποθετήστε το προσκέφαλο του καθίσματος πιο ψηλά.

Για τα μη ρυθμιζόμενα προσκέφαλα καθίσματος

Πριν καθίσετε στο αντίστοιχο κάθισμα του αυτοκινήτου, βεβαιωθείτε ότι το προσκέφαλο του καθίσματος είναι τοποθετημένο ώστε το κουμπί ασφάλισης να είναι κλειδωμένο στην εγκοπή.

Τα προσκέφαλα των πίσω καθισμάτων έχουν μόνο δύο θέσεις:

- **Αποθήκευση:** Η θέση αποθήκευσης με το προσκέφαλα του καθίσματος στην πιο χαμηλή θέση, να ακουμπάει στο πάνω μέρος της πλάτης του καθίσματος, θα πρέπει να χρησιμοποιείται μόνο όταν δεν χρησιμοποιεί κάποιος το κάθισμα.
- **Σε χρήση:** Το προσκέφαλο του καθίσματος είναι σηκωμένο και ασφαλισμένο στην εγκοπή του ποδιού του. Αυτή είναι η θέση που θα πρέπει να χρησιμοποιείται όταν κάθεται κάποιος στο κάθισμα του αυτοκινήτου.

Ανύψωση

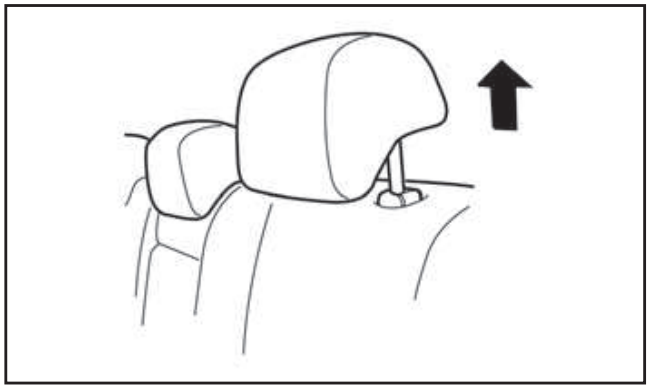

Για να σηκώσετε το προσκέφαλο του καθίσματος τραβήξτε το επάνω.

Χαμήλωμα

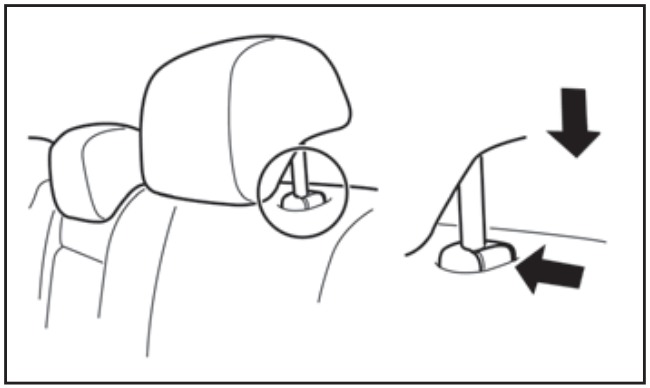

Για να χαμηλώσετε, σπρώξτε και κρατήστε το κουμπί ασφάλισης και σπρώξτε το προσκέφαλο του καθίσματος.

ΠΡΟΦΥΛΑΞΕΙΣ ΓΙΑ ΤΗΝ ΧΡΗΣΗ ΤΩΝ ΖΩΝΩΝ ΑΣΦΑΛΕΙΑΣ

Οι πιθανότητές σας να τραυματιστείτε ή να σκοτωθείτε σε ένα ατύχημα και / ή η σοβαρότητα του τραυματισμού μπορούν να μειωθούν σημαντικά εάν φοράτε την ζώνη ασφαλείας και την έχετε σωστά ρυθμισμένη και κάθεστε καλά πίσω στο κάθισμα. Η NISSAN σας προτρέπει με θέρμη να προσδένεστε πάντα εσείς και όλοι οι επιβάτες κάθε φορά που οδηγείτε, ακόμη και εάν η θέση που κάθεστε είναι εξοπλισμένη με αερόσακο.

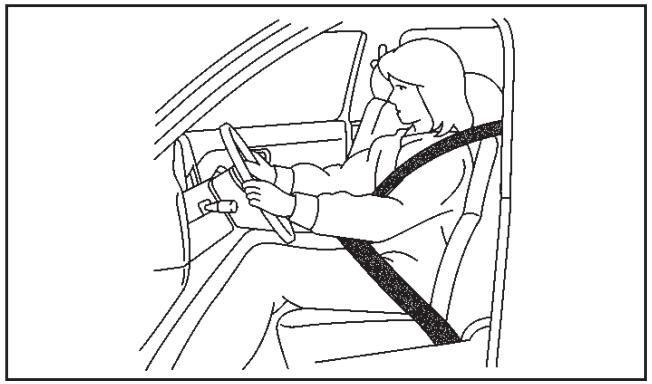

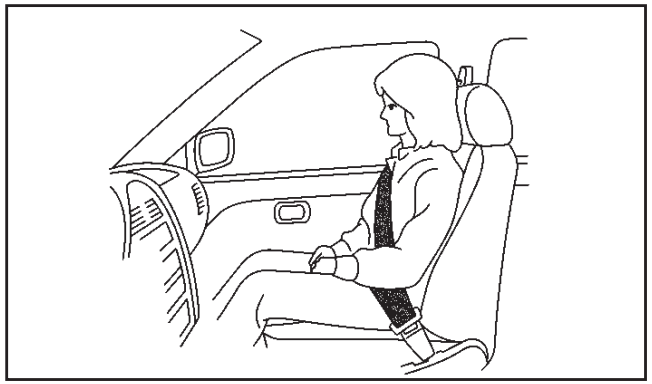

1-7

ΠΡΟΕΙΔΟΠΟΙΗΣΗ

Εάν δεν φοράτε σωστά την ζώνη ασφαλείας, μπορεί να προκύψει σοβαρός τραυματισμός.

- **Ποτέ μην μεταφέρετε περισσότερους επιβάτες από όσες είναι οι ζώνες ασφαλείας.**
- **Μην επιτρέπετε σε περισσότερους από έναν επιβάτη να χρησιμοποιούν την ίδια ζώνη ασφαλείας ταυτόχρονα.**
- **Κάθε επιβάτης του αυτοκινήτου πρέπει πάντα να φορά συνέχεια την ζώνη ασφαλείας του. Τα παιδιά θα πρέπει να κάθονται στα ειδικά παιδικά καθίσματα, στο πίσω κάθισμα του αυτοκινήτου.**
- **Οι ζώνες ασφαλείας είναι σχεδιασμένες για να εφαρμόζουν γύρω από το σκελετό του σώματος και θα πρέπει να φοριούνται χαμηλά γύρω από την λεκάνη, το στέρνο και τους ώμους. Θα πρέπει να αποφεύγετε να φοράτε τον ιμάντα της ζώνης γύρω από την κοιλιακή περιοχή.**
- **Τοποθετήστε τον κάτω ιμάντα της ζώνης όσο το δυνατό πιο χαμηλά γύρω από τους γοφούς και όχι στην μέση σας. Όταν ο κάτω ιμάντας της ζώνης φοριέται ψηλά, μπορεί να αυξηθεί ο κίνδυνος εσωτερικών τραυματισμών σε περίπτωση ατυχήματος.**
- **Κάθε ζώνη ασφαλείας θα πρέπει να χρησιμοποιείται από έναν επιβάτη. Είναι επικίνδυνο να βάλετε την ζώνη ασφαλείας γύρω από ένα παιδί που κρατάει στην αγκαλιά του ένας ενήλικας.**
- **Δεν θα πρέπει να φοράτε την ζώνη ασφαλείας με τον ιμάντα στριμμένο.**

- **Ποτέ μην φοράτε τις ζώνες ασφαλείας ανάποδα. Εάν το κάνετε μπορεί να μειωθεί η αποτελεσματικότητά τους.**
- **Οι ζώνες ασφαλείας θα πρέπει να ρυθμίζονται όσο πιο σταθερά γίνεται και να είναι άνετες για να παρέχουν την ασφάλεια για την οποία είναι σχεδιασμένες. Μία χαλαρή ζώνη θα παρέχει σαφώς μειωμένη απόδοση σε αυτόν που την φορά.**
- **Ποτέ μην βάζετε τον ιμάντα ώμου πίσω από την πλάτη σας ή κάτω από το μπράτσο σας. Οδηγείτε τον ιμάντα του ώμου της ζώνης πάνω από τον ώμο σας και κατά μήκος του στέρνου. Η ζώνη θα πρέπει να είναι μακριά από το πρόσωπο και τον λαιμό σας αλλά να μην πέφτει από τον ώμο σας. Εάν η ζώνη ασφαλείας δεν φοριέται σωστά μπορεί να δημιουργηθεί σοβαρός τραυματισμός.**
- **Καμία μετατροπή ή προσθήκη δεν πρέπει να γίνεται από τον ιδιοκτήτη η οποία θα είτε θα εμποδίζει την λειτουργία των εξαρτημάτων ρύθμισης της ζώνης ασφαλείας να αφαιρούν τον τζόγο, είτε θα εμποδίζουν την ίδια την ζώνη ασφαλείας να ρυθμιστεί για να αφαιρεθεί ο τζόγος.**
- **Θα πρέπει να προσέχετε ώστε να αποφύγετε την διάβρωση του ιμάντα από γυαλιστικά, λάδια, αναψυκτικά και χημικά και ιδιαίτερα υγρά μπαταρίας. Για να πλυθούν με ασφάλεια θα πρέπει να χρησιμοποιείτε μαλακό σαπούνι και νερό. Η ζώνη θα πρέπει να αντικαθίσταται εάν ο ιμάντας της αρχίζει να σκληραίνει, να διαβρώνεται ή να χαλάει γενικά.**
- **Όλα τα εξαρτήματα της ζώνης ασφαλείας, συμπεριλαμβανομένων των καρουλιών και των γάντζων, θα πρέπει να επιθεωρούνται από εξουσιοδοτημένο συνεργείο NISSAN ή εξειδικευμένο συνεργείο μετά από κάποια σύγκρουση. Η NISSAN συνιστά την αντικατάσταση όλων των ζωνών ασφαλείας και των εξαρτημάτων τους όταν αυτές ήταν σε χρήση κατά την διάρκεια κάποιου ατυχήματος, εκτός αν η σύγκρουση ήταν πολύ μικρή, οι ζώνες ασφαλείας δεν δείχνουν να έχουν πάθει καμία ζημιά και λειτουργούν κανονικά. Ακόμη και οι ζώνες ασφαλείας που δεν ήταν σε χρήση κατά την διάρκεια ατυχήματος θα πρέπει να επιθεωρούνται και να αντικαθίστανται εάν βρεθεί είτε ότι έχουν ζημιά είτε ότι δεν λειτουργούν σωστά.**
- **Είναι αυτονόητο ότι θα πρέπει να αντικατασταθεί η ζώνη ασφαλείας εάν την φορούσατε κατά την διάρκεια κάποιας σφοδρής σύγκρουσης, ακόμη και αν δεν έχει εμφανή σημάδια ζημιάς.**
- **Εάν ενεργοποιηθεί ο προεντατήρας της ζώνης ασφαλείας, δεν μπορεί να χρησιμοποιηθεί πάλι. Θα πρέπει να αντικατασταθεί μαζί με το καρούλι. Αποτανθείτε στο εξουσιοδοτημένο συνεργείο της Nissan ή εξειδικευμένο συνεργείο.**
- **Η αφαίρεση και η τοποθέτηση του συστήματος του προεντατήρα της ζώνης ασφαλείας θα πρέπει να γίνεται από εξουσιοδοτημένο συνεργείο της Nissan ή εξειδικευμένο συνεργείο.**

ΑΣΦΑΛΕΙΑ ΤΩΝ ΠΑΙΔΙΩΝ

ΠΡΟΕΙΔΟΠΟΙΗΣΗ

- **Τα βρέφη και τα παιδιά χρειάζονται ειδική προστασία. Οι ζώνες ασφαλείας του αυτοκινήτου μπορεί να μην τους ταιριάζουν σωστά. Ο ιμάντας του ώμου μπορεί να έρχεται πολύ κοντά στο πρόσωπο ή τον λαιμό τους. Ο κάτω ιμάντας μπορεί να μην εφαρμόζει πάνω από τα μικρά κόκαλα της λεκάνης τους. Σε περίπτωση ατυχήματος μία ζώνη ασφαλείας που δεν εφαρμόζει σωστά θα μπορούσε να προκαλέσει σοβαρό ή θανάσιμο τραυματισμό.**
- **Χρησιμοποιείτε πάντα κατάλληλο σύστημα παιδικού καθίσματος.**

Τα παιδιά χρειάζονται την προστασία ενηλίκων. Χρειάζεται να είναι κατάλληλα προσδεμένα. Η κατάλληλη πρόσδεση εξαρτάται από το μέγεθος του παιδιού.

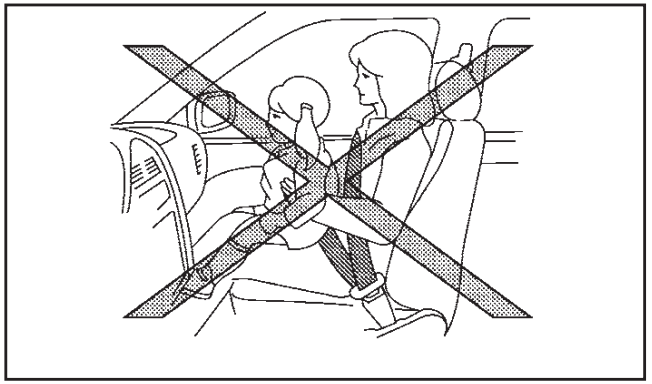

Βρέφη και μικρά παιδιά

Η NISSAN συνιστά να κάθονται τα βρέφη και τα μικρά παιδιά σε ειδικό παιδικό κάθισμα. Θα πρέπει να διαλέξετε ένα παιδικό κάθισμα που να ταιριάζει στο αυτοκίνητό σας και το παιδί σας και να ακολουθείτε πάντοτε τις οδηγίες του κατασκευαστή του τόσο για την τοποθέτηση όσο και για την χρήση του.

Μεγάλα παιδιά

ΠΡΟΕΙΔΟΠΟΙΗΣΗ

- **Ποτέ μην επιτρέπετε στα παιδιά να στέκονται ή να γονατίζουν πάνω σε οποιοδήποτε κάθισμα.**
- **Ποτέ μην επιτρέπετε στα παιδιά να είναι στον χώρο αποσκευών όταν το αυτοκίνητο κινείται. Το παιδί θα μπορούσε να τραυματιστεί σοβαρά σε περίπτωση ατυχήματος ή απότομου φρεναρίσματος.**

Τα παιδιά που είναι πολύ μεγάλα για παιδικό κάθισμα θα πρέπει να κάθονται και να προσδένονται με τις ζώνες ασφαλείας που υπάρχουν.

Εάν στην θέση που κάθεται το παιδί υπάρχει ζώνη ασφαλείας με ιμάντα ώμου που περνάει κοντά από το πρόσωπο ή τον λαιμό του, η χρήση βοηθητικού καθίσματος (ειδικά μαξιλαράκια που υπάρχουν στο εμπόριο) μπορεί να βοηθήσει στο να ξεπεραστεί αυτό. Το βοηθητικό κάθισμα θα πρέπει να σηκώνει το παιδί τόσο ώστε ο ιμάντας ώμου να περνάει γύρω από το πάνω μεσαίο τμήμα του ώμου και ο ιμάντας της λεκάνης να είναι χαμηλά στους γοφούς. Το βοηθητικό κάθισμα θα πρέπει να ταιριάζει στο κάθισμα του αυτοκινήτου. Όταν το παιδί μεγαλώσει αρκετά ώστε ο ιμάντας ώμου της ζώνης ασφαλείας να μην περνάει κοντά από το πρόσωπό του ή τον λαιμό του, χρησιμοποιείστε την ζώνη ασφαλείας χωρίς το βοηθητικό κάθισμα. Επιπλέον, υπάρχουν διαθέσιμοι πολλοί τύποι παιδικών καθισμάτων για μεγαλύτερα παιδιά που θα μπορούσαν να χρησιμοποιηθούν για μέγιστη προστασία.

ΓΥΝΑΙΚΕΣ ΣΕ ΚΑΤΑΣΤΑΣΗ ΕΓΚΥΜΟΣΥΝΗΣ

Η NISSAN συνιστά την χρήση των ζωνών ασφαλείας από γυναίκες σε κατάσταση εγκυμοσύνης Η ζώνη της λεκάνης θα πρέπει να φοριέται σφικτά και να τοποθετείται όσο πιο χαμηλά γίνεται, γύρω από τους γοφούς και όχι στην μέση σας. Τοποθετήστε τον πάνω ιμάντα πάνω από τον ώμο σας και διαγώνια στο στέρνο. Ποτέ μην φοράτε την ζώνη ασφαλείας πάνω στην κοιλιακή σας χώρα. . Επικοινωνήστε με τον γιατρό σας για εξειδικευμένες συστάσεις.

ΤΡΑΥΜΑΤΙΕΣ

Η NISSAN συνιστά να φορούν οι τραυματίες την ζώνη ασφαλείας τους. Συμβουλευτείτε τον γιατρό σας για εξειδικευμένες συστάσεις.

ΣΥΜΒΟΛΟ CENTER ΣΤΙΣ ΖΩΝΕΣ ΑΣΦΑΛΕΙΑΣ

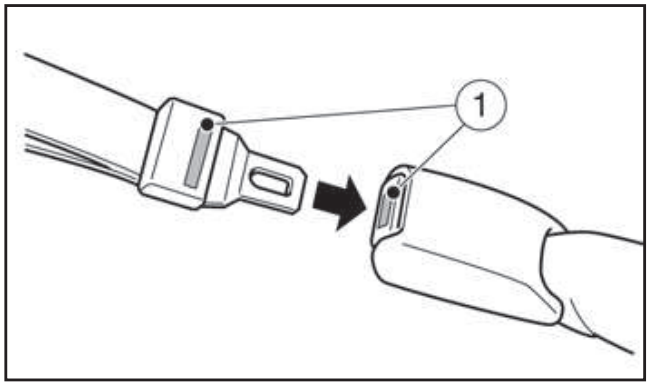

Επιλέγοντας το σωστό σετ ζωνών ασφαλείας

Η γλώσσα της κεντρικής ζώνης ασφαλείας και η πόρπη της έχουν το σύμβολο CENTER. Η γλώσσα της κεντρικής ζώνης ασφαλείας μπορεί να δεθεί μόνο στην δική της πόρπη.

ΣΥΣΤΗΜΑ ΖΩΝΗΣ ΑΣΦΑΛΕΙΑΣ ΤΥΠΟΥ ΤΡΙΩΝ ΣΗΜΕΙΩΝ

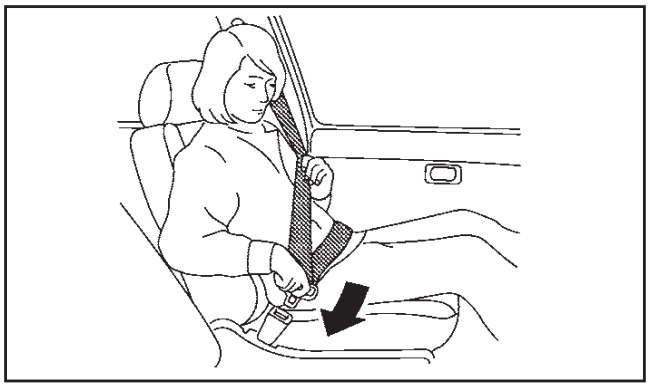

ΠΡΟΕΙΔΟΠΟΙΗΣΗ

Κάθε επιβάτης που οδηγεί ή επιβαίνει στο αυτοκίνητο θα πρέπει πάντα να φοράει την ζώνη ασφαλείας.

Δέσιμο των ζωνών ασφαλείας

ΠΡΟΕΙΔΟΠΟΙΗΣΗ

Η κλίση της πλάτης του καθίσματος δεν θα πρέπει να είναι μεγαλύτερη από όσο χρειάζεται για να κάθεστε άνετα. Οι ζώνες ασφαλείας είναι πιο αποτελεσματικές όταν ο επιβάτης κάθεται τελείως πίσω στο κάθισμα και σε όρθια θέση.

1. Ρυθμίστε το κάθισμα. (Δείτε το «Καθίσματα» πιο πριν).
2. Τραβήξτε αργά την ζώνη ασφαλείας έξω από το καρούλι και βάλτε την γλώσσα στην πόρπη έως ότου το χαρακτηριστικό «κλικ» επιβεβαιώσει την σύνδεση.

Το καρούλι είναι σχεδιασμένο για να κλειδώνει στο απότομο φρενάρισμα ή την σύγκρουση. Μία αργή κίνηση τραβήγματος θα επιτρέψει στην ζώνη να κινηθεί και θα σας δώσει κάποια ελευθερία κινήσεων στο κάθισμα.

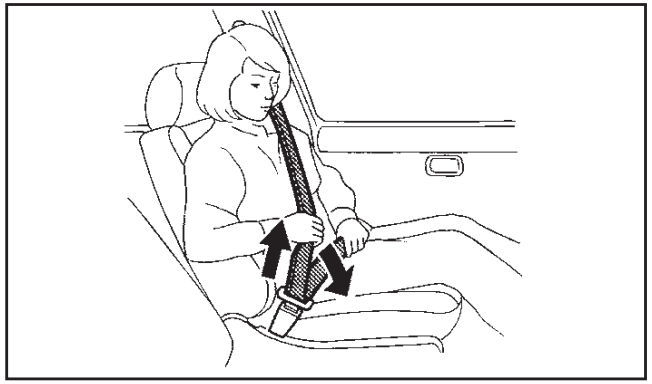

3. Τοποθετήστε την ζώνη της λεκάνης χαμηλά και σφικτά στους γοφούς όπως φαίνεται στην εικόνα.
4. Τραβήξτε την ζώνη του ώμου προς το καρούλι για να μαζευτεί ο τζόγος. Βεβαιωθείτε ότι ο ιμάντας του ώμου περνάει πάνω από τον ώμο σας και σφίγγει πάνω στο στέρνο σας.

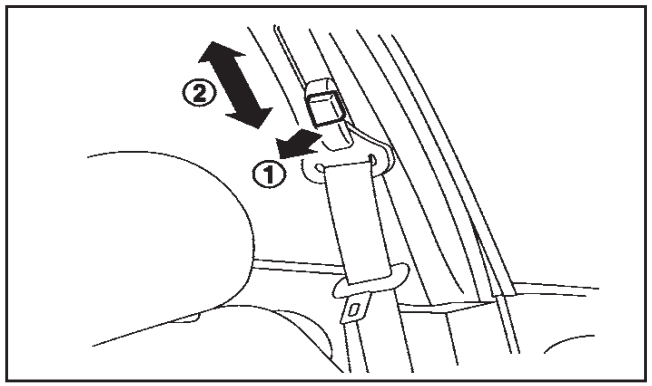

1-10

Ρύθμιση ύψους του ιμάντα ώμου (μπροστινά καθίσματα)

ΠΡΟΕΙΔΟΠΟΙΗΣΗ

- **Το ύψος στήριξης του ιμάντα ώμου της ζώνης ασφαλείας θα πρέπει να ρυθμίζεται στην καλύτερη για εσάς θέση. Εάν δεν το κάνετε, μπορεί να μειωθεί η αποτελεσματικότητα όλου του συστήματος συγκράτησης και να αυξηθεί ο κίνδυνος ή η σοβαρότητα τραυματισμού, σε περίπτωση ατυχήματος.**
- **Ο ιμάντας του ώμου θα πρέπει να ακουμπάει στο μέσον του ώμου σας. Δεν θα πρέπει να ακουμπάει στον λαιμό σας.**
- **Βεβαιωθείτε ότι η ζώνη ασφαλείας δεν έχει στρίψει.**
- **Βεβαιωθείτε ότι η στήριξη του ιμάντα ώμου έχει ασφαλίσει, προσπαθώντας να μετακινήσετε την στήριξη του ιμάντα ώμου προς τα επάνω και κάτω, μετά την ρύθμιση.**

Το ύψος στήριξης του ιμάντα ώμου θα πρέπει να ρυθμίζεται στην θέση που είναι καλύτερη για εσάς.

Η ζώνη θα πρέπει να είναι μακριά από το πρόσωπο και τον λαιμό σας, αλλά να μην πέφτει από τον ώμο σας.

Για να ρυθμίσετε, τραβήξτε το κουμπί απελευθέρωσης (1) και μετακινήστε την στήριξη της ζώνης (2) στην κατάλληλη θέση, ώστε η ζώνη να περνάει από το μέσον του ώμου σας.

Αφήστε το κουμπί ρύθμισης για να ασφαλίσει η στήριξη της ζώνης στην θέση της.

Λύσιμο των ζωνών ασφαλείας

Για να λύσετε την ζώνη ασφαλείας, πατήστε το κουμπί στην πόρπη. Η ζώνη ασφαλείας θα μαζευτεί αυτόματα.

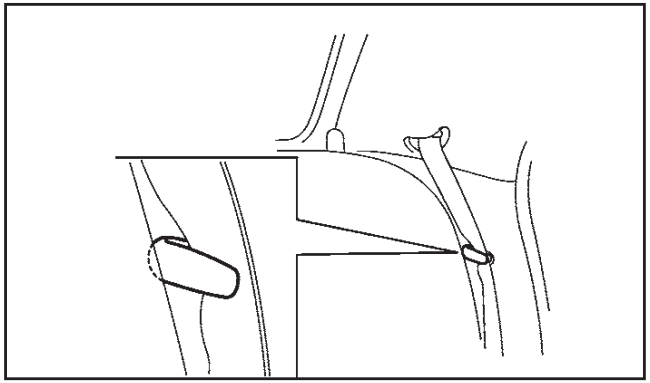

Γάντζοι ζωνών ασφαλείας

Όταν οι ζώνες ασφαλείας των πίσω καθισμάτων δεν χρησιμοποιούνται και όταν διπλώνετε τα πίσω καθίσματα, στερεώστε τις πίσω εξωτερικές ζώνες ασφαλείας στους γάντζους.

Έλεγχος της λειτουργίας των ζωνών ασφαλείας

Τα καρούλια των ζωνών ασφαλείας είναι σχεδιασμένα να κλειδώνουν την κίνηση της ζώνης σε δύο διαφορετικές περιστάσεις:

- Όταν η ζώνη τραβηχτεί γρήγορα από το καρούλι.
- Όταν το αυτοκίνητο επιβραδύνει απότομα.

Για να αυξηθεί η εμπιστοσύνη σας στις ζώνες ασφαλείας, ελέγξτε την λειτουργία τους αρπάζοντας τον ιμάντα του ώμου και τραβώντας τον γρήγορα μπροστά. Το καρούλι θα πρέπει να κλειδώσει απαγορεύοντας την παραπάνω κίνηση της ζώνης. Εάν το καρούλι δεν κλειδώσει όταν κάνετε αυτό τον έλεγχο, αποτανθείτε αμέσως σε εξουσιοδοτημένο συνεργείο της Nissan ή εξειδικευμένο συνεργείο.

ΠΡΟΦΥΛΑΞΕΙΣ ΓΙΑ ΤΗΝ ΧΡΗΣΗ ΤΩΝ ΠΑΙΔΙΚΩΝ ΚΑΘΙΣΜΑΤΩΝ

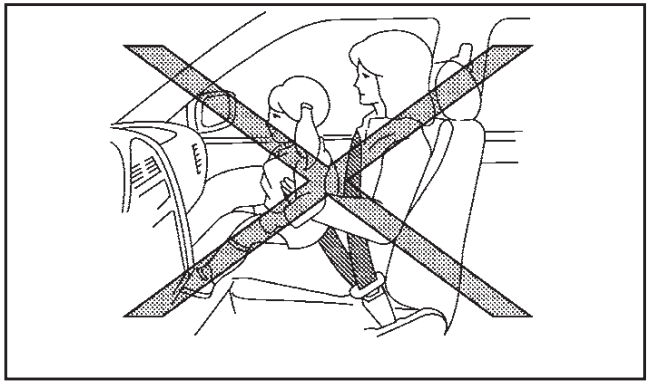

ΠΡΟΕΙΔΟΠΟΙΗΣΗ

- **Τα βρέφη και τα μικρά παιδιά θα πρέπει πάντοτε να κάθονται σε κατάλληλο παιδικό κάθισμα όταν επιβαίνουν στο αυτοκίνητο. Εάν δεν χρησιμοποιείτε παιδικό κάθισμα μπορεί να προκληθεί σοβαρός τραυματισμό ή θάνατος.**
- **Τα παιδιά και τα βρέφη δεν θα πρέπει ποτέ να μεταφέρονται στην αγκαλιά σας. Είναι αδύνατον ακόμη και για τον πιο δυνατό ενήλικα να αντισταθεί στις δυνάμεις που αναπτύσσονται σε ένα σοβαρό ατύχημα. Το παιδί θα μπορούσε να συνθλιβεί ανάμεσα στον ενήλικα και τμήματα του αυτοκινήτου. Επίσης μην φοράτε την ίδια ζώνη ασφαλείας γύρω από τον εαυτό σας και το παιδί σας.**
- **Η NISSAN συνιστά να τοποθετούνται τα παιδικά καθίσματα στο πίσω κάθισμα. Σύμφωνα με τις στατιστικές των ατυχημάτων, τα παιδιά εί-**

ναι ασφαλέστερα όταν είναι σωστά προσδεμένα στα πίσω καθίσματα παρά στα μπροστινά.

- **Η λάθος χρήση ή η λάθος τοποθέτηση ενός παιδικού καθίσματος θα μπορούσε να αυξήσει τον κίνδυνο τραυματισμού ή την σοβαρότητά του τόσο για το παιδί, όσο και για τους άλλους επιβάτες του αυτοκινήτου και μπορεί να οδηγήσει σε σοβαρό τραυματισμό ή θάνατο σε περίπτωση ατυχήματος.**
- **Ακολουθήστε όλες τις οδηγίες του κατασκευαστή του παιδικού καθίσματος για την τοποθέτηση και την χρήση του. Όταν αγοράζετε ένα παιδικό κάθισμα βεβαιωθείτε ότι επιλέγετε ένα που να ταιριάζει στο παιδί σας και το αυτοκίνητό σας. Μπορεί να μην είναι δυνατό να τοποθετήσετε σωστά στο αυτοκίνητό σας, ορισμένους τύπους παιδικών καθισμάτων.**
- **Ο προσανατολισμός του παιδικού καθίσματος, είτε με την όψη μπροστά είτε με την όψη πίσω, εξαρτάται από τον τύπο του παιδικού καθίσματος και το μέγεθος του παιδιού. Δείτε τις οδηγίες του κατασκευαστή του παιδικού καθίσματος για λεπτομέρειες.**
- **Οι ρυθμιζόμενες πλάτες των καθισμάτων θα πρέπει να ρυθμίζονται ώστε να ταιριάζουν στο παιδικό κάθισμα, αλλά όσο το δυνατόν σε όρθια θέση.**
- **Αφού τοποθετήσετε το παιδικό κάθισμα, ελέγξτε το πριν τοποθετήσετε το παιδί σας σε αυτό. Σπρώξτε το από την μία πλευρά στην άλλη και τραβήξτε το μπροστά για να βεβαιωθείτε ότι συγκρατείται καλά στην θέση του. Το παιδικό κάθισμα δεν θα πρέπει να μετακινηθεί περισσότερο από 25 χιλιοστά. Εάν το παιδικό κάθισμα δεν είναι ασφαλισμένο, σφίξτε την ζώνη ασφαλείας όσο χρειάζεται ή τοποθετήστε το σε άλλη θέση στο αυτοκίνητο και δοκιμάστε το πάλι.**
- **Όταν το παιδικό κάθισμα δεν χρησιμοποιείται, κρατήστε το ασφαλισμένο με το σύστημα παιδικού καθίσματος ISOFIX ή με την ζώνη ασφαλείας για να αποτρέψετε την εκτίναξή του σε περίπτωση απότομου φρεναρίσματος ή ατυχήματος.**
- **Ποτέ μην τοποθετείτε παιδικό κάθισμα με την όψη πίσω, στο κάθισμα του συνοδηγού, όταν υπάρχει αερόσακος συνοδηγού. Οι μπροστινοί αερόσακοι ανοίγουν με μεγάλη δύναμη. Ένα παιδικό κάθισμα τοποθετημένο με την όψη πίσω θα μπορούσε να χτυπηθεί από τον αερόσακο σε περίπτωση ατυχήματος και να τραυματίσει σοβαρά ή να σκοτώσει το παιδί σας.**
- **Εάν η ζώνη ασφαλείας στην θέση που τοποθετείται το παιδικό κάθισμα απαιτεί μονάδα ασφάλισης και αυτή δεν χρησιμοποιηθεί, μπορεί να προκληθούν τραυματισμοί από το αναποδογύρισμα του παιδικού καθίσματος στην διάρκεια κανονικού φρεναρίσματος ή σε στροφές.**

ΠΡΟΣΟΧΗ

Να θυμάστε ότι το παιδικό κάθισμα, που παραμένει μέσα στο κλειστό αυτοκίνητο, μπορεί να ζεσταθεί πολύ. Ελέγξτε την επιφάνεια του παιδικού καθίσματος και τις πόρπες, πριν τοποθετήσετε το παιδί σε αυτό.

Η Nissan συνιστά τα βρέφη και τα μικρά παιδιά να κάθονται σε παιδικό κάθισμα. Θα πρέπει να επιλέξετε ένα παιδικό κάθισμα που ταιριάζει στο αυτοκίνητό σας και να ακολουθείτε πάντα τις οδηγίες του κατασκευαστή του για την τοποθέτηση και την χρήση του. Επιπλέον, υπάρχουν πολλοί τύποι παιδικών καθισμάτων διαθέσιμοι για μεγαλύτερα παιδιά πο θα πρέπει να χρησιμοποιούνται για μέγιστη προστασία.

ΠΑΙΔΙΚΑ ΚΑΘΙΣΜΑΤΑ UNIVERSAL ΓΙΑ ΤΑ ΜΠΡΟΣΤΙΝΑ ΚΑΙ ΤΑ ΠΙΣΩ ΚΑΘΙΣΜΑΤΑ

Όταν επιλέγετε παιδικό κάθισμα, θα πρέπει να έχετε κατά νου τα ακόλουθα:

- Επιλέξτε ένα παιδικό κάθισμα που να πληροί τις πιο πρόσφατες Ευρωπαϊκές προδιαγραφές της Οδηγίας 44.04 ΕΕ.
- Βάλτε το παιδί σας να κάτσει στο παιδικό κάθισμα και ελέγξτε τις διάφορες ρυθμίσεις για να βεβαιωθείτε ότι το παιδικό κάθισμα ταιριάζει στο παιδί σας. Ακολουθείτε πάντα όλες τις συνιστώμενες διαδικασίες.
- Ελέγξτε το παιδικό κάθισμα μέσα στο αυτοκίνητό σας για να βεβαιωθείτε ότι είναι συμβατό με το σύστημα των ζωνών ασφαλείας του αυτοκινήτου σας.
- Δείτε τους πίνακες που ακολουθούν σε αυτό το τμήμα για την λίστα με τις συνιστώμενες θέσεις τοποθέτησης και τα εγκεκριμένα για το αυτοκίνητό σας παιδικά καθίσματα.

Εγκεκριμένες θέσεις για τα παιδικά καθίσματα

Γκρουπ ηλικίας	Θέση στο αυτοκίνητο		
	Θέση συνοδηγού *1 (ΜΟΝΟ με **απενεργοποιημένο** τον αερόσακο του συνοδηγού)	Πίσω κεντρική θέση	Πίσω εξωτερική θέση
Γκρουπ 0+ Έως 13 κιλά (0 έως 24 μηνών)	L*	L*	L* ή I*
Γκρουπ I 9 έως 18 κιλά (9 έως 48 μηνών)	L	L	L ή I
Γκρουπ II και III 15 έως 36 κιλά (4 έως 12 ετών)	L	L	L

U: Κατάλληλη για την κατηγορία “Universal” – παιδικά καθίσματα με την όψη μπροστά ή πίσω – εγκεκριμένα για χρήση σε αυτή την ηλικία.

L: Κατάλληλη για συγκεκριμένα παιδικά καθίσματα που δίνονται στον πίνακα που ακολουθεί.

I: Κατάλληλη για την κατηγορία “ISOFIX” (με πάνω ιμάντα πρόσδεσης) που δίνονται στον πίνακα που ακολουθεί.

*: Μόνο με την όψη πίσω

*1: Για το Juke Nismo ΜΕ ΚΑΘΙΣΜΑ RECARO: **Ποτέ μην τοποθετείτε παιδικό κάθισμα με την όψη μπροστά ή πίσω στο κάθισμα του συνοδηγού.**

Λίστα εγκεκριμένων συστημάτων παιδικού καθίσματος

Γκρουπ ηλικίας	Θέση στο αυτοκίνητο		
	Θέση συνοδηγού *6 (ΜΟΝΟ με **απενεργοποιημένο** τον αερόσακο του συνοδηγού)	Πίσω κεντρική θέση	Πίσω εξωτερική θέση
Γκρουπ 0+ Έως 13 κιλά (0 έως 24 μηνών)	Romer Baby-Safe*1,*2	Romer Baby-Safe*1,*2	Romer Baby-Safe*1,*2 Fair G 0/1S*2, *3, *4
Γκρουπ I 9 έως 18 κιλά (9 έως 48 μηνών)	Britax/Romer Duo Plus*1	Britax/Romer Duo Plus*1	Britax/Romer Duo Plus*5
Γκρουπ II και III 15 έως 36 κιλά (4 έως 12 ετών)	Romer Kid*1	Romer Kid*1	Britax Hi Liner*1 Romer Kid*1

*1: Λειτουργία Universal μόνο με βάση καθίσματος universal (επίσης διαθέσιμο με βάση καθίσματος ISOFIX).

*2: Μόνο με την όψη πίσω (RWF)

*3: Αυτό είναι παιδικό κάθισμα ISOFIX. Απαιτεί πρόσθετο πλαίσιο υποστήριξης με την όψη πίσω. Με την όψη πίσω χρησιμοποιήστε πλατφόρμα RWF A.

*4: Πλαίσιο RWF A, κωδικός ανταλλακτικού NISSAN KS5309998A.
Κάθισμα Fair G 0/1S, κωδικός ανταλλακτικού NISSAN KS5309998C.

*5: Κάθισμα Britax με πάνω ιμάντα KS53099990.
Εναλλακτικά, αποτανθείτε σε Μέλος του Δικτύου Nissan ή εξειδικευμένο συνεργείο για τις τελευταίες αναφορές πλατφόρμας.

*6: Για το Juke Nismo ΜΕ ΚΑΘΙΣΜΑ RECARO: **Ποτέ μην τοποθετείτε παιδικό κάθισμα με την όψη μπροστά ή πίσω στο κάθισμα του συνοδηγού.**

⚠ ΠΡΟΕΙΔΟΠΟΙΗΣΗ

Στα μοντέλα που είναι εξοπλισμένα με πλευρικό αερόσακο, μην αφήνετε παιδιά ή βρέφη να κάθονται στο κάθισμα του συνοδηγού καθώς μπορεί να προκληθεί σοβαρός τραυματισμός σε περίπτωση που υπάρξει σύγκρουση του αυτοκινήτου και ανοίξει ο αερόσακος

ΣΗΜΕΙΩΣΗ

Τα παιδικά καθίσματα που είναι εγκεκριμένα από την Οδηγία Ευρωπαϊκής Ένωσης No. 44.04 φέρουν εμφανώς την ένδειξη των κατηγοριών όπως Universal, Semi-universal ή ISOFIX.

ΣΥΣΤΗΜΑ ΠΑΙΔΙΚΟΥ ΚΑΘΙΣΜΑΤΟΣ ISOFIX

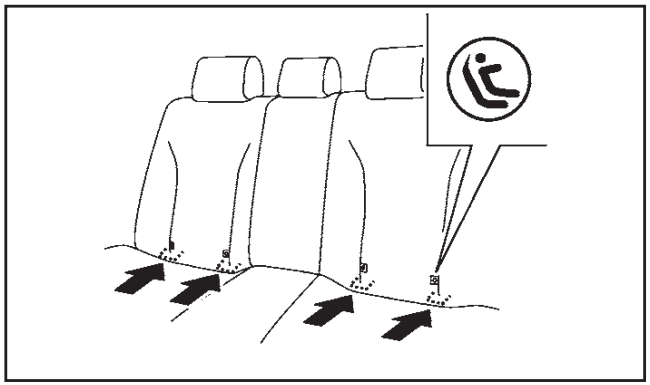

Θέση των ετικετών ISOFIX

Το αυτοκίνητό σας είναι εξοπλισμένο με ειδικά σημεία στερέωσης που χρησιμοποιούνται με τα συστήματα παιδικού καθίσματος ISOFIX.

Θέσεις σημείων κάτω στερέωσης ISOFIX

Τα σημεία στερέωσης ISOFIX παρέχονται για την τοποθέτηση παιδικών καθισμάτων μόνο στις πίσω εξωτερικές θέσεις του αυτοκινήτου. **Μην προσπαθήσετε να τοποθετήσετε ένα παιδικό κάθισμα στην κεντρική θέση με την χρήση των σημείων στήριξης ISOFIX.**

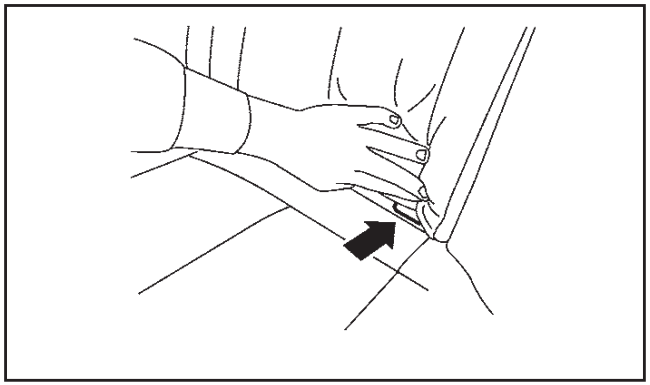

Θέση σημείων κάτω στερέωσης ISOFIX

Τα σημεία στερέωσης ISOFIX βρίσκονται στο πίσω μέρος της ταπετσαρίας της βάσης του καθίσματος, κοντά στην πλάτη του καθίσματος. Υπάρχει μία ετικέτα στην πλάτη του καθίσματος για να σας βοηθήσει να εντοπίσετε τα σημεία στερέωσης ISOFIX.

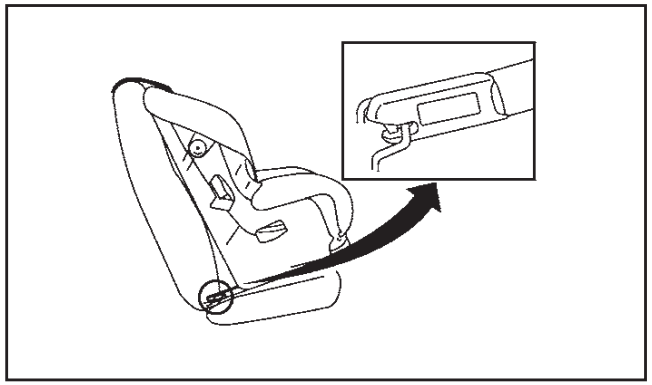

Προσάρτηση γάντζων

Προσάρτηση γάντζων παιδικού καθίσματος ISOFIX

Τα παιδικά καθίσματα ISOFIX συμπεριλαμβάνουν δύο εξαρτήματα ενσωματωμένα που μπορούν να συνδεθούν στους δύο γάντζους που βρίσκονται στο κάθισμα του αυτοκινήτου. Με το σύστημα αυτό δεν χρειάζεται να χρησιμοποιήσετε την ζώνη ασφαλείας για να ασφαλίσετε το παιδικό κάθισμα. Ελέγξτε το παιδικό σας κάθισμα για να δείτε εάν έχει ετικέτα που να δηλώνει ότι είναι συμβατό με το σύστημα ISOFIX. Αυτή η πληροφορία μπορεί να είναι επίσης και στο βιβλίο οδηγιών χρήσεως του παιδικού καθίσματος.

Γενικά, τα παιδικά καθίσματα ISOFIX απαιτούν την χρήση άνω ιμάντα πρόσδεσης ή άλλη μονάδα ενάντια στο τουμπάρισμα, όπως στηρίγματα. Όταν τοποθετείτε παιδικά καθίσματα ISOFIX, διαβάστε προσεκτικά και ακολουθήστε τις οδηγίες σε αυτό το βιβλίο καθώς και αυτές που σας παρέχονται με το παιδικό κάθισμα. (Δείτε το «Τοποθέτηση παιδικού καθίσματος με την χρήση ISOFIX» πιο κάτω).

ΣΤΕΡΕΩΣΗ ΠΑΙΔΙΚΟΥ ΚΑΘΙΣΜΑΤΟΣ

Το αυτοκίνητό σας είναι σχεδιασμένο να μπορεί να υποδεχθεί ένα σύστημα παιδικού καθίσματος στο πίσω κάθισμα. Όταν τοποθετείτε ένα σύστημα παιδικού καθίσματος, διαβάστε προσεκτικά και ακολουθήστε τις οδηγίες σε αυτό το βιβλίο, καθώς και αυτές που σας παρέχονται με το παιδικό κάθισμα.

ΠΡΟΕΙΔΟΠΟΙΗΣΗ

- **Οι γάντζοι στερέωσης είναι σχεδιασμένοι ώστε να αντέχουν μόνο τα φορτία εκείνα που προέρχονται από ένα σωστά τοποθετημένο παιδικό κάθισμα. Δεν πρέπει σε καμία περίπτωση να χρησιμοποιούνται για ζώνες ασφαλείας ενηλίκων, καλωδιώσεις ή για την πρόσδεση άλλων αντικειμένων ή εξοπλισμού στο αυτοκίνητο.**
- **Ο πάνω ιμάντας πρόσδεσης του παιδικού καθίσματος μπορεί να πάθει ζημιά από την επαφή με το κάλυμμα του χώρου αποσκευών ή τα αντικείμενα στον χώρο φόρτωσης. Αφαιρέστε το κάλυμμα του χώρου αποσκευών από το αυτοκίνητο ή ασφαλίστε το στον χώρο των αποσκευών. Επίσης, ασφαλίστε οποιαδήποτε χαλαρά αντικείμενα στον χώρο φόρτωσης. Το παιδί σας θα μπορούσε να τραυματιστεί σοβαρά ή να σκοτωθεί σε περίπτωση σύγκρουσης εάν ο πάνω ιμάντας πρόσδεσης έχει πάθει ζημιά.**

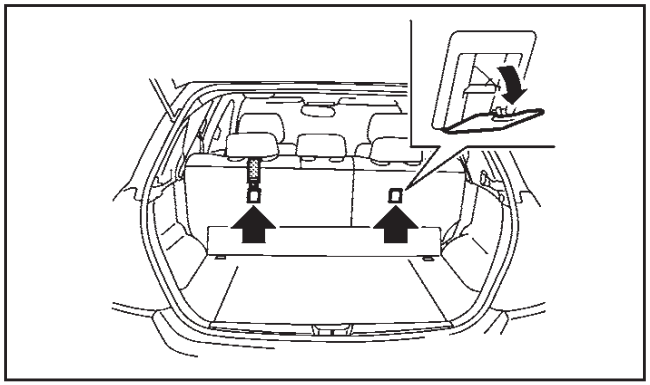

Θέση πρόσδεσης

Τα σημεία πρόσδεσης βρίσκονται στην πίσω πλευρά από τις πλάτες των καθισμάτων.

ΤΟΠΟΘΕΤΗΣΗ ΠΑΙΔΙΚΟΥ ΚΑΘΙΣΜΑΤΟΣ ΜΕ ΤΗΝ ΧΡΗΣΗ ISOFIX

ΠΡΟΕΙΔΟΠΟΙΗΣΗ

- **Τοποθετήστε τα παιδικά καθίσματα ISOFIX μόνο στις καθορισμένες θέσεις. Για τα κάτω σημεία στερέωσης ISOFIX δείτε το «Σύστημα παιδικού καθίσματος ISOFIX» πιο πριν. Εάν το παιδικό κάθισμα δεν ασφαλιστεί σωστά, το παιδί σας μπορεί να τραυματιστεί ή να σκοτωθεί σε περίπτωση ατυχήματος.**
- **Μην τοποθετείτε παιδικά καθίσματα που απαιτούν την χρήση πάνω ιμάντα πρόσδεσης σε θέσεις στο αυτοκίνητο που δεν έχουν γάντζο για πάνω ιμάντα πρόσδεσης.**
- **Μην ασφαλίζετε ένα παιδικό κάθισμα στην πίσω κεντρική θέση με την χρήση των κάτω σημείων στερέωσης του συστήματος ISOFIX. Το παιδικό κάθισμα δεν θα ασφαλίσει καλά.**
- **Ελέγξτε τα κάτω σημεία στερέωσης βάζοντας τα δάχτυλά σας στην περιοχή και ψηλαφίζοντας για να βεβαιωθείτε ότι δεν υπάρχουν εμπόδια πάνω από τους γάντζους ISOFIX, όπως ιμάντας κάποιας ζώνης ή υλικό ταπετσαρίας. Εάν υπάρχουν εμπόδια στους γάντζους του ISOFIX, το παιδικό κάθισμα δεν θα ασφαλίσει καλά.**
- **Οι γάντζοι των παιδικών καθισμάτων είναι σχεδιασμένοι να αντέχουν μόνο τα φορτία εκείνα που προέρχονται από ένα σωστά τοποθετημένο παιδικό κάθισμα. Δεν πρέπει σε καμία περίπτωση να χρησιμοποιούνται για ζώνες ασφαλείας ενηλίκων, καλωδιώσεις ή για την πρόσδεση άλλων αντικειμένων ή εξοπλισμού στο αυτοκίνητο.**

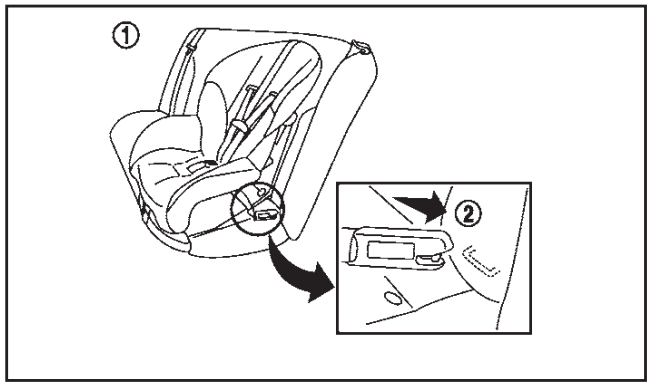

Βήματα 1 και 2

Τοποθέτηση στις πίσω εξωτερικές θέσεις

Με την όψη μπροστά:

Βεβαιωθείτε ότι ακολουθείτε τις οδηγίες του κατασκευαστή του παιδικού καθίσματος για την σωστή χρήση του. Ακολουθήστε αυτά τα βήματα για να τοποθετήσετε το παιδικό κάθισμα με την όψη μπροστά, στις εξωτερικές θέσεις, με την χρήση του ISOFIX:

1. Τοποθετήστε το παιδικό κάθισμα στο κάθισμα του αυτοκινήτου (1).
2. Ασφαλίστε τις προσαρτήσεις στερέωσης του παιδικού καθίσματος στα κάτω σημεία στερέωσης του ISOFIX (2).
3. Η πλάτη του παιδικού καθίσματος θα πρέπει να έχει ασφαλιστεί στην πλάτη του καθίσματος του αυτοκινήτου. Εάν είναι απαραίτητο, ρυθμίστε ή βγάλτε το προσκέφαλο του καθίσματος για να έχετε σωστή εφαρμογή του παιδικού καθίσματος. (Δείτε το «Προσκέφαλα καθισμάτων» πιο πριν). Εάν αφαιρέσετε το προσκέφαλο του καθίσματος, αποθηκεύστε το σε ασφαλές σημείο. Βεβαιωθείτε ότι έχετε τοποθετήσει το προσκέφαλο του καθίσματος όταν βγάλετε το παιδικό κάθισμα. Εάν η θέση του αυτοκινήτου δεν έχει ρυθμιζόμενο προσκέφαλο καθίσματος και αυτό παρεμποδίζει την σωστή εφαρμογή του παιδικού καθίσματος, δοκιμάστε άλλη θέση στο αυτοκίνητο ή διαφορετικό παιδικό κάθισμα.

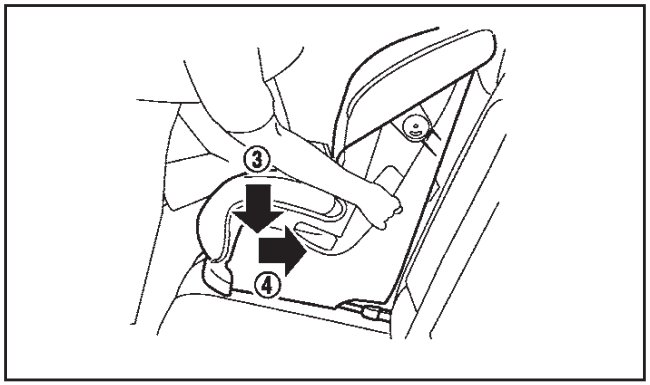

Βήμα 4

4. Κοντύνετε τον ιμάντα προσάρτησης για να σφίξει το παιδικό κάθισμα, πιέστε προς τα κάτω (3) και προς τα πίσω (4) σταθερά στο κέντρο του παιδικού καθίσματος με το γόνατό σας για να πιεστεί η ταπετσαρία του αυτοκινήτου και η πλάτη του καθίσματος.
5. Εάν το παιδικό κάθισμα είναι εξοπλισμένο με πάνω ιμάντα πρόσδεσης, οδηγήστε τον πάνω ιμάντα στερέωσης και ασφαλίστε τον στο σημείο πρόσδεσης. (Δείτε «Πρόσδεση παιδικού καθίσματος» πιο πριν).
6. Εάν το παιδικό κάθισμα είναι εξοπλισμένο με άλλη μονάδα προστασίας από το τουμπάρισμα, όπως στηρίγματα, χρησιμοποιήστε τα αντί για τον πάνω ιμάντα πρόσδεσης, ακολουθώντας τις οδηγίες του κατασκευαστή του παιδικού καθίσματος.

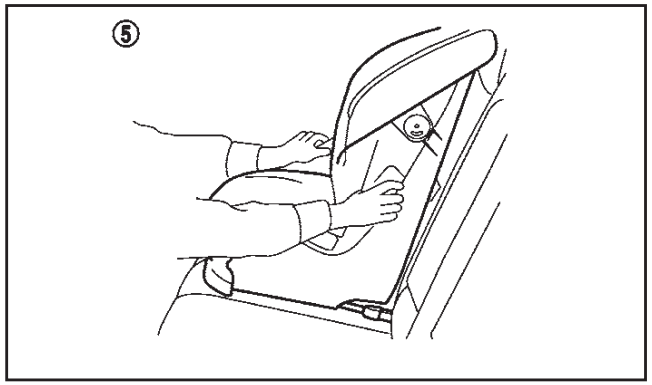

Βήμα 7

7. Δοκιμάστε το παιδικό κάθισμα πριν τοποθετήσετε το παιδί σε αυτό (5). Σπρώξτε το παιδικό κάθισμα από την μία πλευρά στην άλλη και τραβήξτε το μπροστά για να βεβαιωθείτε ότι είναι καλά στερεωμένο στην θέση του.
8. Ελέγξτε για να βεβαιωθείτε ότι το παιδικό κάθισμα είναι καλά στερεωμένο, πριν από κάθε χρήση. Εάν το παιδικό κάθισμα είναι χαλαρό, επαναλάβετε τα βήματα 3 έως 7.

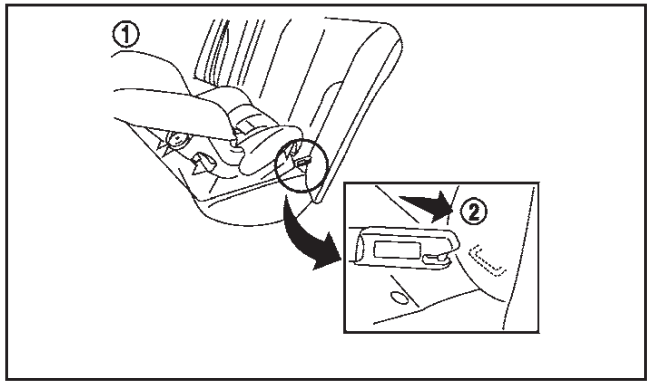

Βήματα 1 και 2

Με την όψη πίσω:

Βεβαιωθείτε ότι ακολουθείτε τις οδηγίες του κατασκευαστή του παιδικού καθίσματος για την σωστή χρήση του. Ακολουθήστε αυτά τα βήματα για να τοποθετήσετε το παιδικό κάθισμα με την όψη πίσω, στις εξωτερικές θέσεις, με την χρήση του ISOFIX:

1. Τοποθετήστε το παιδικό κάθισμα στο κάθισμα του αυτοκινήτου (1).
2. Ασφαλίστε τις προσαρτήσεις στερέωσης του παιδικού καθίσματος στα κάτω σημεία στερέωσης του ISOFIX (2).

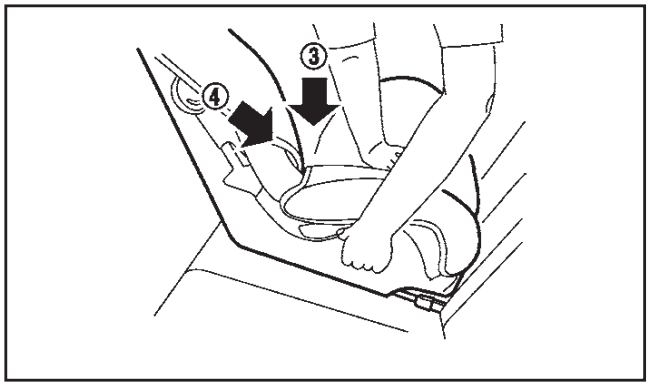

Βήμα 3

3. Κοντύνετε τον ιμάντα προσάρτησης για να σφίξει το παιδικό κάθισμα, πιέστε προς τα κάτω (3) και προς τα πίσω (4) σταθερά στο κέντρο του παιδικού καθίσματος με το γόνατό σας για να πιεστεί η ταπετσαρία του αυτοκινήτου και η πλάτη του καθίσματος.
4. Εάν το παιδικό κάθισμα είναι εξοπλισμένο με πάνω ιμάντα πρόσδεσης, οδηγήστε τον πάνω ιμάντα στερέωσης και ασφαλίστε τον στο ση-

μείο πρόσδεσης. (Δείτε «Πρόσδεση παιδικού καθίσματος» πιο πριν).

5. Εάν το παιδικό κάθισμα είναι εξοπλισμένο με άλλη μονάδα προστασίας από το τουμπάρισμα, όπως στηρίγματα, χρησιμοποιήστε τα αντί για τον πάνω ιμάντα πρόσδεσης, ακολουθώντας τις οδηγίες του κατασκευαστή του παιδικού καθίσματος.

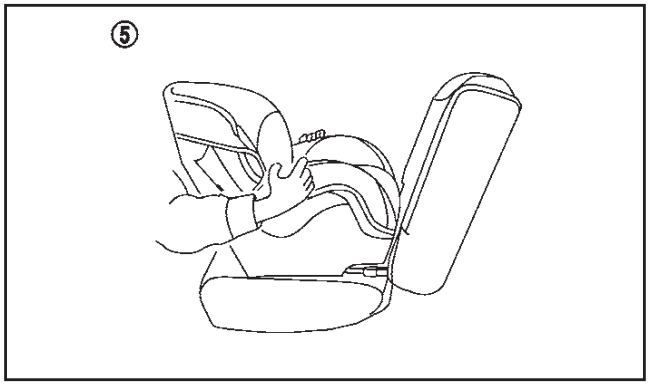

Βήμα 6

6. Δοκιμάστε το παιδικό κάθισμα πριν τοποθετήσετε το παιδί σε αυτό (5). Σπρώξτε το παιδικό κάθισμα από την μία πλευρά στην άλλη και τραβήξτε το μπροστά για να βεβαιωθείτε ότι είναι καλά στερεωμένο στην θέση του.
7. Ελέγξτε για να βεβαιωθείτε ότι το παιδικό κάθισμα είναι καλά στερεωμένο, πριν από κάθε χρήση. Εάν το παιδικό κάθισμα είναι χαλαρό, επαναλάβετε τα βήματα 3 έως 6.

ΤΟΠΟΘΕΤΗΣΗ ΠΑΙΔΙΚΟΥ ΚΑΘΙΣΜΑΤΟΣ ΜΕ ΤΗΝ ΧΡΗΣΗ ΤΗΣ ΖΩΝΗΣ ΑΣΦΑΛΕΙΑΣ ΤΥΠΟΥ 3ΩΝ ΣΗΜΕΙΩΝ

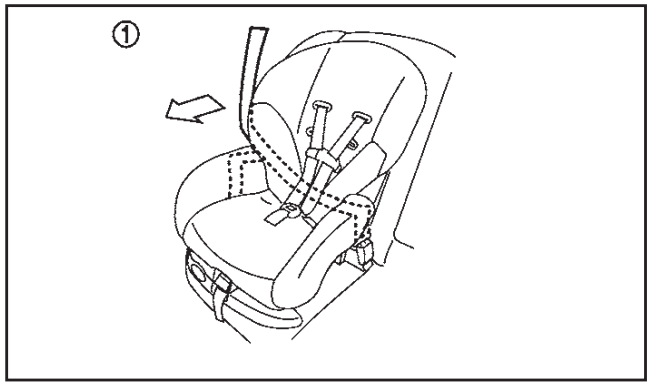

Βήμα 1

Τοποθέτηση στα πίσω καθίσματα

Με την όψη μπροστά:

Βεβαιωθείτε ότι ακολουθείτε τις οδηγίες του κατασκευαστή του παιδικού καθίσματος για την σωστή χρήση του. Ακολουθήστε αυτά τα βήματα για να τοποθετήσετε το παιδικό κάθισμα με την όψη μπροστά και την χρήση της ζώνης ασφαλείας τύπου 3ων σημείων, χωρίς μονάδα αυτόματης ασφάλισης:

1. Τοποθετήστε το παιδικό κάθισμα στο κάθισμα του αυτοκινήτου (1).

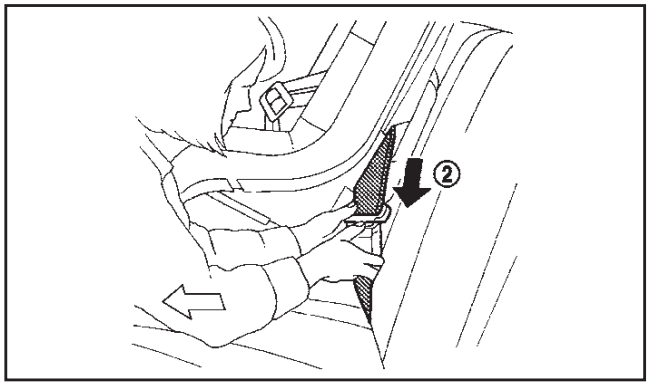

Βήμα 2

2. Οδηγείστε την γλώσσα της ζώνης μέσα από το παιδικό κάθισμα και βάλτε την στην πόρπη (2) έως ότου ακούσετε και νοιώσετε την ασφάλισή της.
3. Για να μην έχετε τζόγο στην ζώνη ώμου, θα είναι απαραίτητο να ασφαλίσετε την ζώνη ώμου στην θέση της με τα κλιπ ασφάλισης που είναι προσαρτημένα στο παιδικό κάθισμα.

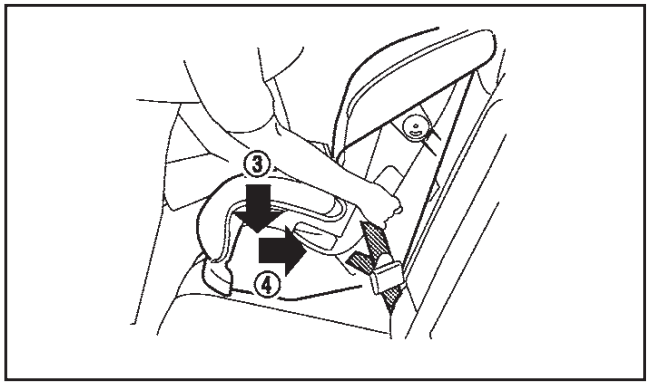

Βήμα 4

4. Αφαιρέστε τον τζόγο από την ζώνη ασφαλείας για να σφίξει το παιδικό κάθισμα, πιέστε προς τα κάτω (3) και προς τα πίσω (4) σταθερά στο κέντρο του παιδικού καθίσματος με το γόνατό σας για να πιεστεί η ταπετσαρία του αυτοκινήτου και η πλάτη του καθίσματος, ενώ τραβάτε επάνω την ζώνη ασφαλείας.

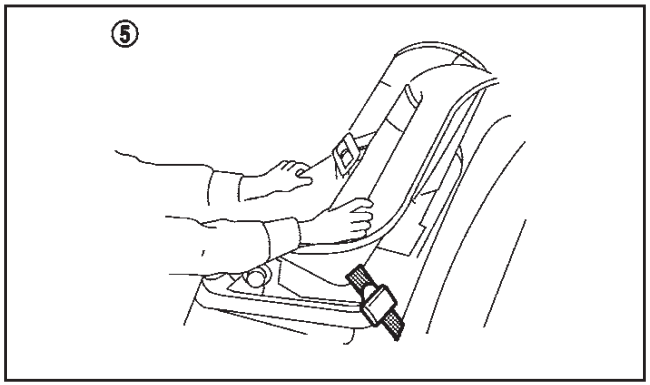

Βήμα 5

5. Δοκιμάστε το παιδικό κάθισμα πριν τοποθετήσετε το παιδί σε αυτό (5). Σπρώξτε το παιδικό κάθισμα από την μία πλευρά στην άλλη και τραβήξτε το μπροστά για να βεβαιωθείτε ότι είναι καλά στερεωμένο στην θέση του.
6. Ελέγξτε για να βεβαιωθείτε ότι το παιδικό κάθισμα είναι καλά στερεωμένο, πριν από κάθε χρήση. Εάν το παιδικό κάθισμα είναι χαλαρό, επαναλάβετε τα βήματα 3 έως 5.

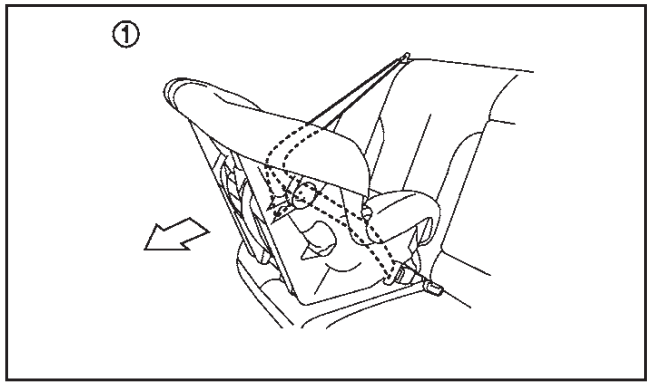

Βήμα 1

Με την όψη πίσω:

Βεβαιωθείτε ότι ακολουθείτε τις οδηγίες του κατασκευαστή του παιδικού καθίσματος για την σωστή χρήση του. Ακολουθήστε αυτά τα βήματα για να τοποθετήσετε το παιδικό κάθισμα με την όψη πίσω και την χρήση της ζώνης ασφαλείας τύπου 3ων σημείων, χωρίς μονάδα αυτόματης ασφάλισης:

1. Τοποθετήστε το παιδικό κάθισμα στο κάθισμα του αυτοκινήτου (1).

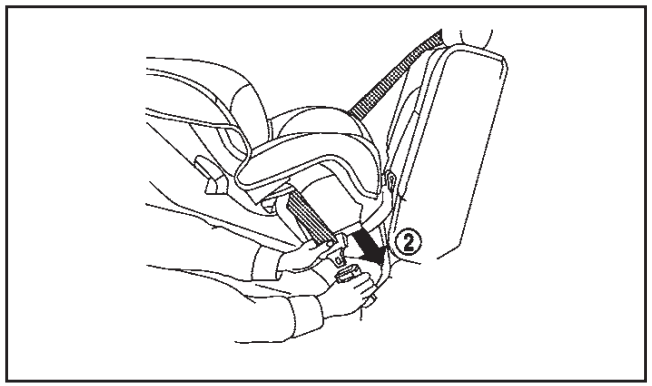

Βήμα 2

2. Οδηγείστε την γλώσσα της ζώνης μέσα από το παιδικό κάθισμα και βάλτε την στην πόρπη (2) έως ότου ακούσετε και νοιώσετε την ασφάλισή της.
3. Για να μην έχετε τζόγο στην ζώνη ώμου, θα είναι απαραίτητο να ασφαλίσετε την ζώνη ώμου στην θέση της με τα κλιπ ασφάλισης που είναι προσαρτημένα στο παιδικό κάθισμα.

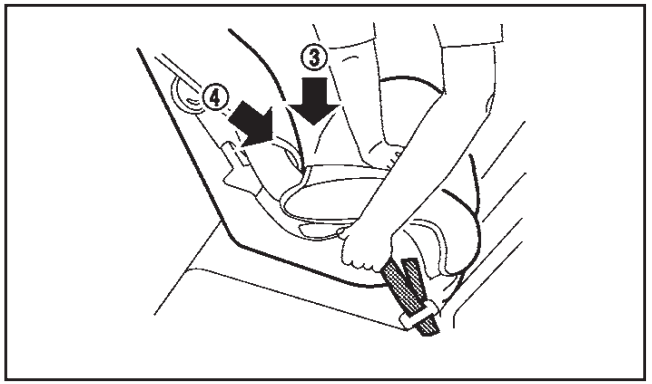

Βήμα 4

4. Αφαιρέστε τον τζόγο από την ζώνη ασφαλείας για να σφίξει το παιδικό κάθισμα, πιέστε προς τα κάτω (3) και προς τα πίσω (4) σταθερά στο κέντρο του παιδικού καθίσματος με το γόνατό σας για να πιεστεί η ταπετσαρία του αυτοκινήτου και η πλάτη του καθίσματος, ενώ τραβάτε επάνω την ζώνη ασφαλείας.

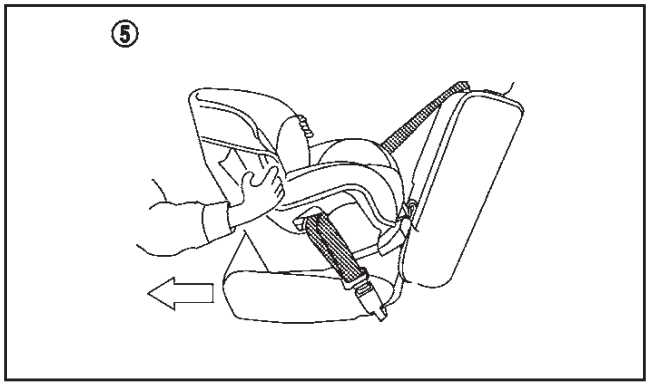

Βήμα 5

5. Δοκιμάστε το παιδικό κάθισμα πριν τοποθετήσετε το παιδί σε αυτό (5). Σπρώξτε το παιδικό κάθισμα από την μία πλευρά στην άλλη και τραβήξτε το μπροστά για να βεβαιωθείτε ότι είναι καλά στερεωμένο στην θέση του.
6. Ελέγξτε για να βεβαιωθείτε ότι το παιδικό κάθισμα είναι καλά στερεωμένο, πριν από κάθε χρήση. Εάν το παιδικό κάθισμα είναι χαλαρό, επαναλάβετε τα βήματα 3 έως 5.

SSS0300A

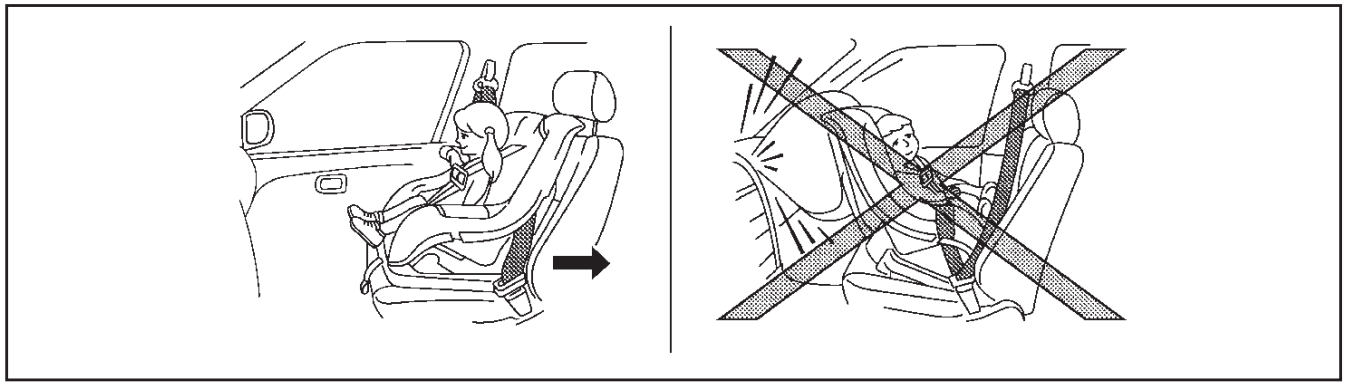

Τοποθέτηση στο κάθισμα του συνοδηγού

ΠΡΟΕΙΔΟΠΟΙΗΣΗ

- **Ποτέ μην τοποθετείτε παιδικό κάθισμα με την όψη πίσω στο κάθισμα του συνοδηγού, όταν υπάρχει αερόσακος συνοδηγού. Οι μπροστινοί αερόσακοι ανοίγουν με μεγάλη δύναμη. Ένα παιδικό κάθισμα με την όψη πίσω μπορεί να χτυπηθεί από τον αερόσακο, σε περίπτωση ατυχήματος και να τραυματίσει σοβαρά ή να σκοτώσει το παιδί σας.**
- **Ποτέ μην τοποθετείτε παιδικό κάθισμα με τον πάνω ιμάντα πρόσδεσης στο κάθισμα του συνοδηγού.**
- **Η Nissan συνιστά το παιδικό κάθισμα να τοποθετείται στο πίσω κάθισμα του αυτοκινήτου. Ωστόσο, εάν πρέπει να τοποθετήσετε ένα παιδικό κάθισμα στην θέση του συνοδηγού, μετακινήστε το κάθισμα του συνοδηγού όσο γίνεται πιο πίσω.**
- **Τα παιδικά καθίσματα για βρέφη θα πρέπει να χρησιμοποιούνται με την όψη προς τα πίσω και για τον λόγο αυτό δεν πρέπει να χρησιμοποιούνται στο κάθισμα του συνοδηγού, όταν υπάρχει αερόσακος συνοδηγού.**

Με την όψη μπροστά:

Βεβαιωθείτε ότι ακολουθείτε τις οδηγίες του κατασκευαστή του παιδικού καθίσματος για την σωστή χρήση του. Ακολουθήστε αυτά τα βήματα για να τοποθετήσετε το παιδικό κάθισμα με την όψη μπροστά, στο κάθισμα του συνοδηγού, με την χρήση της ζώνης ασφαλείας τύπου 3ων σημείων, χωρίς μονάδα αυτόματης ασφάλισης:

Εάν πρέπει να τοποθετήσετε ένα παιδικό κάθισμα με την όψη μπροστά στο κάθισμα του συνοδηγού, ακολουθήστε αυτά τα βήματα:

1. Κλείστε τον αερόσακο του συνοδηγού, χρησιμοποιώντας τον διακόπτη αερόσακου συνοδηγού. (Δείτε το «Πρόσθετο σύστημα συγκράτησης» παρακάτω). Βάλτε τον διακόπτη της μίζας στην θέση ON και βεβαιωθείτε ότι το φως κατάστα-

σης μπροστινού αερόσακου στο ταμπλό των οργάνων ανάβει.

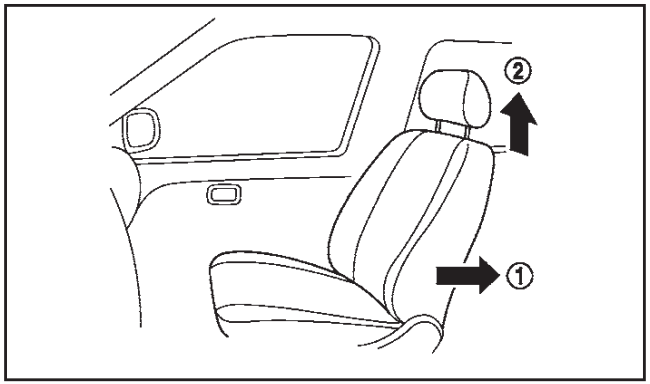

Βήματα 2 και 3

2. Μετακινήστε το κάθισμα του αυτοκινήτου στην πιο πίσω θέση (1).
3. Ρυθμίστε το προσκέφαλο του καθίσματος στην πιο ψηλή θέση (2).
4. Τοποθετήστε το παιδικό κάθισμα στο κάθισμα του αυτοκινήτου.

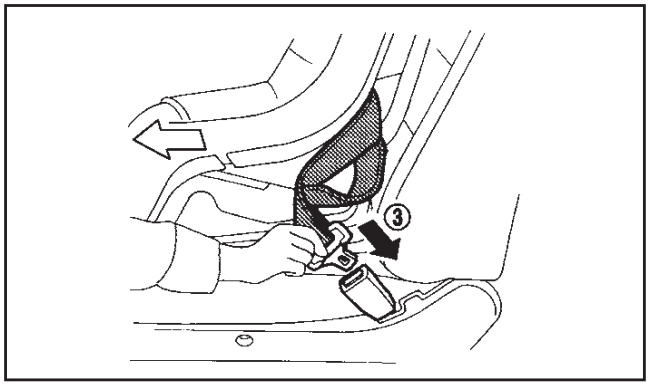

Βήμα 5

5. Οδηγείστε την γλώσσα της ζώνης μέσα από το παιδικό κάθισμα και βάλτε την στην πόρπη (3) έως ότου ακούσετε και νοιώσετε την ασφάλισή της.
6. Για να μην έχετε τζόγο στην ζώνη ώμου, θα είναι απαραίτητο να ασφαλίσετε την ζώνη ώμου στην θέση της με τα κλιπ ασφάλισης που είναι προσαρτημένα στο παιδικό κάθισμα.

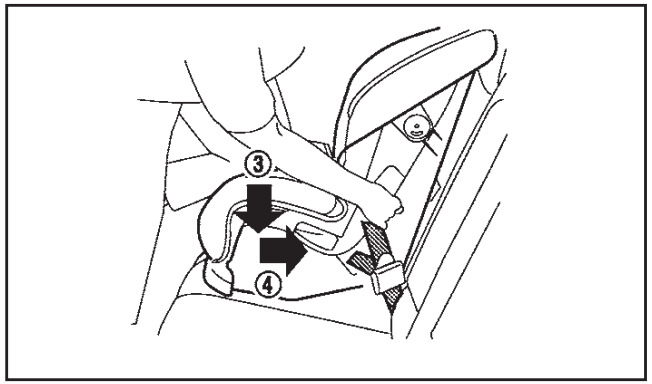

Βήμα 7

7. Αφαιρέστε τον τζόγο από την ζώνη ασφαλείας για να σφίξει το παιδικό κάθισμα, πιέστε προς τα κάτω (4) και προς τα πίσω (5) σταθερά στο κέντρο του παιδικού καθίσματος με το γόνατό σας για να πιεστεί η ταπετσαρία του αυτοκινήτου και η πλάτη του καθίσματος, ενώ τραβάτε επάνω την ζώνη ασφαλείας.

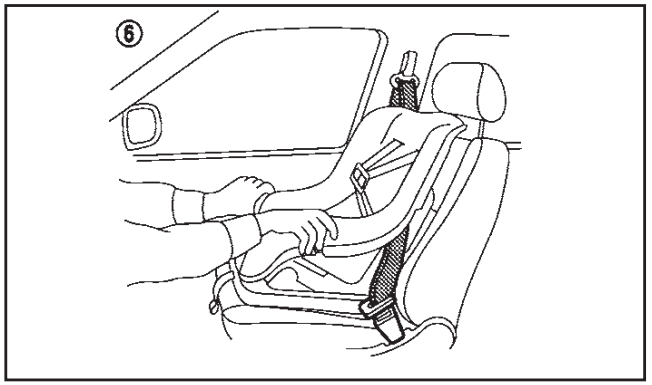

Βήμα 8

5. Δοκιμάστε το παιδικό κάθισμα πριν τοποθετήσετε το παιδί σε αυτό (6). Σπρώξτε το παιδικό κάθισμα από την μία πλευρά στην άλλη και τραβήξτε το μπροστά για να βεβαιωθείτε ότι είναι καλά στερεωμένο στην θέση του.
6. Ελέγξτε για να βεβαιωθείτε ότι το παιδικό κάθισμα είναι καλά στερεωμένο, πριν από κάθε χρήση. Εάν το παιδικό κάθισμα είναι χαλαρό, επαναλάβετε τα βήματα 5 έως 8.

ΠΡΟΣΘΕΤΟ ΣΥΣΤΗΜΑ ΣΥΓΚΡΑΤΗΣΗΣ (ΣΥΣΤΗΜΑ ΑΕΡΟΣΑΚΟΥ)

ΠΡΟΦΥΛΑΞΕΙΣ ΓΙΑ ΤΟ ΣΥΣΤΗΜΑ ΤΟΥ ΑΕΡΟΣΑΚΟΥ

Το κεφάλαιο αυτό αφορά το Πρόσθετο Σύστημα Συγκράτησης (SRS) και περιέχει σημαντικές πληροφορίες για τους πρόσθετους μπροστινούς αερόσακους οδηγού και του συνοδηγού, τους πλευρικούς αερόσακους, τους πλευρικού αερόσακους κουρτίνα και το σύστημα ζωνών ασφαλείας με προεντατήρες.

Σύστημα μπροστινού αερόσακου

Το σύστημα αυτό μπορεί να βοηθήσει στην απορρόφηση της δύναμης πρόσκρουσης στο πρόσωπο και το στέρνο του οδηγού και του συνοδηγού σε συγκεκριμένες μετωπικές συγκρούσεις. Το σύστημα μπροστινού αερόσακου είναι σχεδιασμένο να ανοίγει στο μπροστινό μέρος, στην πλευρά που έχει προσκρούσει το αυτοκίνητο.

Σύστημα πλευρικού αερόσακου

Το σύστημα αυτό μπορεί να βοηθήσει στην απορρόφηση της δύναμης πρόσκρουσης στο στέρνο και στην λεκάνη του οδηγού και του συνοδηγού σε συγκεκριμένες πλευρικές συγκρούσεις. Ο πλευρικός αερόσακος είναι σχεδιασμένος για να ανοίγει στην πλευρά του αυτοκινήτου που γίνεται η σύγκρουση.

Σύστημα πλευρικού αερόσακου κουρτίνα (όπου υπάρχει)

Το σύστημα αυτό μπορεί να μειώσει την δύναμη πρόσκρουσης στο κεφάλι του οδηγού και των επιβατών των μπροστά και πίσω εξωτερικών καθισμάτων, σε συγκεκριμένες πλευρικές συγκρούσεις. Οι πλευρικοί αερόσακοι κουρτίνα είναι σχεδιασμένοι να ανοίγουν στην πλευρά του αυτοκινήτου που γίνεται η σύγκρουση.

Το Πρόσθετο Σύστημα Συγκράτησης (SRS) είναι σχεδιασμένο για να **συμπληρώνει** την προστασία από τις συγκρούσεις που παρέχεται στον οδηγό και τους επιβάτες από τις ζώνες ασφαλείας και σε καμιά περίπτωση **δεν τις υποκαθιστά**. Ο αερόσακος μπορεί να βοηθήσει να σωθούν ζωές και να μειωθούν οι σοβαροί τραυματισμοί. Ωστόσο το άνοιγμα των αερόσακων μπορεί να προκαλέσει εκδορές ή άλλους τραυματισμούς. Οι αερόσακοι δεν παρέχουν προστασία στο κάτω μέρος του σώματος. Οι επιβάτες θα πρέπει πάντα να φοράνε σωστά τις ζώνες ασφαλείας και να κάθονται στην κατάλληλη απόσταση από το τιμόνι και το ταμπλό των οργάνων. (Δείτε το «Ζώνες ασφαλείας» πιο πριν). Οι αερόσακοι ανοίγουν γρήγορα για να βοηθήσουν στην προστασία των επιβατών. Η δύναμη με την οποία ανοίγουν οι αερόσακοι μπορεί να αυξήσει τον κίνδυνο τραυματισμού εάν οι επιβάτες είναι πολύ κοντά ή ακουμπάνε στις μονάδες των αερόσακων όταν αυτές ανοίγουν. Οι αερόσακοι θα ξεφουσκώσουν γρήγορα μετά το άνοιγμά τους.

Ο αερόσακος θα λειτουργήσει μόνο όταν ο διακόπτης της μίζας είναι στην θέση ON.

Μόλις γυρίσετε τον διακόπτη της μίζας στην θέση ON θα ανάψει το προειδοποιητικό φως του αερόσακου το οποίο θα σβήσει μετά από περίπου 7 δευτερόλεπτα εάν το σύστημα λειτουργεί κανονικά. Για περισσότερες πληροφορίες δείτε το «Ενδεικτικά / Προειδοποιητικά φώτα και βομβητές» στο κεφάλαιο «2. Όργανα και Χειριστήρια».

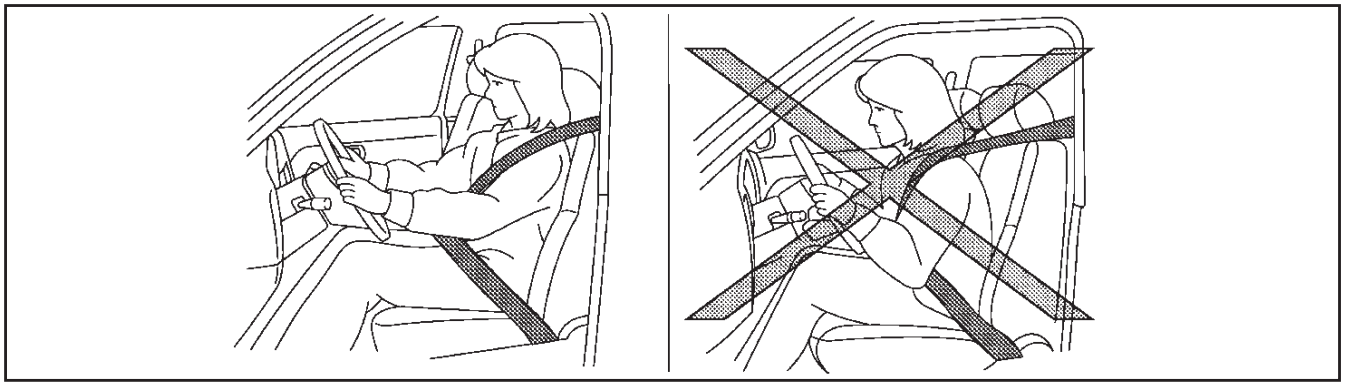

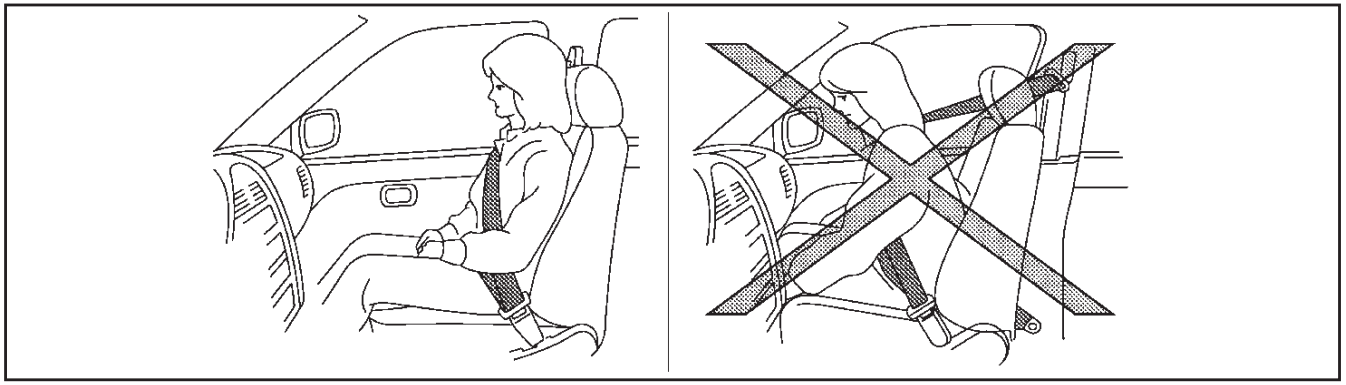

ΠΡΟΕΙΔΟΠΟΙΗΣΗ

- **Υπό κανονικές συνθήκες οι μπροστινοί αερόσακοι δεν θα ανοίξουν σε περίπτωση πλευρικής σύγκρουσης, σύγκρουσης στο πίσω μέρος του αυτοκινήτου, τουμπάρισμα ή σε ελαφριά μετωπική σύγκρουση. Θα πρέπει πάντα να φοράτε τις ζώνες ασφαλείας σας για να μειώσετε τον κίνδυνο ή την σοβαρότητα του τραυματισμού σε διαφορετικά είδη ατυχημάτων.**
- **Οι ζώνες ασφαλείας και οι αερόσακοι είναι πιο αποτελεσματικά όταν κάθεστε τελείως πίσω και σε όρθια θέση στο κάθισμα. Οι αερόσακοι ανοίγουν με μεγάλη δύναμη. Εάν δεν είστε δεμένοι, γέρνετε μπροστά, κάθεστε στο πλάι ή κατά οποιονδήποτε τρόπο εκτός θέσης, διατρέχετε μεγαλύτερο κίνδυνο τραυματισμού ή θανάτου σε περίπτωση σύγκρουσης ενώ μπορεί να υποστείτε σοβαρό ή θανάσιμο τραυματισμό από τον αερόσακο εάν ακουμπάτε πάνω του όταν ανοίξει. Να κάθεστε πάντα πίσω, ακουμπώντας στην πλάτη του καθίσματος και όσο είναι πρακτικά δυνατόν μακριά από το τιμόνι και το ταμπλό των οργάνων. Να χρησιμοποιείτε πάντα τις ζώνες ασφαλείας.**

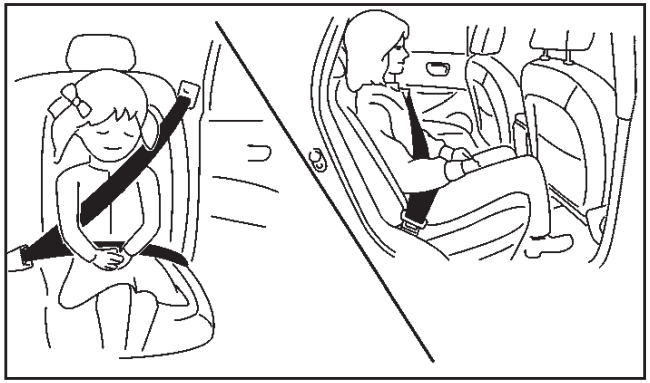

Σωστός τρόπος να κάθεστε (πίσω)

ΠΡΟΕΙΔΟΠΟΙΗΣΗ

- **Ποτέ μην αφήνετε τα παιδιά να επιβαίνουν στο αυτοκίνητο χωρίς να φοράνε ζώνη ασφαλείας. Επίσης μην να αφήνετε να βγάζουν τα χέρια τους ή το πρόσωπό τους από το παράθυρο. Μην επιχειρήσετε να κρατήσετε τα παιδιά στα χέρια σας ή την αγκαλιά σας.**
- **Τα παιδιά μπορεί να τραυματιστούν σοβαρά ή να σκοτωθούν εάν ανοίξει ο αερόσακος και δεν φοράνε ζώνη ασφαλείας.**

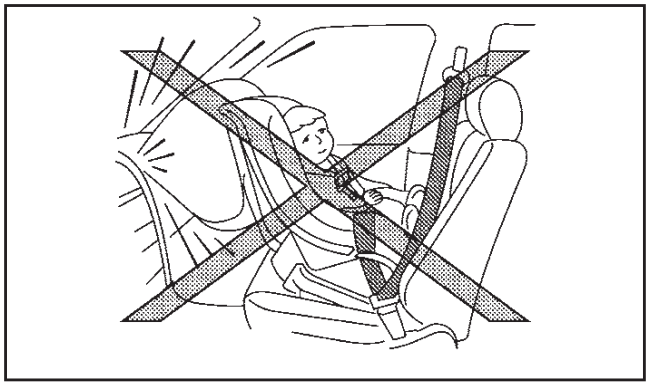

- **Ποτέ μην τοποθετείτε παιδικό κάθισμα με την όψη πίσω στο κάθισμα του συνοδηγού. Το άνοιγμα του αερόσακου του συνοδηγού μπορεί να τραυματίσει σοβαρά ή να σκοτώσει το παιδί σας. (Δείτε το «Παιδικά καθίσματα» πιο πριν).**

ΠΡΟΕΙΔΟΠΟΙΗΣΗ

- **Σε κανονικές συνθήκες ο πλευρικός αερόσακος και ο πλευρικός αερόσακος κουρτίνα δεν θα ανοίξουν σε περίπτωση μετωπικής σύγκρουσης, σύγκρουσης στο πίσω μέρος του αυτοκινήτου ή σε περίπτωση ελαφριάς πλευρικής σύγκρουσης. Θα πρέπει πάντα να φοράτε τις ζώνες ασφαλείας σας για να μειώσετε τον κίνδυνο ή την σοβαρότητα του τραυματισμού σε διαφορετικά είδη ατυχημάτων.**
- **Οι ζώνες ασφαλείας, ο πλευρικός αερόσακος και ο πλευρικός αερόσακος κουρτίνα είναι πιο αποτελεσματικά όταν κάθεστε τελείως πίσω και σε όρθια θέση στο κάθισμα. Ο πλευρικός αερόσακος και ο πλευρικός αερόσακος κουρτίνα ανοίγουν με μεγάλη δύναμη. Εάν εσείς και οι επιβάτες σας δεν φοράτε ζώνες ασφαλείας, γέρνετε μπροστά, κάθεστε στο πλάι ή εκτός θέση κατά οποιονδήποτε τρόπο, τότε είστε σε μεγαλύτερο κίνδυνο τραυματισμού ή θανάτου σε περίπτωση ατυχήματος.**
- **Μην αφήνετε κανέναν να τοποθετεί τα χέρια του, τα πόδια του ή το πρόσωπό του κοντά στον πλευρικό αερόσακο και στον πλευρικό αερόσακο κουρτίνα, στο πλάι της πλάτης του μπροστινού καθίσματος ή κοντά στις πλευρικές μπάρες της οροφής. Μην αφήνετε κανέναν όταν κάθεται στο μπροστινό κάθισμα να βγάζει τα χέρια του έξω από το παράθυρο ή να ακουμπάει στην πόρτα.**
- **Όταν κάθεστε στο πίσω κάθισμα, μην κρατιέστε από την πλάτη του μπροστινού καθίσματος. Εάν ανοίξει ο πλευρικός αερόσακος ή ο πλευρικός αερόσακος κουρτίνα, μπορεί να τραυματιστείτε σοβαρά. Να δίνετε ιδιαίτερη προσοχή στα παιδιά που θα πρέπει να είναι πάντοτε σωστά δεμένα.**
- **Μην χρησιμοποιείτε καλύμματα στα μπροστινά καθίσματα. Μπορεί να παρεμποδίσουν το άνοιγμα του πλευρικού αερόσακου ή του πλευρικού αερόσακου κουρτίνα.**

Σύστημα προεντατήρα ζώνης ασφαλείας

Το σύστημα του προεντατήρα της ζώνης ασφαλείας μπορεί να ενεργοποιηθεί σε συνάρτηση με τον αερόσακο, σε συγκεκριμένους τύπους πρόσκρουσης. Λειτουργώντας με το καρούλι και την γλώσσα της ζώνης, βοηθάει να σφίξει η ζώνη ασφαλείας την στιγμή που το αυτοκίνητο εμπλέκεται σε συγκεκριμένους τύπους σύγκρουσης, βοηθώντας στην πρόσδεση των επιβατών των μπροστινών καθισμάτων. (Δείτε το «Σύστημα ζώνης ασφαλείας με προεντατήρα (όπου υπάρχει)» πιο κάτω).

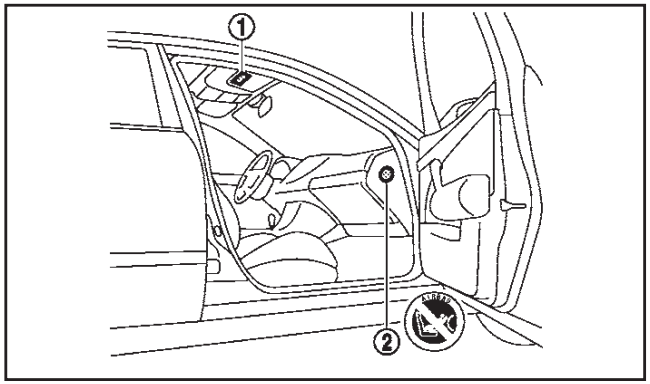

Τύπος A

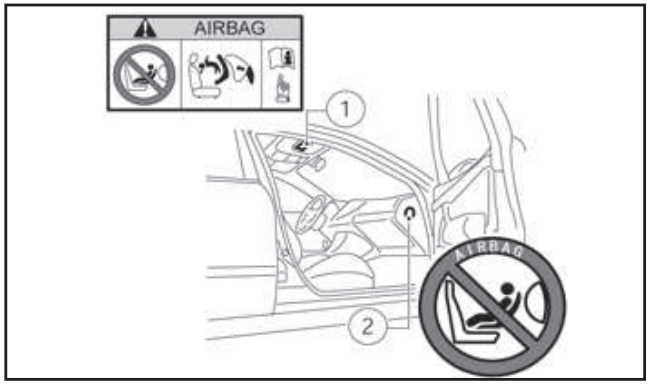

Τύπος B (όπου υπάρχει)

Προειδοποιητικές ετικέτες αερόσακου

Οι προειδοποιητικές ετικέτες για το σύστημα του

αερόσακου βρίσκονται τοποθετημένες στο αυτοκίνητο, όπως φαίνεται στην εικόνα.

SRS air bag (αερόσακος):

Η προειδοποιητική ετικέτα (1) βρίσκεται τοποθετημένη στην επιφάνεια του σκιαδίου του συνοδηγού.

SRS front-impact passenger air bag (αερόσακος συνοδηγού):

Η προειδοποιητική ετικέτα (2) βρίσκεται στην εξωτερική πλευρά του ταμπλό στην πλευρά του συνοδηγού.

Η ετικέτα σας προειδοποιεί να μην τοποθετείτε παιδικό κάθισμα με την όψη πίσω στην θέση του συνοδηγού, καθώς η χρήση αυτού του παιδικού καθίσματος σε αυτή την θέση θα μπορούσε να προκαλέσει σοβαρό τραυματισμό στο βρέφος, σε περίπτωση που ανοίξει ο αερόσακος στην διάρκεια μίας σύγκρουσης.

Στα αυτοκίνητα που είναι εξοπλισμένα με αερόσακο συνοδηγού, χρησιμοποιήστε το παιδικό κάθισμα με την όψη πίσω μόνο στα πίσω καθίσματα.

«Εξαιρετικός κίνδυνος! Μην χρησιμοποιείτε παιδικό κάθισμα με την όψη πίσω σε κάθισμα του αυτοκινήτου που προστατεύεται από αερόσακο μπροστά του!».

Όταν τοποθετείτε παιδικό κάθισμα στο αυτοκίνητό σας, να ακολουθείτε πάντα τις οδηγίες του κατασκευαστή του παιδικού καθίσματος για την τοποθέτησή του.

Για περισσότερες πληροφορίες, δείτε το «Παιδικά καθίσματα» πιο πριν.

Προειδοποιητικό φως αερόσακου

Το προειδοποιητικό φως του αερόσακου, που έχει την ένδειξη στο ταμπλό των οργάνων, ελέγχει όλους τους αερόσακους και τις ζώνες ασφαλείας με προεντατήρες καθώς και τα σχετικά κυκλώματα. Τα κυκλώματα που ελέγχονται από το προειδοποιητικό φως του αερόσακου είναι όλοι οι αισθητήρες, οι μονάδες των αερόσακων και οι σχετικές καλωδιώσεις καθώς και οι ζώνες ασφαλείας με προεντατήρα.

Όταν ο διακόπτης της μίζας γυριστεί στην θέση ON, το προειδοποιητικό φως του αερόσακου θα ανάψει για περίπου 7 δευτερόλεπτα και στην συνέχεια θα σβήσει. Αυτό σημαίνει ότι το σύστημα λειτουργεί κανονικά.

Εάν προκύψει οποιαδήποτε από τις παρακάτω συνθήκες, τότε τα συστήματα του αερόσακου και / ή της ζώνης ασφαλείας με προεντατήρα χρειάζονται έλεγχο:

- Το προειδοποιητικό φως του αερόσακου παραμένει αναμμένο μετά τα περίπου 7 δευτερόλεπτα.
- Το προειδοποιητικό φως του αερόσακου αναβοσβήνει κατά διαστήματα.
- Το προειδοποιητικό φως του αερόσακου δεν ανάβει καθόλου.

Κάτω από αυτές τις συνθήκες οι μπροστινοί αερόσακοι, πλευρικοί αερόσακοι, πλευρικοί αερόσακοι κουρτίνα ή η ζώνη ασφαλείας με προεντατήρα δεν θα λειτουργήσουν σωστά. Θα πρέπει να ελεγχθούν και να επισκευαστούν. Οδηγήστε το αυτοκίνητό σας αμέσως σε εξουσιοδοτημένο συνεργείο NISSAN ή εξειδικευμένο συνεργείο.

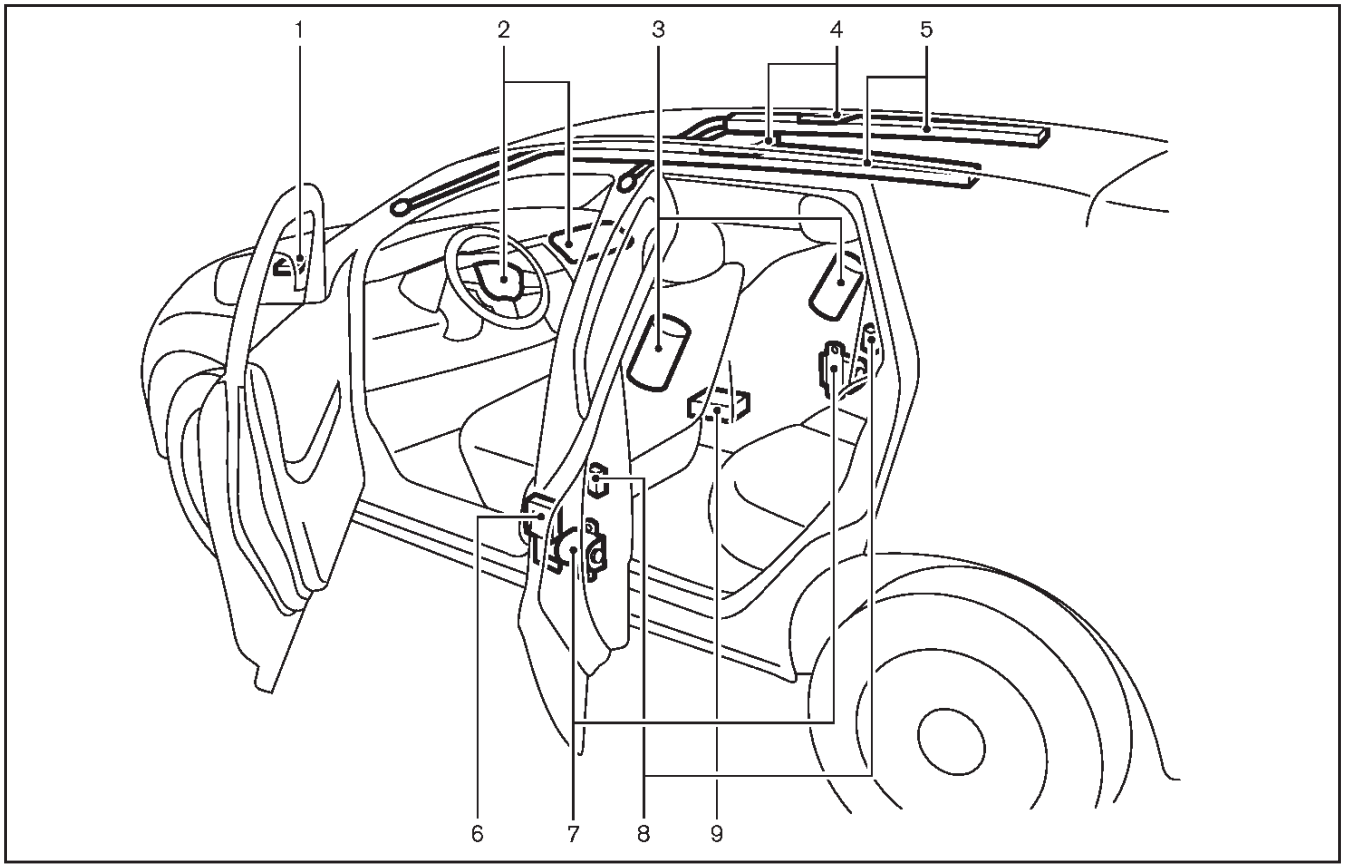

1. Αισθητήρας ζώνης πρόσκρουσης
2. Μονάδες μπροστινών αερόσακων
3. Μονάδες πλευρικών αερόσακων (όπου υπάρχουν)
4. Μονάδες πλευρικών αερόσακων κουρτίνα (όπου υπάρχουν)
5. Μονάδες ανοίγματος πλευρικών αερόσακων κουρτίνα (όπου υπάρχουν)
6. Εξωτερικοί προεντατήρες ιμάντα μέσης (πλευρά οδηγού)
7. Καρούλια ζωνών ασφαλείας με προεντατήρα
8. Περιμετρικοί αισθητήρες
9. Μονάδα αισθητήρα διάγνωσης αερόσακου

ΣΥΣΤΗΜΑΤΑ ΑΕΡΟΣΑΚΟΥ

ΠΡΟΕΙΔΟΠΟΙΗΣΗ

- **Μην τοποθετείτε κανένα αντικείμενο στο κάλυμμα του τιμονιού, πάνω στο ταμπλό και κοντά στις ταπετσαρίες των μπροστινών πορτών και τα μπροστινά καθίσματα. Μην τοποθετείτε κανένα αντικείμενο ανάμεσα σε οποιονδήποτε επιβάτη και το τιμόνι, το ταμπλό και κοντά στις ταπετσαρίες των μπροστινών πορτών και τα μπροστινά καθίσματα. Τα αντικείμενα αυτά θα μπορούσαν να γίνουν επικίνδυνα και να προκαλέσουν τραυματισμό εάν ανοίξει ένας αερόσακος.**
- **Αμέσως μετά το άνοιγμα, αρκετά εξαρτήματα του αερόσακου μπορεί να είναι ζεστά. Μην τα ακουμπάτε γιατί μπορεί να καείτε.**
- **Δεν θα πρέπει να γίνεται καμία μη εξουσιοδοτημένη αλλαγή σε οποιοδήποτε εξάρτημα ή την καλωδίωση του συστήματος του αερόσακου ώστε να αποφευχθεί το ενδεχόμενο να ανοίξει ο αερόσακος κατά λάθος ή να προκληθεί ζημιά στα συστήματα του αερόσακου.**
- **Μην κάνετε μη εξουσιοδοτημένες αλλαγές στο ηλεκτρικό σύστημα του αυτοκινήτου σας, το σύστημα ανάρτησης, το μπροστινό τμήμα του αμαξώματος και τα πλευρικά πάνελ. Αυτό μπορεί να επηρεάσει την σωστή λειτουργία των συστημάτων του αερόσακου.**
- **Οι παρεμβάσεις στο σύστημα του αερόσακου, μπορεί να έχουν σαν αποτέλεσμα σοβαρό τραυματισμό. Σαν παρεμβάσεις νοούνται και οι αλλαγές στο τιμόνι και το ταμπλό με την το-**

ποθέτηση υλικών πάνω από το τιμόνι και πάνω στο ταμπλό ή η τοποθέτηση υλικού ταπετσαρίας γύρω από τα συστήματα του αερόσακου.

- **Οποιαδήποτε εργασία γύρω και πάνω στο σύστημα του αερόσακου θα πρέπει να γίνεται από εξουσιοδοτημένο συνεργείο της NISSAN ή εξειδικευμένο συνεργείο. Η του αερόσακου δεν θα πρέπει να τροποποιείται ή να αποσυνδέεται. Δεν θα πρέπει να χρησιμοποιούνται στο σύστημα του αερόσακου μη εξουσιοδοτημένος ηλεκτρικός εξοπλισμός ελέγχου και μονάδες έρευνας.**
- **Οι συνδέσεις της καλωδίωσης του αερόσακου είναι κίτρινες και / ή πορτοκαλί για εύκολη αναγνώριση.**

Όταν ανοίγουν οι αερόσακοι μπορεί να ακουστεί ένας δυνατός θόρυβος και να ακολουθήσει η απελευθέρωση καπνού. Ο καπνός αυτός δεν είναι επικίνδυνος και δεν υποδηλώνει φωτιά αλλά, θα πρέπει να προσέξετε να μην τον εισπνεύσετε καθώς μπορεί να προκαλέσει ερεθισμό και βήχα. Όσοι έχουν ιστορικό με αναπνευστικά προβλήματα θα πρέπει να πάρουν αμέσως καθαρό αέρα.

Σύστημα Μπροστινών Αερόσακων

Ο αερόσακος του οδηγού βρίσκεται στο κέντρο του τιμονιού ενώ ο αερόσακος του συνοδηγού βρίσκεται στο ταμπλό πάνω από το ντουλαπάκι.

Οι αερόσακοι είναι σχεδιασμένοι να ανοίγουν σε ιδιαίτερα σφοδρές μετωπικές συγκρούσεις αν και μπορεί να ανοίξουν και όταν οι δυνάμεις άλλου τύπου συγκρούσεων είναι παρόμοιες με αυτές μιας ιδιαίτερα σφοδρής μετωπικής σύγκρουσης. Μπορεί να μην ανοίξουν σε συγκεκριμένες μετωπικές συγκρούσεις. Η ζημιά του αυτοκινήτου (ή η έλλειψή της) δεν είναι πάντοτε ένδειξη της σωστής λειτουργίας του συστήματος των μπροστινών αερόσακων.

Για τα μοντέλα που διαθέτουν διακόπτη αερόσακου συνοδηγού: Ο αερόσακος συνοδηγού είναι σχεδιασμένος να κλείνει με την χρήση του διακόπτη αερόσακου συνοδηγού, εάν είναι απαραίτητο.

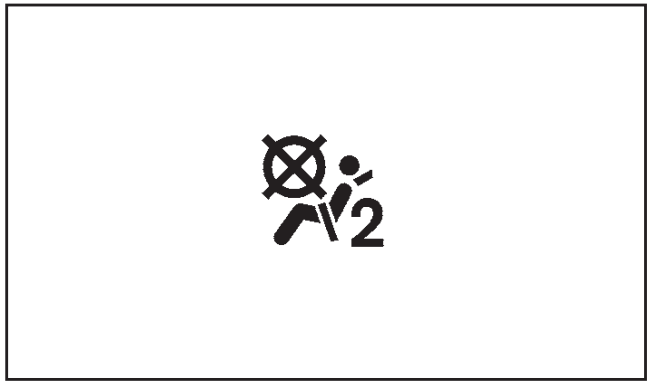

Φως κατάστασης αερόσακου συνοδηγού (όπου υπάρχει):

Όταν ο διακόπτης της μίζας είναι στην θέση ON, το φως κατάστασης αερόσακου συνοδηγού στο ταμπλό των οργάνων ανάβει για περίπου 7 δευτερόλεπτα και στην συνέχεια σβήνει, ή παραμένει αναμμένο ανάλογα με την κατάσταση του αερόσακου του συνοδηγού.

- Όταν ο διακόπτης της μίζας είναι στην θέση ON και ο αερόσακος του συνοδηγού είναι ενεργός, το φως κατάστασης αερόσακου συνοδηγού θα σβήσει μετά τα περίπου 7 δευτερόλεπτα.
- Όταν ο αερόσακος του συνοδηγού είναι κλειστός με τον διακόπτη αερόσακου συνοδηγού, το φως κατάστασης αερόσακου συνοδηγού θα ανάψει και θα παραμείνει αναμμένο για όσο ο διακόπτης του αερόσακου του συνοδηγού είναι στην θέση OFF.

Εάν το φως κατάστασης αερόσακου συνοδηγού λειτουργεί με τρόπο διαφορετικό από αυτόν που περιγράφεται πιο πάνω, ο αερόσακος του συνοδηγού μπορεί να μην λειτουργήσει σωστά. Ζητήστε άμεσα τον έλεγχο και εάν χρειάζεται την επισκευή του συστήματος από εξουσιοδοτημένο συνεργείο Nissan ή εξειδικευμένο συνεργείο.

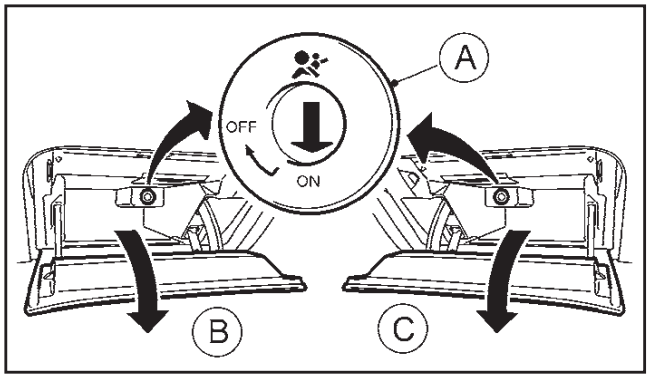

(A) Διακόπτης αερόσακου (όπου υπάρχει)

(B) Αριστερότιμονο μοντέλο

(C) Δεξιοτίμονο μοντέλο

Διακόπτης αερόσακου συνοδηγού:

Ο αερόσακος του συνοδηγού μπορεί να κλείσει, με τον διακόπτη του αερόσακου συνοδηγού (A) που βρίσκεται μέσα στο ντουλαπάκι.

Για να κλείσετε τον αερόσακο του συνοδηγού:

1. Βάλτε τον διακόπτη της μίζας στην θέση “OFF”.
2. Ανοίξτε το ντουλαπάκι και βάλτε το κλειδί μέσα στον διακόπτη του αερόσακου του συνοδηγού. Για τα μοντέλα με Έξυπνο Κλειδί, δείτε το «Κλειδιά» στο κεφάλαιο «3. Έλεγχοι και ρυθμίσεις πριν την οδήγηση», για την χρήση του μηχανικού κλειδιού.
3. Πιέστε και γυρίστε το κλειδί στην θέση “OFF”.
4. Βάλτε τον διακόπτη της μίζας στην θέση ON. Το φως κατάστασης αερόσακου συνοδηγού θα ανάψει και θα παραμείνει αναμμένο.

Για να ανοίξετε τον αερόσακο του συνοδηγού.

1. Βάλτε τον διακόπτη της μίζας στην θέση “OFF”.
2. Ανοίξτε το ντουλαπάκι και βάλτε το κλειδί μέσα στον διακόπτη του αερόσακου του συνοδηγού.
3. Πιέστε και γυρίστε το κλειδί στην θέση “ON”.
4. Βάλτε τον διακόπτη της μίζας στην θέση ON. Το φως κατάστασης αερόσακου συνοδηγού θα ανάψει και μετά θα σβήσει.

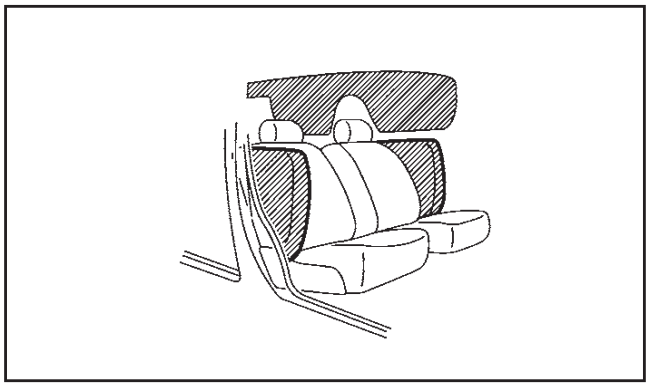

Σύστημα Πλευρικών Αερόσακων

Οι πλευρικοί αερόσακοι βρίσκονται στην εξωτερική πλευρά της πλάτης των μπροστινών καθισμάτων.

Οι πλευρικοί αερόσακοι είναι σχεδιασμένοι να ανοίξουν σε ιδιαίτερα σφοδρές πλάγιες συγκρούσεις αν και μπορεί να ανοίξουν και όταν οι δυνάμεις άλλου τύπου συγκρούσεων είναι παρόμοιες με αυτές μιας ιδιαίτερα σφοδρής πλάγιας σύγκρουσης. Μπορεί να μην ανοίξουν σε συγκεκριμένες πλάγιες συγκρούσεις. Η ζημιά του αυτοκινήτου (ή η έλλειψή της) δεν είναι πάντοτε ένδειξη της σωστής λειτουργίας του συστήματος του πλευρικού αερόσακου.

Σύστημα Πλευρικών Αερόσακων Κουρτίνα

Οι πλευρικοί αερόσακοι κουρτίνα βρίσκονται στις ράγες της οροφής.

Οι πλευρικοί αερόσακοι κουρτίνα είναι σχεδιασμένοι να ανοίξουν σε ιδιαίτερα σφοδρές πλάγιες συγκρούσεις αν και μπορεί να ανοίξουν και όταν οι δυνάμεις άλλου τύπου συγκρούσεων είναι παρόμοιες με αυτές μιας ιδιαίτερα σφοδρής πλάγιας σύγκρουσης. Μπορεί να μην ανοίξουν σε συγκεκριμένες πλάγιες συγκρούσεις. Η ζημιά του αυτοκινήτου (ή η έλλειψή της) δεν είναι πάντοτε ένδειξη της σωστής λειτουργίας του συστήματος του πλευρικού αερόσακου κουρτίνα.

ΣΥΣΤΗΜΑ ΖΩΝΗΣ ΑΣΦΑΛΕΙΑΣ ΜΕ ΠΡΟΕΝΤΑΤΗΡΑ

ΠΡΟΕΙΔΟΠΟΙΗΣΗ

- **Η ζώνη ασφαλείας με προεντατήρα δεν μπορεί να ξαναχρησιμοποιηθεί μετά την ενεργοποίησή της. Πρέπει να αντικατασταθεί μαζί με το καρούλι και την πόρπη σαν σύνολο.**
- **Εάν το όχημα εμπλακεί σε μετωπική σύγκρουση αλλά δεν ενεργοποιηθεί ο προεντατήρας, θα πρέπει το σύστημα να ελεγχθεί και αν χρειάζεται να αντικατασταθεί από το εξουσιοδοτημένο συνεργείο NISSAN ή εξειδικευμένο συνεργείο.**
- **Δεν θα πρέπει να γίνεται καμία μη εξουσιοδοτημένη αλλαγή στο σύστημα των ζωνών ασφαλείας με προεντατήρα. Με τον τρόπο αυτό θα αποφευχθεί η κατά λάθος ενεργοποίηση του προεντατήρα ή η βλάβη στον τρόπο λειτουργίας του συστήματος. Η ενασχόληση με το σύστημα των ζωνών ασφαλείας με προεντατήρες από μη εξουσιοδοτημένα άτομα μπορεί να έχει σαν αποτέλεσμα σοβαρό τραυματισμό.**
- **Οποιαδήποτε εργασία γύρω και πάνω στο σύστημα των ζωνών ασφαλείας με προεντατήρα θα πρέπει να γίνεται από εξουσιοδοτημένο συνεργείο της NISSAN ή εξειδικευμένο συνεργείο. Η τοποθέτηση ηλεκτρικού εξοπλισμού θα πρέπει να γίνεται από εξουσιοδοτημένο συνεργείο της NISSAN ή εξειδικευμένο συνεργείο. Δεν θα πρέπει να χρησιμοποιούνται στο σύστημα των ζωνών ασφαλείας με προεντατή-**

ρα μη εξουσιοδοτημένος ηλεκτρικός εξοπλισμός ελέγχου και μονάδες έρευνας.

- **Εάν χρειαστεί να καταστρέψετε τις ζώνες ασφαλείας με προεντατήρα ή να καταστρέψετε το αυτοκίνητο, παρακαλούμε να έλθετε σε επαφή με εξουσιοδοτημένο συνεργείο NISSAN ή εξειδικευμένο συνεργείο. Οι σωστές διαδικασίες για την καταστροφή τους περιγράφονται στο Service Manual της NISSAN. Η λανθασμένη διαδικασία καταστροφής μπορεί να προκαλέσει τραυματισμό.**

Το σύστημα εμπρόσθιων ζωνών ασφαλείας με προεντατήρα, μπορεί να ενεργοποιηθεί σε συνάρτηση με το σύστημα του αερόσακου, σε συγκεκριμένους τύπους σύγκρουσης. Λειτουργώντας με το καρούλι της ζώνης ασφαλείας, βοηθάει να σφίξει η ζώνη ασφαλείας όταν το αυτοκίνητο εμπλακεί σε συγκεκριμένους τύπους σύγκρουσης, βοηθώντας να συγκρατηθούν οι επιβάτες των μπροστινών καθισμάτων.

Ο προεντατήρας είναι ενσωματωμένος στο καρούλι της ζώνης ασφαλείας. Αυτές οι ζώνες ασφαλείας χρησιμοποιούνται όπως και οι συμβατικές ζώνες ασφαλείας.

Όταν ενεργοποιούνται οι ζώνες ασφαλείας με προεντατήρα, μπορεί να ακουστεί ένας δυνατός θόρυβος και να ακολουθήσει η απελευθέρωση καπνού. Ο καπνός αυτός δεν είναι επιβλαβής αλλά θα πρέπει να προσέξετε ώστε να μην τον εισπνέετε για πολύ ώρα καθώς μπορεί να προκαλέσει ερεθισμό και βήχα. Όσοι έχουν ιστορικό με αναπνευστικό πρόβλημα θα πρέπει να πάρουν άμεσα καθαρό αέρα.

ΔΙΑΔΙΚΑΣΙΑ ΕΠΙΣΚΕΥΗΣ ΚΑΙ ΑΝΤΙΚΑΤΑΣΤΑΣΗΣ

ΠΡΟΕΙΔΟΠΟΙΗΣΗ

- **Από την στιγμή που θα ανοίξουν οι αερόσακοι, οι μονάδες των αερόσακων δεν θα λειτουργήσουν ξανά και πρέπει να αντικατασταθούν. Οι μονάδες των αερόσακων θα πρέπει να αντικατασταθούν από εξουσιοδοτημένο συνεργείο NISSAN ή εξειδικευμένο συνεργείο. Οι μονάδες του αερόσακου που έχουν ανοίξει δεν μπορούν να επισκευαστούν.**
- **Τα συστήματα του αερόσακου θα πρέπει να ελεγχθούν από εξουσιοδοτημένο συνεργείο της NISSAN ή εξειδικευμένο συνεργείο, εάν γίνει ζημιά στο μπροστινό άκρο του αυτοκινήτου.**
- **Εάν χρειαστεί να καταστρέψετε τον αερόσακο ή να καταστρέψετε το αυτοκίνητο, παρακαλούμε να έλθετε σε επαφή με εξουσιοδοτημένο συνεργείο NISSAN ή εξειδικευμένο συνεργείο. Οι σωστές διαδικασίες για την καταστροφή του αερόσακου περιγράφονται στο Service Manual της NISSAN. Η λανθασμένη διαδικασία καταστροφής μπορεί να προκαλέσει τραυματισμό.**

Τα συστήματα του αερόσακου και της ζώνης ασφαλείας με προεντατήρα είναι σχεδιασμένα ώστε να ενεργοποιηθούν μία φορά μόνο. Εάν έχει ανοίξει ο αερόσακος, το προειδοποιητικό φως τους αερόσακου θα παραμένει αναμμένο σαν υπενθύμιση, εκτός αν έχει υποστεί βλάβη. Η επισκευή και η αντικατάσταση αυτών των συστημάτων πρέπει να γίνεται μόνο από εξουσιοδοτημένο συνεργείο NISSAN ή εξειδικευμένο συνεργείο.

Όταν απαιτείται εργασία συντήρησης στο αυτοκίνητο, θα πρέπει να υποδεικνύονται σε αυτόν που θα κάνει την συντήρηση το σύστημα του αερόσακου και των ζωνών ασφαλείας με προεντατήρα, καθώς και τα σχετικά μέρη. Ο διακόπτης της μίζας θα πρέπει να είναι πάντα στην θέση LOCK όταν δουλεύετε κάτω από το καπό ή στο εσωτερικό του αυτοκινήτου.

2 Όργανα και χειριστήρια

Μετρητές και δείκτες 2-2
Ταχύμετρο 2-2
Χιλιομετρητής....2-2
Στροφόμετρο....2-2
Δείκτης θερμοκρασίας ψυκτικού υγρού κινητήρα 2-3
Δείκτης καυσίμου 2-3
Οθόνη πληροφοριών του αυτοκινήτου 2-3
Ένδειξη εξωτερικής θερμοκρασίας (όπου υπάρχει)....2-4
Ένδειξη θέσης επιλογέα ταχυτήτων (όπου υπάρχει)....2-4
Ένδειξη φωτεινότητας ταμπλό οργάνων....2-4
Υπολογιστής ταξιδιού 2-5
Πληροφόρηση στάθμης λαδιού κινητήρα....2-6
Προειδοποιητικά / ενδεικτικά φώτα και βομβητές....2-9
Έλεγχος λαμπών....2-10
Προειδοποιητικά φώτα 2-10
Ενδεικτικά φώτα....2-12
Βομβητές υπενθύμισης....2-20
Σύστημα Δυναμικού Ελέγχου Nissan (NDCS) (όπου υπάρχει) 2-21
Λειτουργία οδήγησης 2-21
Λειτουργία ρύθμισης....2-22
Πληροφορίες οδήγησης....2-26
Πληροφορίες ECO....2-26
Διακόπτης προβολέων και φλας....2-28
Διακόπτης προβολέων....2-28
Διακόπτης ρύθμισης δέσμης προβολέων....2-29
Διακόπτης φλας 2-30
Διακόπτης φώτων ομίχλης....2-31
Μπροστινά φώτα ομίχλης (όπου υπάρχει)....2-31
Πίσω φως ομίχλης....2-31
Διακόπτης υαλοκαθαριστήρα και πλυστικού παρμπρίζ....2-31
Διακόπτης καθαριστήρα και πλυστικού 2-31
Σύστημα αυτόματου σκουπίσματος με αισθητήρα βροχής (όπου υπάρχει)....2-32
Λειτουργία καθαριστήρα και πλυστικού πίσω παρμπρίζ....2-33
Διακόπτης αντιθαμβωτικού 2-34
Διακόπτης καθαριστήρα προβολέων (όπου υπάρχει) 2-34
Τύπος A 2-34
Τύπος B (όπου υπάρχει) 2-35
Κόρνα 2-35
Παράθυρα....2-35
Ηλεκτρικά παράθυρα....2-35
Πανοραμική γυάλινη ανοιγόμενη οροφή (όπου υπάρχει) 2-37
Λειτουργία της πανοραμικής γυάλινης οροφής....2-37
Λειτουργία σκιαδίου....2-38
Ρολόι (όπου υπάρχει) 2-38
Μοντέλα με ηχοσύστημα 2-38
Ηλεκτρική παροχή 2-40
Αποθήκευση....2-41
Ντουλαπάκι....2-41
Θέσεις ποτηριών 2-41
Κουτί στο πάτωμα του πορτμπαγκάζ (όπου υπάρχει) 2-42
Γάντζος παλτού....2-42
Κάλυμμα χώρου αποσκευών 2-42
Σκιάδια 2-43
Εσωτερικά φώτα....2-43
Φώτα χαρτών....2-43
Διακόπτης ελέγχου για το εσωτερικό φως....2-44
Φως πορτμπαγκάζ....2-44

ΣΗΜΕΙΩΣΗ

Για την διάταξη των οργάνων και των χειριστηρίων, δείτε το «Μετρητές και δείκτες» στο κεφάλαιο «0. Πίνακας περιεχομένων με εικόνες».

Οι ενδείξεις με δείκτη μπορεί να μετακινηθούν ελαφρά όταν βάλετε τον διακόπτη της μίζας στην θέση OFF ή LOCK. Αυτό δεν είναι δυσλειτουργία.

ΠΡΟΣΟΧΗ

Μην καθαρίζετε τους μετρητές με χημικά.

ΣΗΜΕΙΩΣΗ

Οι ενδείξεις των οθονών που εμφανίζονται σε αυτό το κεφάλαιο, μπορεί να διαφέρουν ελαφρά, ανάλογα με το μοντέλο.

ΤΑΧΥΜΕΤΡΟ

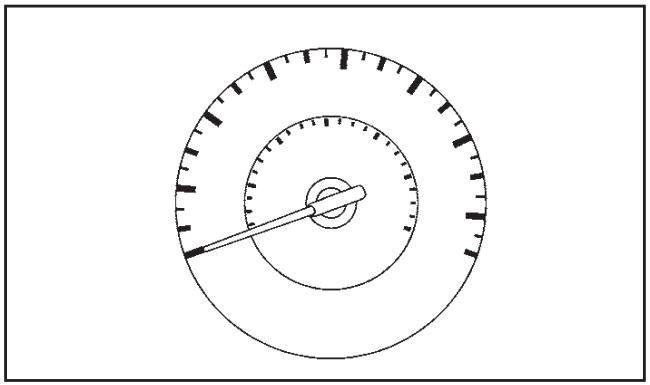

Το ταχύμετρο δείχνει την ταχύτητα του αυτοκινήτου (χιλιόμετρο / ώρα ή μίλια / ώρα).

ΧΙΛΙΟΜΕΤΡΗΤΗΣ

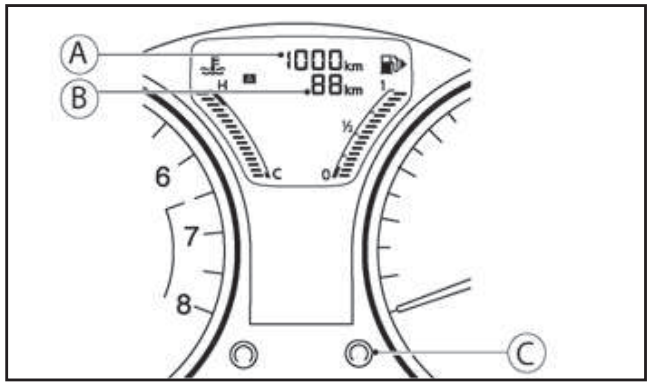

ΣΗΜΕΙΩΣΗ

Αντί για το κουμπί μηδενισμού (C), μπορεί να χρησιμοποιηθεί το κουμπί ⓘ (όπου υπάρχει) στο τιμόνι.

Χιλιομετρητής / Διπλός χιλιομετρητής ταξιδιών

Οι ενδείξεις των οθονών που εμφανίζονται, μπορεί να διαφέρουν ελαφρά, ανάλογα με το μοντέλο.

Ο χιλιομετρητής / διπλός χιλιομετρητής ταξιδιών, όταν ο διακόπτης της μίζας είναι στην θέση ON.

Ο χιλιομετρητής (A) καταγράφει την συνολική απόσταση που έχει διανύσει το αυτοκίνητο.

Ο διπλός χιλιομετρητής ταξιδιών (B) εμφανίζει την απόσταση μεμονωμένων ταξιδιών.

Αλλαγή της ένδειξης του χιλιομετρητή ταξιδιών:

Πατήστε το κουμπί μηδενισμού (C) για να αλλάξετε την ένδειξη ως εξής:

Ταξίδι A → Ταξίδι B → Λειτουργία υπολογιστή ταξιδιού → Ταξίδι A

Για την λειτουργία του υπολογιστή ταξιδιού, δείτε το «Υπολογιστής ταξιδιού» πιο κάτω.

Μηδενισμός του χιλιομετρητή ταξιδιών:

Πατήστε το κουμπί μηδενισμού (C) ή το κουμπί ⓘ (όπου υπάρχει) στο τιμόνι. ια περίπου 1 δευτερόλεπτο για να μηδενίσετε τον χιλιομετρητή ταξιδιών A ή B.

ΣΤΡΟΦΟΜΕΤΡΟ

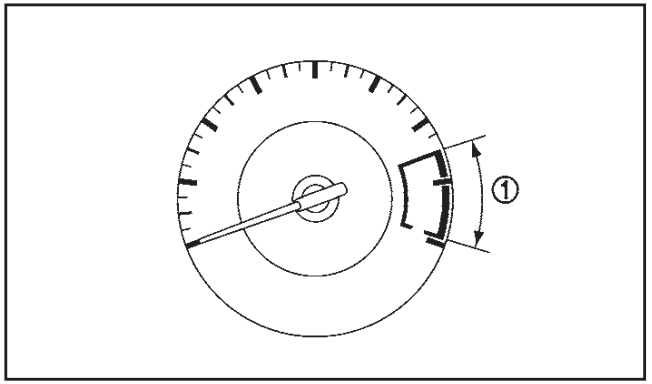

Το στροφόμετρο δείχνει την ταχύτητα του κινητήρα σε στροφές ανά λεπτό (rpm). **Μην μαρσάρετε την μηχανή στην κόκκινη ζώνη (1).**

Η κόκκινη ζώνη ποικίλει, ανάλογα με το μοντέλο.

ΔΕΙΚΤΗΣ ΘΕΡΜΟΚΡΑΣΙΑΣ ΨΥΚΤΙΚΟΥ ΥΓΡΟΥ ΚΙΝΗΤΗΡΑ

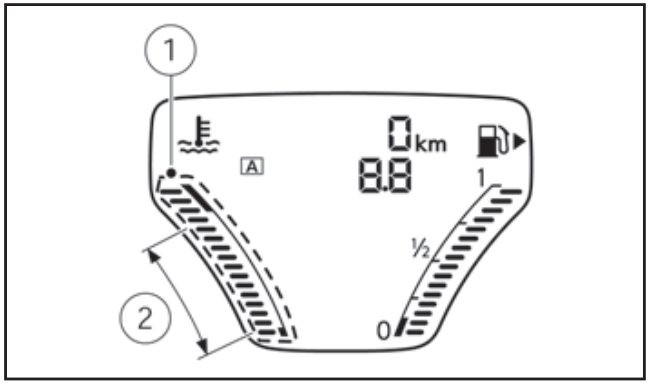

Ο δείκτης θερμοκρασίας ψυκτικού υγρού κινητήρα (1) δείχνει την θερμοκρασία του ψυκτικού υγρού του κινητήρα.

Η θερμοκρασία του ψυκτικού υγρού του κινητήρα είναι φυσιολογική όταν ο δείκτης είναι μέσα στην κλίμακα (2) που φαίνεται στην εικόνα.

Η θερμοκρασία του ψυκτικού υγρού του κινητήρα ποικίλει ανάλογα με την θερμοκρασία του εξωτερικού αέρα και τις συνθήκες οδήγησης.

ΠΡΟΣΟΧΗ

- **Εάν ο δείκτης εμφανίσει θερμοκρασία του ψυκτικού υγρού κοντά στο ζεστό άκρο της κανονικής κλίμακας, μειώστε την ταχύτητα του αυτοκινήτου για να μειωθεί η θερμοκρασία.**
- **Εάν ο δείκτης είναι πάνω από την κανονική κλίμακα, σταματήστε το αυτοκίνητο αμέσως μόλις αυτό μπορεί να γίνει με ασφάλεια.**
- **Εάν ο κινητήρας υπερθερμανθεί, η συνέχιση της λειτουργίας του αυτοκινήτου μπορεί να προκαλέσει σοβαρή ζημιά σε αυτόν. (Δείτε το «Υπερθέρμανση του κινητήρα» στο κεφάλαιο «6. Σε περίπτωση ανάγκης» για τις άμεσες ενέργειες που πρέπει να κάνετε).**

ΔΕΙΚΤΗΣ ΚΑΥΣΙΜΟΥ

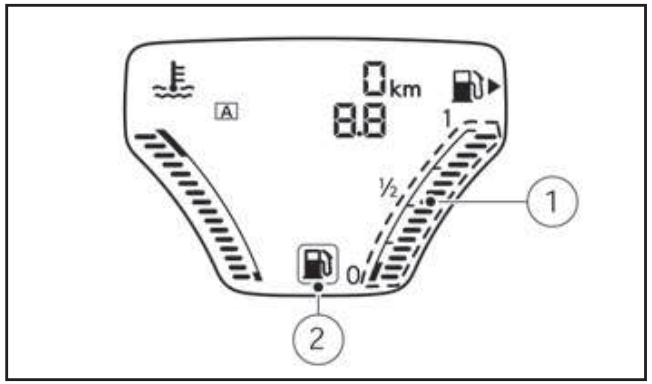

Οι ενδείξεις των οθονών που εμφανίζονται, μπορεί να διαφέρουν ελαφρά, ανάλογα με το μοντέλο.

Ο δείκτης καυσίμου (1), δείχνει την κατά προσέγγιση στάθμη του καυσίμου στο ρεζερβουάρ, όταν ο διακόπτης της μίζας είναι στην θέση ON.

Ο δείκτης μπορεί να κινηθεί ελαφρά κατά το φρενάρισμα, στις στροφές, όταν επιταχύνετε ή σε ανηφόρες ή κατηφόρες, λόγω της κίνησης του καυσίμου στο ρεζερβουάρ.

Το προειδοποιητικό φως χαμηλής στάθμης καυσίμου (2) ανάβει όταν η στάθμη του καυσίμου στο ρεζερβουάρ χαμηλώνει. Βάλτε καύσιμο αμέσως μόλις αυτό είναι δυνατό, κατά προτίμηση πριν ο δείκτης φτάσει στο 0.

Για περισσότερες πληροφορίες σχετικά με την κλίμακα καυσίμου, δείτε το Απόσταση έως το άδειασμα (dte – km ή mls) πιο κάτω.

Το σύμβολο υποδεικνύει ότι το στόμιο γεμίσματος του ρεζερβουάρ βρίσκεται στην δεξιά πλευρά του αυτοκινήτου.

ΠΡΟΣΟΧΗ

Βάλτε καύσιμα πριν ο δείκτης φτάσει στην θέση 0 (άδειο).

Όταν ο δείκτης καυσίμου φτάσει στο 0 (άδειο), συνήθως υπάρχει ένα μικρό απόθεμα στο ρεζερβουάρ.

ΟΘΟΝΗ ΠΛΗΡΟΦΟΡΙΩΝ ΤΟΥ ΑΥΤΟΚΙΝΗΤΟΥ

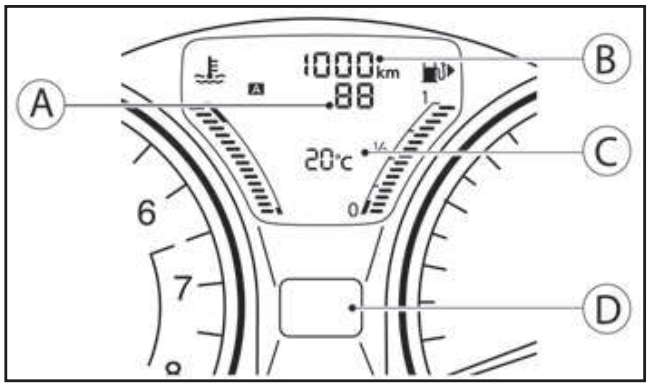

Οι ενδείξεις των οθονών που εμφανίζονται, μπορεί να διαφέρουν ελαφρά, ανάλογα με το μοντέλο.

Όταν ο διακόπτης της μίζας είναι στην θέση ON, η οθόνη πληροφοριών του αυτοκινήτου εμφανίζει τις ακόλουθες πληροφορίες:

(A) – Διπλός χιλιομετρητής ταξιδιών

– Υπολογιστής ταξιδιού (όπου υπάρχει)

(B) – Χιλιομετρητής

– Οθόνη ελέγχου φωτεινότητα οργάνων

– Ένδειξη cruise control (όπου υπάρχει)

– Ένδειξη περιοριστή ταχύτητας (όπου υπάρχει)

(C) Θερμοκρασία εξωτερικού αέρα (όπου υπάρχει)

(D) Ένδειξη θέσης επιλογέα ταχυτήτων (όπου υπάρχει)

- Οι πληροφορίες του λαδιού κινητήρα εμφανίζονται και στην οθόνη πληροφοριών του αυτοκινήτου. Δείτε το «Πληροφορίες λαδιού κινητήρα» πιο κάτω.
- Για την ένδειξη του cruise control / περιοριστή ταχύτητας (όπου υπάρχει), δείτε το «Περιοριστής Ταχύτητας (όπου υπάρχει)» και το «Cruise Control (όπου υπάρχει)» στο κεφάλαιο «5. Ξεκίνημα και οδήγηση»

ΘΕΡΜΟΚΡΑΣΙΑ ΕΞΩΤΕΡΙΚΟΥ ΑΕΡΑ (όπου υπάρχει)

Η θερμοκρασία του εξωτερικού αέρα εμφανίζεται σε ^{0}C ή ^{0}F.

Όταν η εξωτερική θερμοκρασία γίνει 3^{0}C ή χαμηλότερη, η ένδειξη της θερμοκρασίας του εξωτερικού αέρα αναβοσβήνει για να δώσει μία προειδοποίηση.

Η ένδειξη θα σταματήσει να αναβοσβήνει μετά από 1 λεπτό ή όταν η θερμοκρασία του εξωτερικού αέρα γίνει 4^{0}C ή παραπάνω.

ΕΝΔΕΙΞΗ ΘΕΣΗΣ ΕΠΙΛΟΓΕΑ ΤΑΧΥΤΗΤΩΝ (όπου υπάρχει)

Η ένδειξη θέσης CVT, εμφανίζει την θέση του λεβιέ επιλογής, όταν ο διακόπτης της μίζας είναι στην θέση ON.

Για περισσότερες πληροφορίες, δείτε το «Οδήγηση του αυτοκινήτου» στο κεφάλαιο «5. Ξεκίνημα και οδήγηση».

ΕΝΔΕΙΞΗ ΦΩΤΕΙΝΟΤΗΤΑΣ ΤΑΜΠΛΟ ΟΡΓΑΝΩΝ

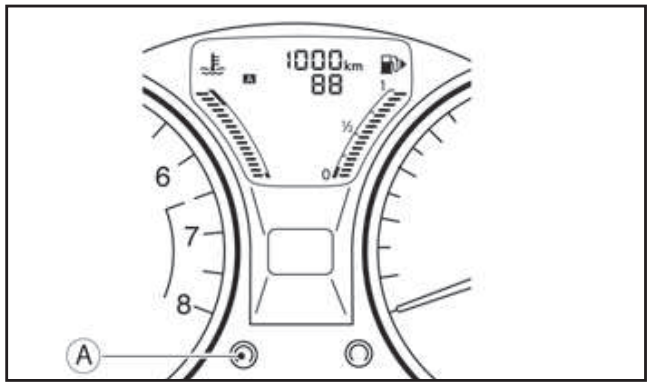

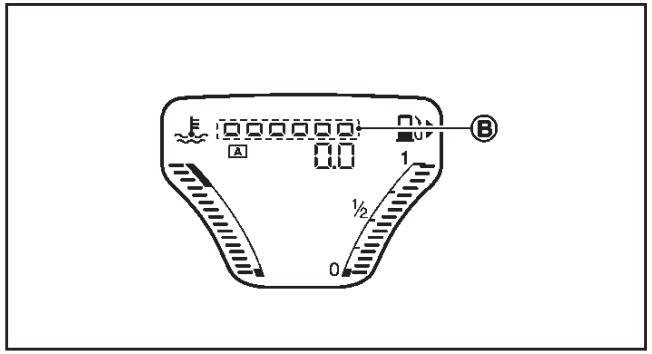

Οι ενδείξεις των οθονών που εμφανίζονται, μπορεί να διαφέρουν ελαφρά, ανάλογα με το μοντέλο.

Ο έλεγχος της φωτεινότητας του ταμπλό των οργάνων λειτουργεί όταν ο διακόπτης της μίζας είναι στην θέση ON.

Πατήστε το κουμπί ελέγχου (A) για να ρυθμίσετε την φωτεινότητα του ταμπλό των μετρητών. Ο δείκτης φωτεινότητας (B) θα εμφανιστεί σύντομα στην οθόνη πληροφοριών του αυτοκινήτου, όταν πατήσετε το κουμπί.

Όταν η στάθμη της φωτεινότητας φτάσει στο μέγιστο ή το ελάχιστο, θα ακουστεί ο ήχος μπιπ.

ΣΗΜΕΙΩΣΗ

Η ένδειξη της φωτεινότητας ταμπλό οργάνων δεν θα εμφανίζεται σε ορισμένες συνθήκες του cruise control και του περιοριστή ταχύτητας αλλά ο έλεγχος της φωτεινότητας συνεχίζει να είναι εφικτός.

ΥΠΟΛΟΓΙΣΤΗΣ ΤΑΞΙΔΙΟΥ (όπου υπάρχει)

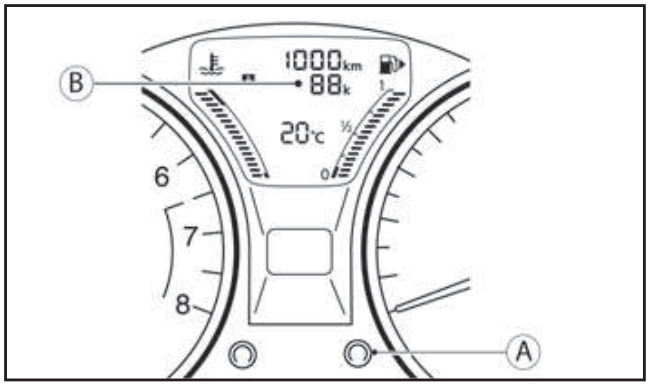

Τύπος A

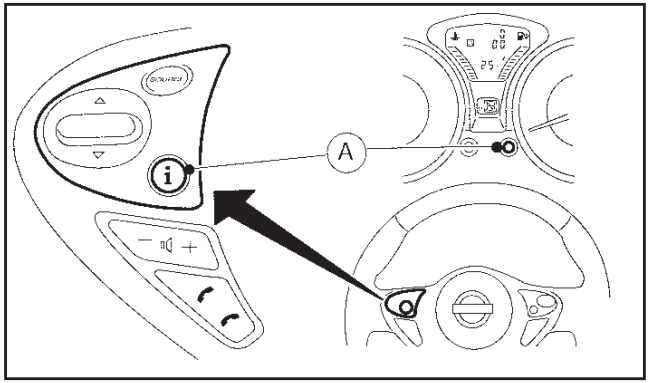

Τύπος B (όπου υπάρχει)

(A) Διακόπτης λειτουργίας Υπολογιστή Ταξιδιού ή κουμπί ⓘ (όπου υπάρχει) στο τιμόνι.

(B) Ένδειξη Υπολογιστή Ταξιδιού.

Ο διακόπτης για τον υπολογιστή ταξιδιού βρίσκεται στο ταμπλό των μετρητών.

ΣΗΜΕΙΩΣΗ

Αντί για τον διακόπτη μπορεί να χρησιμοποιηθεί το κουμπί ⓘ (όπου υπάρχει) στο τιμόνι.

Όταν ο διακόπτης της μίζας είναι στην θέση ON, μπορούν να επιλεγούν λειτουργίες του υπολογιστή ταξιδιού, πατώντας το κουμπί λειτουργίας (A) ή το κουμπί ⓘ (όπου υπάρχει) του υπολογιστή ταξιδιού.

Κάθε φορά που πατάτε το κουμπί λειτουργίας (A) ή το κουμπί ⓘ (όπου υπάρχει) του υπολογιστή ταξιδιού, η ένδειξη θα αλλάξει ως εξής:

(Ταξίδι A → Ταξίδι B) → Παρούσα κατανάλωση καυσίμου → Απόσταση ως το άδειασμα (dte) → Μέση κατανάλωση καυσίμου → Χρόνος ταξιδιού → Κατανομή ισχύος 4WD (όπου υπάρχει) → (Ταξίδι A → Ταξίδι B)

Υπολογιστής Ταξιδιού (A ή B)

Δείτε το «Χιλιομετρητής και Διπλός Χιλιομετρητής ταξιδιού» πιο πριν.

Παρούσα κατανάλωση καυσίμου (λίτρα ανά 100 χλμ – όπου υπάρχει)

Η λειτουργία αυτή εμφανίζει την παρούσα κατανάλωση καυσίμου.

Απόσταση ως το άδειασμα (dte – χλμ ή μίλια ανά γαλόνι – όπου υπάρχει)

Η λειτουργία αυτή σας παρέχει μία εκτίμηση της απόστασης που μπορείτε να διανύσετε πριν βάλετε ξανά καύσιμο. Όταν επιλεγεί, εμφανίζεται η εικόνα ➡⛽. Η απόσταση έως το άδειασμα υπολογίζεται διαρκώς, με βάση την ποσότητα του καυσίμου στο ρεζερβουάρ και την πραγματική κατανάλωση καυσίμου.

Η ένδειξη ανανεώνεται κάθε 30 δευτερόλεπτα.

Η λειτουργία της απόστασης έως το άδειασμα συμπεριλαμβάνει μία λειτουργία προειδοποίησης χαμηλής στάθμης: όταν η στάθμη του καυσίμου είναι χαμηλή, η λειτουργία απόστασης έως το άδειασμα επιλέγεται αυτόματα, τα ψηφία και η προειδοποίηση χαμηλής στάθμης καυσίμου ⛽ αναβοσβήνουν για να τραβήξουν την προσοχή του οδηγού. Πατήστε το κουμπί λειτουργίας (A) ή το κουμπί ⓘ (όπου υπάρχει) του υπολογιστή ταξιδιού για να επιστρέψετε στην λειτουργία που είχε επιλεγεί πριν εμφανιστεί η προειδοποίηση.

Όταν η στάθμη καυσίμου πέφτει ακόμη χαμηλότερα, η ένδειξη απόστασης έως το άδειασμα θα αλλάξει σε «----».

- **Εάν η ποσότητα του καυσίμου που προστεθεί είναι μικρή, η ένδειξη μπορεί να συνεχίσει να εμφανίζεται αμέσως πριν σβήσετε τον διακόπτη της μίζας.**
- **Όταν οδηγείτε σε ανηφόρα ή σε συνεχόμενες στροφές, το καύσιμο μετατοπίζεται στο ρεζερβουάρ και μπορεί στιγμιαία να αλλάξει η ένδειξη.**

Μέση κατανάλωση καυσίμου (λίτρα/100 χλμ ή Μίλια ανά Γαλόνι – όπου υπάρχει)

Η λειτουργία μέσης κατανάλωσης καυσίμου, δείχνει την μέση κατανάλωση καυσίμου από τον τελευταίο μηδενισμό. Η μέση κατανάλωση καυσίμου που φαί-

νεται στην ένδειξη μπορεί να μηδενιστεί πατώντας το κουμπί λειτουργίας (A) ή το κουμπί ⓘ (όπου υπάρχει) του υπολογιστή ταξιδιού για περισσότερο από 1 δευτερόλεπτο.

Η ένδειξη ανανεώνεται κάθε 30 δευτερόλεπτα. Στα περίπου πρώτα 500 μέτρα (1/3 μίλια) μετά τον μηδενισμό, η ένδειξη εμφανίζει «----».

Χρόνος ταξιδιού (ώρες:λεπτά:δευτερόλεπτα – όπου υπάρχει)

Η λειτουργία χρόνου ταξιδιού, δείχνει τον χρόνο από τον τελευταίο μηδενισμό. Όταν επιλεγεί, εμφανίζεται η εικόνα ●➡⏲. Η ώρα που φαίνεται στην ένδειξη μπορεί να μηδενιστεί πατώντας τον διακόπτη λειτουργίας (A) του υπολογιστή ταξιδιού ή το κουμπί ⓘ (όπου υπάρχει) στο τιμόνι, για περισσότερο από 1 δευτερόλεπτο.

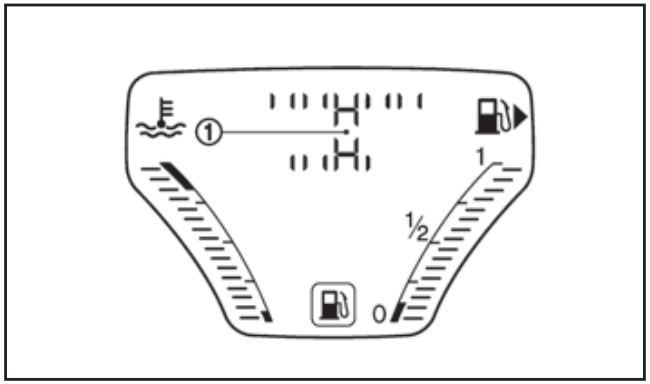

Κατανομή ισχύος 4WD (όπου υπάρχει)

Η λειτουργία κατανομής ισχύος εμφανίζει την παρούσα ποσότητα ισχύος που κατανέμεται σε κάθε τροχό. Κάθε ένδειξη ισχύος εμφανίζεται σαν γράφημα μπάρας (1) χωρισμένο σε 3 μέρη. Η επάνω ένδειξη εμφανίζει την παρούσα ποσότητα κατανομής ισχύος (αριστερά και δεξιά) των μπροστινών τροχών. Η κάτω ένδειξη εμφανίζει την παρούσα ποσότητα κατανομής ισχύος (αριστερά και δεξιά) των πίσω τροχών. Ο αριθμός των μερών της μπάρας εμφανίζει την ποσότητα της ισχύος που επί του παρόντος κατανέμεται σε κάθε τροχό.

Μηδενισμό των ενδείξεων

Όταν εμφανίζεται η μέση κατανάλωση καυσίμου, ο χρόνος ταξιδιού ή το Ταξίδι B, πατήστε το κουμπί λειτουργίας του υπολογιστή ταξιδιού (A) για περισσότερα από 3 δευτερόλεπτα. Η ένδειξη της μέση κατανάλωσης καυσίμου, του χρόνου ταξιδιού και του χιλιομετρητή ταξιδιού (Ταξίδι B μόνο) θα μηδενιστούν ταυτόχρονα.

ΠΛΗΡΟΦΟΡΙΕΣ ΛΑΔΙΟΥ ΚΙΝΗΤΗΡΑ

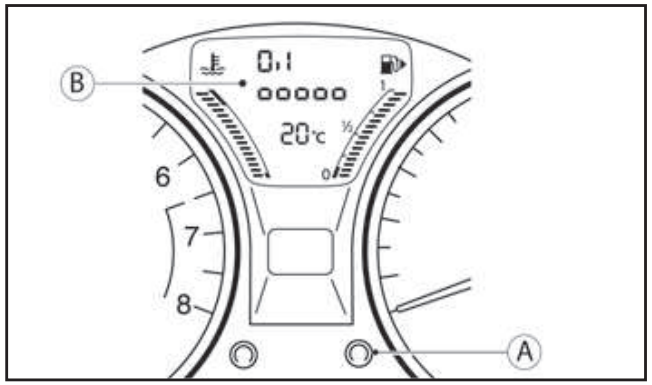

(A) Διακόπτης μηδενισμού

(B) Πληροφορίες λαδιού κινητήρα

Όταν ο διακόπτης της μίζας είναι στην θέση ON, η οθόνη LCD θα αλλάξει στην ακόλουθη σειρά:

Απόσταση έως την αλλαγή λαδιού (με το σύμβολο του γαλλικού κλειδιού 🔧) – Κατάσταση στάθμης λαδιού (“Oil Good” ή “Oil Lo”) όπου υπάρχει – Οθόνη πληροφοριών αυτοκινήτου

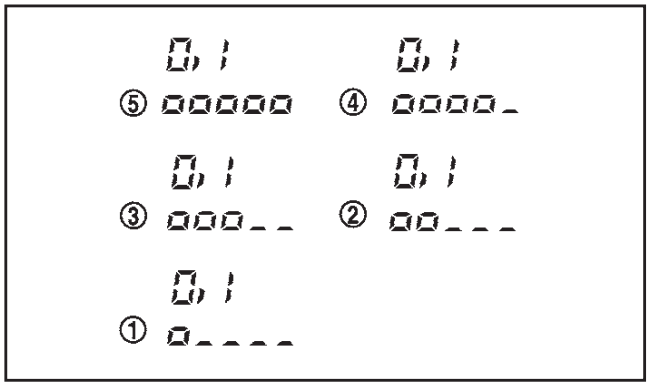

Ένδειξη στάθμης λαδιού (όπου υπάρχει)

Κατάσταση της στάθμης λαδιού (όπου υπάρχει)

Όταν εμφανίζεται το μήνυμα “Oil Good” 1η “Oil Lo” πατήστε το κουμπί λειτουργίας υπολογιστή ταξιδιού (A) για την κατάσταση της στάθμης λαδιού. Θα εμφανίσει ένα από τα παραδείγματα της εικόνας (5 – 1). Εάν η ποσότητα του λαδιού είναι πολύ χαμηλή (1), θα πρέπει να προστεθεί λάδι στον κινητήρα. (Για λεπτομέρειες δείτε το «Λάδι μηχανής» στο κεφάλαιο «8. Συντήρηση και κάντε το μόνος σας»).

ΠΡΟΣΟΧΗ

Η στάθμη του λαδιού του κινητήρα θα πρέπει να ελέγχεται τακτικά. Η λειτουργία με ανεπαρκή πο-

σότητα λαδιού μπορεί να κάνει ζημιά στον κινητήρα, η οποία δεν καλύπτεται από την εγγύηση.

Καθορισμός της απόστασης για την αλλαγή λαδιού (κινητήρας βενζίνης)

ΠΡΟΣΟΧΗ

Θα πρέπει να αλλάζετε το λάδι κινητήρα πριν η απόσταση για την αλλαγή λαδιού πέσει στα 0 χλμ (μίλια).

- **Εάν δεν το κάνετε, κινδυνεύει να προκληθεί ζημιά στον κινητήρα.**
- **Εάν συνεχίσετε την οδήγηση ενώ η απόσταση για την αλλαγή λαδιού έχει φτάσει τα 0 χλμ (μίλια), μπορεί να προκληθεί μειωμένη απόδοση του κινητήρα. Το ενδεικτικό φως δυσλειτουργίας του κινητήρα (πορτοκαλί) θα ανάψει.**

Να επισκέπτεστε πάντα εξουσιοδοτημένο συνεργείο Nissan ή εξειδικευμένο συνεργείο για να κάνετε την συντήρηση και να μηδενίζεται η απόσταση για την αλλαγή λαδιού. Είναι δυνατή η ρύθμιση της απόστασης για την αλλαγή λαδιού (μόνο αφού θα έχει γίνει η αλλαγή λαδιού), όπως περιγράφεται στο «Για να μηδενίσετε το διάστημα για την αλλαγή λαδιού» πιο κάτω.

Το διάστημα της απόστασης για την αλλαγή λαδιού μπορεί να ρυθμιστεί ή να απενεργοποιηθεί, με την χρήση του κουμπιού ρύθμισης υπολογιστή ταξιδιού (A).

Δείτε το ξεχωριστό βιβλίο συντήρησης για την κατάλληλη απόσταση του διαστήματος για την αλλαγή λαδιού.

Για να ρυθμίσετε το διάστημα για την αλλαγή λαδιού:

1. Πατήστε και κρατήστε το κουμπί λειτουργίας υπολογιστή ταξιδιού (A) για περισσότερα από 3 δευτερόλεπτα, ενώ εμφανίζεται το σύμβολο του γαλλικού κλειδιού και η απόσταση έως την αλλαγή λαδιού.

   Εάν ρυθμίζετε την απόσταση από το μηδέν (0): Πατήστε και κρατήστε το κουμπί λειτουργίας υπολογιστή ταξιδιού (A) για περισσότερα από 3 δευτερόλεπτα μέσα σε 5 δευτερόλεπτα από την στιγμή που βάλατε τον διακόπτη της μίζας στην θέση ON.

   Το σύμβολο του γαλλικού κλειδιού και η απόσταση θα αρχίσουν να αναβοσβήνουν.

2. Ενώ αναβοσβήνει η ένδειξη, πατήστε το κουμπί λειτουργίας υπολογιστή ταξιδιού (A) πάλι για να μπείτε στην λειτουργία ρύθμισης.

   Εάν ρυθμίζετε την απόσταση από το μηδέν (0): Πατήστε το κουμπί λειτουργίας υπολογιστή ταξιδιού (A). Η καθορισμένη απόσταση για την αλλαγή λαδιού θα επανέλθει.

3. Πατήστε το κουμπί λειτουργίας υπολογιστή ταξιδιού (A) για να αυξήσετε το διάστημα. Κάθε πάτημα αυξάνει ή μειώνει το διάστημα κατά 1000 χιλιόμετρα (500 μίλια).

Εάν δεν κάνετε καμία άλλη ενέργεια, η ένδειξη θα αλλάξει στην ένδειξη στάθμης λαδιού και το νέο διάστημα θα ρυθμιστεί.

Για να ακυρώσετε την υπενθύμιση αλλαγής λαδιού:

1. Πατήστε και κρατήστε το κουμπί λειτουργίας υπολογιστή ταξιδιού (A) για περισσότερα από 3 δευτερόλεπτα, ενώ εμφανίζεται το σύμβολο του γαλλικού κλειδιού και η απόσταση έως την αλλαγή λαδιού.

   Το σύμβολο του γαλλικού κλειδιού και η απόσταση θα αρχίσουν να αναβοσβήνουν.

2. Ενώ αναβοσβήνει η ένδειξη, πατήστε το κουμπί λειτουργίας υπολογιστή ταξιδιού (A) πάλι για να μπείτε στην λειτουργία ρύθμισης.
3. Πατήστε το κουμπί λειτουργίας υπολογιστή ταξιδιού (A) έως ότου το διάστημα γίνει μηδέν (0).

Εάν δεν κάνετε καμία άλλη ενέργεια, η ένδειξη θα αλλάξει στην ένδειξη στάθμης λαδιού και η υπενθύμιση για την αλλαγή λαδιού ακυρώνεται.

Όταν βάλετε τον διακόπτη της μίζας στην θέση ON, δεν θα εμφανιστεί το σύμβολο του γαλλικού κλειδιού ή η απόσταση. Για να ενεργοποιήσετε και πάλι την υπενθύμιση, ρυθμίστε το διάστημα της απόστασης για την αλλαγή λαδιού σε μία τιμή πάνω από το μηδέν (0).

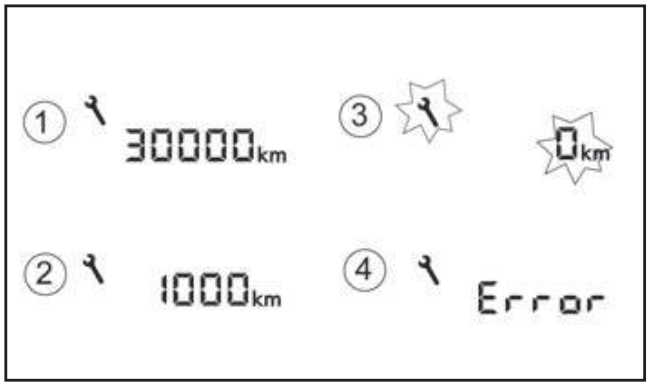

Καθορισμός της απόστασης για την αλλαγή λαδιού (κινητήρας πετρελαίου)

(1) Κανονική λειτουργία

(2) Η απόσταση για την αλλαγή λαδιού πλησιάζει

(3) Η απόσταση για την αλλαγή λαδιού έχει περάσει

(4) Μήνυμα σφάλματος

ΣΗΜΕΙΩΣΗ

Το διάστημα συντήρησης θα μειωθεί πιο γρήγορα σε συγκεκριμένους τύπους οδήγησης, ιδιαίτερα στις χαμηλές ταχύτητες σε συνθήκες πόλης.

ΠΡΟΣΟΧΗ

Θα πρέπει να αλλάζετε το λάδι μηχανής πριν η απόσταση για την αλλαγή λαδιού πέσει στα 0 χλμ (μίλια).

- **Εάν δεν το κάνετε, κινδυνεύει να προκληθεί ζημιά στον κινητήρα.**
- **Εάν συνεχίσετε την οδήγηση ενώ η απόσταση για την αλλαγή λαδιού έχει φτάσει τα 0 χλμ (μίλια), μπορεί να προκληθεί μειωμένη απόδοση του κινητήρα. Το ενδεικτικό φως δυσλειτουργίας της μηχανής (πορτοκαλί) θα ανάψει.**
- **Μπορεί επίσης να κορεστεί το φίλτρο DPF (όπου υπάρχει) επειδή η αναγέννηση περιορίζεται όταν η απόσταση φτάσει τα 0 χιλιόμετρα (μίλια).**

Να επισκέπτεστε πάντα εξουσιοδοτημένο συνεργείο Nissan ή εξειδικευμένο συνεργείο για να κάνετε την συντήρηση και να μηδενίζεται η απόσταση για την αλλαγή λαδιού. Είναι δυνατή η ρύθμιση της απόστασης για την αλλαγή λαδιού (μόνο αφού θα έχει γίνει η αλλαγή λαδιού), όπως περιγράφεται στο «Μηδενισμός» πιο κάτω.

– Κανονική λειτουργία: ο διακόπτης ή το κουμπί της μίζας είναι στην θέση ON, η απόσταση έως την αλλαγή λαδιού (με το σύμβολο του γαλλικού κλειδιού 🔧) εμφανίζεται στην οθόνη (σε χιλιόμετρα ή μίλια) (1).

  Η απόσταση για την αλλαγή λαδιού εμφανίζεται για 8 δευτερόλεπτα και μετά αλλάζει σε πληροφορία στάθμης λαδιού μηχανής. Πατήστε τον διακόπτη λειτουργίας υπολογιστή ταξιδιού (A) για να δείτε αμέσως την ένδειξη του χιλιομετρητή.

– Εάν η απόσταση για την αλλαγή λαδιού πέσει στα 1.500, 1.000, 500, 400, 300, 200 ή 100 χιλιόμετρα (ή μίλια), πλησιάζει η αλλαγή λαδιού και η απόσταση έως την αλλαγή λαδιού εμφανίζεται ενώ οδηγείτε (2). Αποτανθείτε σε εξουσιοδοτημένο συνεργείο Nissan ή εξειδικευμένο συνεργείο για να κάνετε την συντήρηση ή την αλλαγή λαδιού.

  Η απόσταση για την αλλαγή λαδιού εμφανίζεται για 8 δευτερόλεπτα και μετά αλλάζει σε ένδειξη χιλιομετρητή. Πατήστε τον διακόπτη λειτουργίας υπολογιστή ταξιδιού (A) για να δείτε αμέσως την ένδειξη του χιλιομετρητή.

– Όταν η απόσταση για την αλλαγή λαδιού φτάσει τα 0 χιλιόμετρα (μίλια) τα σύμβολα 🔧 και 0 χλμ (μίλια) αναβοσβήνουν συνεχόμενα (3):

- Η απόσταση για την αλλαγή λαδιού εμφανίζεται για 8 δευτερόλεπτα και μετά αλλάζει σε ένδειξη χιλιομετρητή. Πατήστε τον διακόπτη λειτουργίας υπολογιστή ταξιδιού (A) για να δείτε αμέσως την ένδειξη του χιλιομετρητή. Το σύμβολο 🔧 συνεχίζει να εμφανίζεται και να αναβοσβήνει για να προειδοποιεί ότι χρειάζεται αλλαγή το λάδι του κινητήρα.
- Έχει περάσει το διάστημα για την αλλαγή λαδιού. Συνιστάται να αλλάξετε αμέσως το λάδι της μηχανής σε εξουσιοδοτημένο συνεργείο Nissan ή εξειδικευμένο συνεργείο, προκειμένου να αποφύγετε ζημιά στην μηχανή.

– Εάν εμφανίζεται το μήνυμα σφάλματος (4), αποτανθείτε σε εξουσιοδοτημένο συνεργείο Nissan ή εξειδικευμένο συνεργείο.

Μηδενισμός:

ΣΗΜΕΙΩΣΗ

Μην κάνετε την λειτουργία μηδενισμού εάν δεν έχετε αλλάξει το λάδι της μηχανής.

Όταν αλλάξετε το λάδι της μηχανής, η απόσταση για την αλλαγή λαδιού πρέπει να μηδενιστεί. Ο μηδενισμός γίνεται με την χρήση του διακόπτη του υπολογιστή ταξιδιού και του διακόπτη ελέγχου φωτεινότητας. Πατήστε και τους δύο διακόπτες για περισσότερα από 5 δευτερόλεπτα ενώ εμφανίζεται η απόσταση για την αλλαγή λαδιού και ο διακόπτης της μίζας είναι στο ON. Ο μηδενισμός της απόστασης για την αλλαγή λαδιού έχει τώρα ολοκληρωθεί.

ΠΡΟΕΙΔΟΠΟΙΗΤΙΚΑ / ΕΝΔΕΙΚΤΙΚΑ ΦΩΤΑ ΚΑΙ ΒΟΜΒΗΤΕΣ

	Προειδοποιητικό φως φρένων	PS	Προειδοποιητικό φως Ηλεκτρικά Υποβοηθούμενου Τιμονιού (κίτρινο)		Ενδεικτικό φως αναμμένου Cruise Control* (κίτρινο, πράσινο)
	Προειδοποιητικό φως φόρτισης (κόκκινο)	OFF	Ενδεικτικό φως σβηστού ESP* (κίτρινο)	SET	Ενδεικτικό φως ρύθμισης Cruise Control ή περιοριστή ταχύτητας* (κίτρινο, πράσινο)
	Προειδοποιητικό φως ανοικτής πόρτας (κόκκινο)		Προειδοποιητικό φως ESP* (κίτρινο)	4WD	Ενδεικτικό φως 4WD* (κίτρινο, πράσινο)
	Προειδοποιητικό φως πίεσης λαδιού κινητήρα (κόκκινο)		Ενδεικτικό φως λειτουργίας εκκίνησης του κινητήρα* (κίτρινο)	4WD-V	Ενδεικτικό φως 4WD-V* (κίτρινο, πράσινο)
P SHIFT	Προειδοποιητικό φως επιλογής της θέσης P* (κόκκινο)	4WD	Προειδοποιητικό φως 4WD* (κίτρινο)		Ενδεικτικό φως για τα μπροστινά φώτα ομίχλης* (κίτρινο, πράσινο)
	Προειδοποιητικό φως ζώνης ασφαλείας (κόκκινο)	2	Προειδοποιητικό φως απενεργοποιημένου αερόσακου συνοδηγού (κίτρινο)	KEY	Προειδοποιητικό φως συστήματος Έξυπνου Κλειδιού* (κίτρινο, πράσινο)
	Ενδεικτικό φως ασφαλείας (κόκκινο)		Ενδεικτικό φως προθέρμανσης* (κίτρινο)		Φως προειδοποίησης Ακούσιας Αλλαγής Λωρίδας (LDW) (κίτρινο, πράσινο)*
	Προειδοποιητικό φως αερόσακου (SRS) (κόκκινο)		Ενδεικτικό φως χαμηλής πίεσης ελαστικού (TPMS)* (κίτρινο)		Ενδεικτικό φως μικρών φώτων (κίτρινο, πράσινο)
ABS	Προειδοποιητικό φως ABS (κόκκινο)		Ενδεικτικό φως δυσλειτουργίας (MIL)* (κίτρινο)		Ενδεικτικό φως περιοριστή ταχύτητας* (κίτρινο, πράσινο)
	Προειδοποιητικό φως συστήματος Προειδοποίησης Τυφλού Σημείου (BSW)* (κίτρινο)		Ενδεικτικό φως για το πίσω φως ομίχλης (κίτρινο)	AUTO	Ενδεικτικό φως Συστήματος Σβησίματος / Εκκίνησης* (κίτρινο, πράσινο)
CVT	Xtronic ενδεικτικό φως CVT* (κίτρινο, πράσινο)		Προειδοποιητικό φως νερού στο φίλτρο καυσίμου* (κίτρινο)		Ενδεικτικά φώτα φλας / αλάρμ (κίτρινο, πράσινο)
	Προειδοποιητικό φως Φίλτρου Σωματιδίων Πετρελαίου* (κίτρινο)		Προειδοποιητικό φως συστήματος Προειδοποίησης Νεκρού Σημείου (BSW)* (κίτρινο, πράσινο)		Ενδεικτικό φως μεγάλης σκάλας προβολέων (μπλε)

*: όπου υπάρχει

ΕΛΕΓΧΟΣ ΛΑΜΠΩΝ

Με όλες τις πόρτες κλειστές, βάλτε το χειρόφρενο, δέστε τις ζώνες ασφαλείας και βάλτε τον διακόπτη της μίζας στην θέση ON χωρίς να βάλετε μπροστά τον κινητήρα. Θα ανάψουν τα ακόλουθα φώτα (όπου υπάρχουν):

, , , , PS, 4WD.

Τα παρακάτω φώτα θα ανάψουν για σύντομο διάστημα και στην συνέχεια θα σβήσουν (όπου υπάρχουν):

ABS, , CVT, OFF, , , KEY, P SHIFT, , , 2, , 4WD, 4WD.

Εάν κάποιο από τα φώτα δεν ανάψει, μπορεί να υπάρχει κάποια καμένη λάμπα ή κάποιο ανοικτό κύκλωμα στο ηλεκτρικό σύστημα. Ζητήστε τον έλεγχο του συστήματος και εάν χρειάζεται την επισκευή του, από εξουσιοδοτημένο συνεργείο Nissan ή εξειδικευμένο συνεργείο.

ΠΡΟΕΙΔΟΠΟΙΗΤΙΚΑ ΦΩΤΑ

Προειδοποιητικό φως φρένων

ΠΡΟΕΙΔΟΠΟΙΗΣΗ

- **Εάν η στάθμη είναι κάτω από την ένδειξη MIN (Ελάχιστο) στο ρεζερβουάρ των υγρών των φρένων, μην οδηγήσετε έως ότου ελεγχθεί το σύστημα των φρένων από εξουσιοδοτημένο συνεργείο NISSAN ή εξειδικευμένο συνεργείο.**
- **Ακόμη και εάν εσείς κρίνετε ότι είναι ασφαλής, μπορεί η οδήγηση του αυτοκινήτου να είναι επικίνδυνη, για τον λόγο αυτό ζητήστε να ρυμουλκηθεί το αυτοκίνητο στο εξουσιοδοτημένο συνεργείο NISSAN ή το εξειδικευμένο συνεργείο.**
- **Η χρήση του πεντάλ του φρένου με σβηστή την μηχανή μπορεί να αυξήσει την απόσταση φρεναρίσματος και να απαιτείται μεγαλύτερη δύναμη στο πεντάλ, ενώ μπορεί να μεγαλώσει και η διαδρομή του πεντάλ.**

Το προειδοποιητικό φως φρένων δείχνει την λειτουργία του χειρόφρενου, την χαμηλή στάθμη υγρών φρένων και την δυσλειτουργία του ABS.

Ενδεικτικό χειρόφρενου:

Όταν βάλετε τον διακόπτη της μίζας στο ON, το προειδοποιητικό φως φρένων ανάβει. Όταν βάλετε μπροστά την μηχανή και έχετε λύσει το χειρόφρενο, το προειδοποιητικό φως φρένων σβήνει.

Εάν δεν έχετε λύσει τελείως το χειρόφρενο, το προειδοποιητικό φως φρένων παραμένει αναμμένο. Βεβαιωθείτε ότι το προειδοποιητικό φως φρένων έχει σβήσει πριν οδηγήσετε. (Δείτε το «Χειρόφρενο» στο κεφάλαιο «3. Έλεγχοι και ρυθμίσεις πριν την οδηγήση»).

Προειδοποιητικό χαμηλής στάθμης υγρών φρένων:

Εάν το προειδοποιητικό φως φρένων ανάψει ενώ λειτουργεί η μηχανή, ή ενώ οδηγείτε, και δεν έχετε βάλει χειρόφρενο, μπορεί να δείχνει ότι η στάθμη των υγρών των φρένων είναι χαμηλή.

Όταν το προειδοποιητικό φως φρένων ανάψει ενώ οδηγείτε, σταματήστε το αυτοκίνητο αμέσως μόλις αυτό μπορεί να γίνει με ασφάλεια. Σταματήστε την μηχανή και ελέγξτε την στάθμη των υγρών των φρένων. Εάν η στάθμη των υγρών των φρένων είναι στην ένδειξη ελάχιστο, προσθέστε όσο υγρό φρένων χρειάζεται. (Δείτε το «Υγρό φρένων» στο κεφάλαιο «8. Συντήρηση και κάντε το μόνος σας»).

Εάν η στάθμη των υγρών των φρένων είναι αρκετή, ζητήστε άμεσα τον έλεγχο του συστήματος των φρένων από εξουσιοδοτημένο συνεργείο Nissan ή εξειδικευμένο συνεργείο.

Προειδοποιητική ένδειξη ABS:

Όταν έχετε λύσει το χειρόφρενο και η στάθμη των υγρών των φρένων είναι αρκετή, εάν ανάβουν μαζί το προειδοποιητικό φως φρένων και το προειδοποιητικό φως ABS, μπορεί να δηλώνεται ότι το ABS δεν λειτουργεί σωστά. Ζητήστε άμεσα τον έλεγχο και εάν χρειάζεται την επισκευή του συστήματος από εξουσιοδοτημένο συνεργείο Nissan ή εξειδικευμένο συνεργείο. (Δείτε το «Προειδοποιητικό φως ABS» πιο πριν).

Προειδοποιητικό φως φόρτισης

Το προειδοποιητικό φως φόρτισης ανάβει όταν ο διακόπτης της μίζας είναι στην θέση ON. Αφού βάλετε μπροστά την μηχανή, το προειδοποιητικό φως φόρτισης σβήνει. Αυτό δείχνει ότι το σύστημα φόρτισης λειτουργεί κανονικά.

Εάν το προειδοποιητικό φως φόρτισης ανάψει ενώ λειτουργεί η μηχανή, ή ενώ οδηγείτε, μπορεί να

υποδεικνύει ότι το σύστημα φόρτισης δεν λειτουργεί κανονικά και μπορεί να χρειάζεται συντήρηση.

Όταν το προειδοποιητικό φως φόρτισης ανάψει ενώ οδηγείτε, σταματήστε το αυτοκίνητο αμέσως μόλις αυτό μπορεί να γίνει με ασφάλεια. Σβήστε την μηχανή και ελέγξτε τον ιμάντα του δυναμό. Εάν ο ιμάντας του δυναμό είναι χαλαρός, κομμένος ή λείπει, το σύστημα φόρτισης χρειάζεται επισκευή. (Δείτε το «Ιμάντας» στο κεφάλαιο «8. Συντήρηση και κάντε το μόνος σας»).

Εάν ο ιμάντας του δυναμό φαίνεται να λειτουργεί σωστά αλλά το προειδοποιητικό φως φόρτισης παραμένει αναμμένο, ζητήστε άμεσα τον έλεγχο του συστήματος φόρτισης από εξουσιοδοτημένο συνεργείο Nissan ή εξειδικευμένο συνεργείο.

ΠΡΟΣΟΧΗ

Μην συνεχίζετε την οδήγηση εάν ο ιμάντας του δυναμό είναι χαλαρός, κομμένος ή λείπει.

Προειδοποιητικό φως ανοικτής πόρτας

Όταν ο διακόπτης της μίζας είναι στην θέση ON, το προειδοποιητικό φως ανοικτής πόρτας ανάβει εάν οποιαδήποτε από τις πόρτες είναι ανοικτή ή δεν έχει κλείσει καλά.

Προειδοποιητικό φως πίεσης λαδιού κινητήρα

Όταν ο διακόπτης της μίζας είναι στην θέση ON, το προειδοποιητικό φως πίεσης λαδιού κινητήρα ανάβει. Αφού βάλετε μπροστά τον κινητήρα, το προειδοποιητικό φως πίεσης λαδιού κινητήρα σβήνει. Αυτό δείχνει ότι οι αισθητήρες της πίεσης λαδιού στον κινητήρα λειτουργούν κανονικά.

Εάν το προειδοποιητικό φως πίεσης λαδιού κινητήρα ανάψει ή αναβοσβήνει ενώ λειτουργεί ο κινητήρας, μπορεί να δηλώνει ότι η πίεση του λαδιού του κινητήρα είναι χαμηλή.

Σταματήστε το αυτοκίνητο αμέσως μόλις αυτό μπορεί να γίνει με ασφάλεια. Σβήστε τον κινητήρα αμέσως και καλέστε εξουσιοδοτημένο συνεργείο Nissan ή εξειδικευμένο συνεργείο.

ΠΡΟΣΟΧΗ

- **Η συνέχιση της λειτουργία του κινητήρα με το προειδοποιητικό φως πίεσης λαδιού κινητήρα να ανάβει, θα μπορούσε να προκαλέσει σοβαρή ζημιά στον κινητήρα.**
- **Το προειδοποιητικό φως πίεσης λαδιού κινητήρα δεν είναι σχεδιασμένο να δείχνει την χαμηλή στάθμη λαδιού. Η στάθμη του λαδιού θα πρέπει να ελέγχεται με την χρήση της βυθομετρικής ράβδου. (Δείτε το «Λάδι μηχανής» στο κεφάλαιο «8. Συντήρηση και κάντε το μόνος σας»).**

Προειδοποιητικό φως επιλογής της θέσης P (όπου υπάρχει)

Το προειδοποιητικό φως αναβοσβήνει κόκκινο όταν πατηθεί ο διακόπτης της μίζας στην θέση OFF για να σβήσει η μηχανή και ο επιλογέας ταχυτήτων είναι σε οποιαδήποτε θέση εκτός από την «P» (παρκάρισμα).

Εάν εμφανιστεί αυτή η προειδοποίηση, μετακινήστε τον επιλογέα ταχυτήτων στην θέση «P» ή πατήστε τον διακόπτη της μίζας στην θέση ON.

Θα ηχήσει επίσης και ένας εσωτερικός προειδοποιητικός βομβητής.

Δείτε το «Σύστημα Έξυπνου Κλειδιού (όπου υπάρχει)» στο κεφάλαιο «3. Έλεγχοι και ρυθμίσεις πριν την οδήγηση».

Προειδοποιητικό φως ζώνης ασφαλείας

Όταν ο διακόπτης της μίζας είναι στην θέση ON, το προειδοποιητικό φως ζώνης ασφαλείας ανάβει. Το φως θα συνεχίσει να ανάβει έως ότου δεθεί η ζώνη του οδηγού ή του συνοδηγού. Δείτε το «Ζώνες Ασφαλείας» στο κεφάλαιο «1. Ασφάλεια – καθίσματα, ζώνες ασφαλείας και πρόσθετο σύστημα συγκράτησης».

Υπάρχει επίσης ένας βομβητής υπενθύμισης ζώνης ασφαλείας. Δείτε το «Βομβητής υπενθύμισης ζώνης ασφαλείας» παρακάτω.

Ενδεικτικό φως ασφαλείας

Το ενδεικτικό φως ασφαλείας αναβοσβήνει όταν ο διακόπτης της μίζας είναι στην θέση LOCK, OFF ή ACC. Η λειτουργία δείχνει ότι το σύστημα NATS με το οποίο είναι εξοπλισμένο το αυτοκίνητο, λειτουργεί κανονικά.

Εάν το NATS δεν λειτουργεί κανονικά, το φως αυτό θα παραμείνει αναμμένο όταν ο διακόπτης της μίζας είναι στην θέση ON. (Δείτε το «Σύστημα ασφαλείας» στο κεφάλαιο «3. Έλεγχοι και ρυθμίσεις πριν την οδήγηση» για πρόσθετες πληροφορίες.)

Προειδοποιητικό φως αερόσακου

Όταν ο διακόπτης της μίζας είναι στηνθέση ON, το προειδοποιητικό φως αερόσακου ανάβει για περίπου 7 δευτερόλεπτα κα μετά σβήνει. Αυτό δείχνει ότι το σύστημα του αερόσακου λειτουργεί κανονικά.

Εάν παρουσιαστεί οποιαδήποτε από τις παρακάτω συνθήκες, το σύστημα του αερόσακου και του προεντατήρα της ζώνης ασφαλείας χρειάζονται συντήρηση. Ζητήστε άμεσα τον έλεγχο και εάν χρειάζεται την επισκευή του συστήματος από εξουσιοδοτημένο συνεργείο Nissan ή εξειδικευμένο συνεργείο.

- Το προειδοποιητικό φως αερόσακου παραμένει αναμμένο μετά τα περίπου 7 δευτερόλεπτα.
- Το προειδοποιητικό φως αερόσακου αναβοσβήνει κατά διαστήματα.
- Το προειδοποιητικό φως αερόσακου δεν ανάβει καθόλου.

Το σύστημα του αερόσακου και / ή ο προεντατήρας της ζώνης ασφαλείας μπορεί να μην λειτουργήσουν σωστά εάν προηγουμένως δεν ελεγχθούν και επισκευαστούν. (Δείτε το «Σύστημα αερόσακου» στο κεφάλαιο «1. Ασφάλεια – καθίσματα, ζώνες ασφαλείας και πρόσθετο σύστημα συγκράτησης».)

ΕΝΔΕΙΚΤΙΚΑ ΦΩΤΑ

Προειδοποιητικό φως συστήματος αντιμπλοκαρίσματος φρένων (ABS)

Όταν ο διακόπτης της μίζας είναι στην θέση ON, το προειδοποιητικό φως ABS ανάβει και μετά σβήνει. Αυτό δείχνει ότι το ABS λειτουργεί κανονικά.

Εάν το προειδοποιητικό φως ABS ανάβει ενώ λειτουργεί η μηχανή, ή ενώ οδηγείτε, μπορεί να δηλώνει ότι το ABS δεν λειτουργεί κανονικά. Ζητήστε άμεσα τον έλεγχο του συστήματος από εξουσιοδοτημένο συνεργείο Nissan ή εξειδικευμένο συνεργείο.

Εάν παρουσιαστεί δυσλειτουργία στο ABS, η λειτουργία αντιμπλοκαρίσματος σβήνει. Το σύστημα των φρένων στην συνέχεια λειτουργεί κανονικά αλλά χωρίς την υποβοήθηση του αντιμπλοκαρίσματος. (Δείτε το «Σύστημα φρένων» στο κεφάλαιο «5. Ξεκίνημα και οδήγηση»).

Προειδοποιητικό φως συστήματος Προειδοποίησης Τυφλού Σημείου (BSW) (όπου υπάρχει)

Όταν πατήσετε τον διακόπτη της μίζας στην θέση ON, το φως θα ανάψει κίτρινο, θα γίνει πράσινο και μετά θα σβήσει. Αυτό σημαίνει ότι το σύστημα Προειδοποίησης Τυφλού Σημείου (BSW) λειτουργεί κανονικά.

Εάν το φως ανάψει και παραμένει αναμμένο, μπορεί να δηλώνει ότι το σύστημα BSW δεν λειτουργεί σωστά. Αν και μπορεί να συνεχιστεί η οδήγηση του αυτοκινήτου, ζητήστε τον έλεγχο του συστήματος από εξουσιοδοτημένο συνεργείο Nissan ή εξειδικευμένο συνεργείο. Δείτε το «Συστήματα Προειδοποίησης Τυφλού Σημείου (BSW) / Προειδοποίηση Αναχώρησης Λωρίδας (LDW)» στο κεφάλαιο «5. Ξεκίνημα και οδήγηση».

Xtronic ενδεικτικό φως CVT (όπου υπάρχει)

Όταν βάζετε τον διακόπτη της μίζας στην θέση ON, το ενδεικτικό φως Xtronic CVT ανάβει και μετά σβήνει.

Προειδοποιητικό φως Φίλτρου Σωματιδίων Πετρελαίου (DPF) (κινητήρας πετρελαίου)

ΠΡΟΕΙΔΟΠΟΙΗΣΗ

- **Προσέχετε να μην καείτε από τα καυσαέρια της εξάτμισης.**
- **Μην παρκάρετε το αυτοκίνητο πάνω από εύφλεκτα υλικά όπως για παράδειγμα ξερό γρασίδι και πεταμένα χαρτιά ή κουρέλια καθώς μπορεί να πάρουν φωτιά εύκολα.**
- **Εάν το αυτοκίνητο συνεχίσει να οδηγείται με χαμηλή ταχύτητα με το προειδοποιητικό φως DPF αναμμένο, η λειτουργία fail-safe θα περιορίσει τις στροφές της μηχανής και / ή την ροπή. Σε αυτή την περίπτωση, το λάδι της μηχανής πρέπει να αντικατασταθεί και η διαδικασία για να καούν τα σωματίδια πρέπει να γίνει από εξουσιοδοτημένο συνεργείο Nissan ή εξειδικευμένο συνεργείο. Η διαδικασία «αναγέννησης» είναι κομμάτι της συντήρησης και δεν καλύπτεται από την εγγύηση της Nissan.**
- **Χρησιμοποιείτε λάδι μηχανής για μοντέλα εξοπλισμένα με DPF. Για λεπτομέρειες δείτε το «Περιεκτικότητες και συνιστώμενα καύσιμα / λιπαντικά» στο κεφάλαιο «9. Τεχνικές Πληροφορίες».**

ΠΡΟΣΟΧΗ

Το DPF είναι εξαιρετικά ζεστό μετά την καύση των σωματιδίων.

NISSAN Blue Citizenship

Συγκεκριμένα μοντέλα με κινητήρα πετρελαίου είναι εξοπλισμένα με ένα Φίλτρο Σωματιδίων Πετρελαίου (DPF) το οποίο αφαιρεί τον άνθρακα (κάπνα) από τα καυσαέρια της εξάτμισης. Για να λειτουργήσει αποτελεσματικά, το σύστημα DPF θα πρέπει να κάνει τακτικά μία διαδικασία καθαρισμού που ονομάζεται «αναγέννηση» και που καίει τον συσσωρευμένο άνθρακα. Η διαδικασία αυτή της «αναγέννησης» είναι κανονικά αυτόματη και δεν είναι ορατή στον οδηγό.

Περιορισμοί αναγέννησης:

Οι συνθήκες οδήγησης, όπως συχνές σύντομες διαδρομές ή οδήγηση με συχνές στάσεις, μπορεί να έχουν σαν αποτέλεσμα την υπερβολική συσσώρευση άνθρακα στο φίλτρο. Όταν αυτό συμβεί, το προειδοποιητικό φως DPF θα ανάψει (και ένα μήνυμα θα εμφανιστεί στην οθόνη πληροφοριών του αυτοκινήτου, δείτε το «Οθόνη πληροφοριών του αυτοκινήτου» παρακάτω), για να σας πληροφορήσει ότι το αυτοκίνητο θα πρέπει να οδηγηθεί με ένα συγκεκριμένο τρόπο για να αρχίσει η αναγέννηση.

Όταν το προειδοποιητικό φως DPF ανάψει, υπό την προϋπόθεση ότι το επιτρέπουν οι συνθήκες ασφαλείας και είναι νόμιμο, το αυτοκίνητο θα πρέπει να κινηθεί με ταχύτητα πάνω από 60 χλμ/ώρα έως ότου το προειδοποιητικό φως DPF σβήσει. Η διαδικασία αυτή μπορεί να πάρει έως 30 λεπτά για να ολοκληρωθεί.

Εάν η αναγέννηση αποτύχει:

Εάν δεν αντιδράσετε στο άναμμα του προειδοποιητικό φωτός του DPF , μπορεί να προκληθεί κορεσμός στο σύστημα του DPF. Εάν συμβεί αυτό, θα ανάψει το προειδοποιητικό φως Δυσλειτουργίας (MI) δηλώνοντας ότι απαιτείται «αναγέννηση» από εξουσιοδοτημένο συνεργείο Nissan ή εξειδικευμένο συνεργείο. Επίσης, οι στροφές του κινητήρα θα πρέπει να περιοριστούν στις 3.000 rpm για να προστατευθεί το σύστημα DPF.

ΣΗΜΕΙΩΣΗ

Για να γίνει η αναγέννηση σε συνεργείο, αποταν-θείτε σε εξουσιοδοτημένο συνεργείο Nissan ή εξειδικευμένο συνεργείο.

PS Προειδοποιητικό φως Ηλεκτρικά Υποβοηθούμενου Τιμονιού (EPAS)

Όταν ο διακόπτης της μίζας είναι στην θέση ON, το προειδοποιητικό φως του ηλεκτρικά υποβοηθούμενου τιμονιού ανάβει. Αφού βάλετε μπροστά τον κινητήρα, το προειδοποιητικό φως του ηλεκτρικά υποβοηθούμενου τιμονιού θα σβήσει. Αυτό σημαίνει ότι το σύστημα του ηλεκτρικά υποβοηθούμενου τιμονιού λειτουργεί κανονικά.

Εάν το προειδοποιητικό φως ηλεκτρικά υποβοηθούμενου τιμονιού ανάβει ενώ λειτουργεί ο κινητήρας, μπορεί να δηλώνει ότι το σύστημα του ηλεκτρικά υποβοηθούμενου τιμονιού δεν λειτουργεί σωστά και μπορεί να χρειάζεται συντήρηση. Ζητήστε τον έλεγχο του ηλεκτρικά υποβοηθούμενου τιμονιού από εξουσιοδοτημένο συνεργείο Nissan ή εξειδικευμένο συνεργείο.

Όταν το προειδοποιητικό φως του ηλεκτρικά υποβοηθούμενου τιμονιού ανάψει με τον κινητήρα σε λειτουργία, η ηλεκτρική υποβοήθηση στο τιμόνι δεν θα λειτουργεί αλλά θα συνεχίσετε να έχετε τον έλεγχο του αυτοκινήτου. Αυτή την στιγμή θα απαιτείτε μεγαλύτερη δύναμη για να χειριστείτε το τιμόνι, ιδιαίτερα στις κλειστές στροφές με χαμηλές ταχύτητες.

(Δείτε το «Σύστημα ηλεκτρικά υποβοηθούμενου τιμονιού» στο κεφάλαιο «5. Ξεκίνημα και οδήγηση»).

OFF Ενδεικτικό φως κλειστού ESP (όπου υπάρχει)

Το ενδεικτικό φως κλειστού ESP ανάβει όταν ο διακόπτης του ESP είναι πατημένος στην θέση OFF.

Όταν ο διακόπτης κλεισίματος του ESP είναι πατημένος στην θέση OFF, το σύστημα του ESP είναι κλειστό. (Δείτε το «Σύστημα Προγράμματος Ηλεκτρονικής Ευστάθειας (ESP) (όπου υπάρχει)» στο κεφάλαιο «5. Ξεκίνημα και οδήγηση».)

Προειδοποιητικό φως ESP (όπου υπάρχει)

Όταν ο διακόπτης της μίζας είναι στην θέση ON, το προειδοποιητικό φως ESP ανάβει και μετά σβήνει. Αυτό δείχνει ότι το Ηλεκτρονικό Πρόγραμμα Ευστάθειας λειτουργεί κανονικά.

Το προειδοποιητικό φως ESP αναβοσβήνει όταν το σύστημα ESP είναι σε λειτουργία.

Όταν το προειδοποιητικό φως αναβοσβήνει ενώ οδηγείτε, οι συνθήκες οδήγησης είναι ολισθηρές και πλησιάζετε στην υπέρβαση του ορίου πρόσφυσης του αυτοκινήτου.

Εάν το προειδοποιητικό φως ESP ανάβει ενώ λειτουργεί η μηχανή ή ενώ οδηγείτε, μπορεί να δηλώνει ότι το σύστημα ESP δεν λειτουργεί σωστά και χρειάζεται συντήρηση. Ζητήστε άμεσα τον έλεγχο και εάν χρειάζεται την επισκευή του συστήματος από εξουσιοδοτημένο συνεργείο Nissan ή εξειδικευμένο συνεργείο. (Δείτε το «Σύστημα Προγράμματος Ηλεκτρονικής Ευστάθειας (ESP) (όπου υπάρχει)» στο κεφάλαιο «5. Ξεκίνημα και οδήγηση»).

Ενδεικτικό φως λειτουργίας εκκίνησης κινητήρα (όπου υπάρχει)

Το φως εμφανίζεται όταν ο επιλογέας ταχυτήτων είναι στην θέση «P» (παρκάρισμα). Το φως σημαίνει ότι ο κινητήρας θα πάρει μπροστά πατώντας τον διακόπτη της μίζας, με το πεντάλ του φρένου πατημένο. Μπορείτε να βάλετε κατευθείαν μπροστά τον κινητήρα σε οποιαδήποτε θέση.

ΣΗΜΕΙΩΣΗ

Δείτε το «Εκκίνηση της μηχανής (μοντέλα με Σύστημα Έξυπνου Κλειδιού)» στο κεφάλαιο «5. Ξεκίνημα και οδήγηση», για περισσότερες πληροφορίες.

4WD Προειδοποιητικό φως 4WD (κίτρινο – όπου υπάρχει)

Όταν ο διακόπτης της μίζας είναι στην θέση ON, το προειδοποιητικό φως 4WD θα ανάψει. Θα σβήσει σύντομα μόλις μπει μπροστά η μηχανή.

Εάν το σύστημα 4WD δεν λειτουργεί σωστά ή η περιστροφή ή η ακτίνα του μπροστινού και του πίσω τροχού διαφέρουν, το προειδοποιητικό φως 4WD είτε θα παραμείνει αναμμένο ή θα αναβοσβήνει. (Δείτε το «Οδήγηση στους 4 τροχούς (όπου υπάρχει)» στο κεφάλαιο «5. Ξεκίνημα και οδήγηση»).

Προειδοποιητικό φως απενεργοποιημένου αερόσακου συνοδηγού (OFF)

Όταν ο διακόπτης της μίζας γυριστεί στην θέση ON το προειδοποιητικό φως του απενεργοποιημένου αερόσακου του συνοδηγού που βρίσκεται στους μετρητές, ανάβει σύντομα και μετά σβήνει. Αυτό σημαίνει ότι το σύστημα λειτουργεί κανονικά.

Το φως προειδοποιεί για την κατάσταση του αερόσακου του συνοδηγού. Εάν έχει απενεργοποιηθεί, το φως ανάβει και παραμένει αναμμένο όσο ο διακόπτης για τον αερόσακο του συνοδηγού παραμένει στην θέση OFF.

Ενδεικτικό φως προθέρμανσης (πετρελαιοκινητήρες)

Το φως αυτό ανάβει όταν ο διακόπτης της μίζας είναι στην θέση ON και σβήνει όταν έχουν ζεσταθεί οι προθερμαντήρες. Ο χρόνος προθέρμανσης είναι μεγαλύτερος όταν ο κινητήρας είναι κρύος.

ΠΡΟΣΟΧΗ

Εάν το φως παραμένει αναμμένο, μπορεί να δηλώνει πρόβλημα στο σύστημα προθέρμανσης. Ζητήστε τον έλεγχο του συστήματος από εξουσιοδοτημένο συνεργείο Nissan ή εξειδικευμένο συνεργείο.

Ενδεικτικό φως TPMS

Όταν ο διακόπτης της μίζας είναι στην θέση «ON», το ενδεικτικό φως του Συστήματος Παρακολούθησης Πίεσης Ελαστικών (TPMS) ανάβει και μετά σβήνει. Αυτό δείχνει ότι το σύστημα προειδοποίησης χαμηλής πίεσης ελαστικών λειτουργεί κανονικά.

Το φως ανάβει ή αναβοσβήνει εάν υπάρχει χαμηλή πίεση ελαστικού ή σε περίπτωση δυσλειτουργίας στο σύστημα προειδοποίησης πίεσης ελαστικών, θα αναβοσβήσει για 1 λεπτό και μετά θα παραμείνει αναμμένο.

Το Σύστημα Παρακολούθησης Πίεσης Ελαστικών (TPMS) παρακολουθεί την πίεση όλων των ελαστικών εκτός της ρεζέρβας.

ΠΡΟΕΙΔΟΠΟΙΗΣΗ

- **Εάν το σύστημα TPMS δεν λειτουργεί σωστά, επισκεφθείτε το συντομότερο δυνατό εξουσιοδοτημένο συνεργείο Nissan ή εξειδικευμένο συνεργείο.**
- **Εάν το ενδεικτικό φως TPMS ανάβει ενώ οδηγείτε:**
  - **αποφύγετε τους απότομους χειρισμούς του τιμονιού**
  - **αποφύγετε το απότομο φρενάρισμα**
  - **μειώστε την ταχύτητα του αυτοκινήτου**
  - **βγείτε από τον δρόμο σε ασφαλές σημείο**
  - **σταματήστε το αυτοκίνητο το συντομότερο δυνατό**

- Η οδήγηση με λάστιχο με ανεπαρκή πίεση μπορεί να προκαλέσει μόνιμη ζημιά στο ελαστικό και να μειώσει την πιθανότητα σκασίματός του. Θα μπορούσε να προκύψει σοβαρή ζημιά στο αυτοκίνητο η οποία θα μπορούσε να οδηγήσει σε ατύχημα και σοβαρό τραυματισμό.
- Ελέγχετε την πίεση και των τεσσάρων ελαστικών. Ρυθμίστε την πίεση των ελαστικών στην συνιστώμενη πίεση ΚΡΥΟΥ ελαστικού που εμφανίζεται στο πινακιδάκι ελαστικών και σβήστε το ενδεικτικό φως TPMS (OFF). Σε περίπτωση σκασμένου ελαστικού, αντικαταστήστε το με την ρεζέρβα το συντομότερο δυνατό. (Δείτε το «Σκασμένο ελαστικό» στο κεφάλαιο «6. Σε περίπτωση ανάγκης» για την αλλαγή του σκασμένου ελαστικού).
- Όταν έχει τοποθετηθεί μία ρεζέρβα ή έχει αλλαχθεί ένας τροχός, το TPMS δεν θα λειτουργεί και το ενδεικτικό φως TPMS θα αναβοσβήνει για περίπου 1 λεπτό. Το φως θα παραμείνει αναμμένο μετά το 1 λεπτό. Αποτανθείτε το συντομότερο σε εξουσιοδοτημένο συνεργείο Nissan ή εξειδικευμένο συνεργείο για τον έλεγχο του συστήματος TPMS.
- Η αντικατάσταση των ελαστικών με διαφορετικά από αυτά που καθορίζονται αρχικά από τη NISSAN μπορεί να επηρεάσει την σωστή λειτουργία του TPMS.
- Το Γνήσιο Στεγανοποιητικό Επισκευής Ανάγκης του Ελαστικού της Nissan ή ισάξιο μπορεί να χρησιμοποιηθεί για την προσωρινή επισκευή ενός ελαστικού. Μην βάζετε οποιονδήποτε άλλο τύπο υγρού ή αερίου στεγανοποιητικού ελαστικού στα ελαστικά σας καθώς μπορεί να προκαλέσει δυσλειτουργία των αισθητήρων πίεσης ελαστικού. Μετά την χρήση στεγανοποιητικού ελαστικού επισκεφθείτε το συντομότερο δυνατό εξουσιοδοτημένο συνεργείο Nissan ή εξειδικευμένο συνεργείο. (για μοντέλα που δεν είναι εξοπλισμένα κιτ επισκευής ανάγκης του ελαστικού).
- Η Nissan συνιστά να χρησιμοποιείτε μόνο το Γνήσιο Στεγανοποιητικό Επισκευής Ανάγκης του Ελαστικού που παρέχεται με το αυτοκίνητό σας. Τα άλλα στεγανοποιητικά ελαστικών μπορεί να κάνουν ζημιά στη στεφάνη της βαλβίδας του ελαστικού που με την σειρά της μπορεί να προκαλέσει απώλεια πίεσης αέρα του ελαστικού. Μετά την χρήση στεγανοποιητικού ελαστικού επισκεφθείτε το συντομότερο δυνατό εξουσιοδοτημένο συνεργείο Nissan ή εξειδικευμένο συνεργείο. (για μοντέλα που είναι εξοπλισμένα κιτ επισκευής ανάγκης του ελαστικού).

ΠΡΟΣΟΧΗ

- Το TPMS μπορεί να μην λειτουργήσει κανονικά όταν οι τροχοί είναι εξοπλισμένοι με αλυσίδες χιονιού ή οι τροχοί είναι θαμμένοι στο χιόνι.
- Μην τοποθετείτε μεταλλικό φιλμ ή άλλα μεταλλικά μέρη (κεραία κλπ) στα παράθυρα. Αυτό μπορεί να προκαλέσει κακή λήψη των σημάτων από τους αισθητήρες πίεσης ελαστικών και το TPMS δεν θα λειτουργεί σωστά.

  Ορισμένες μονάδες και μεταδότες μπορεί προσωρινά να παρεμβληθούν στην λειτουργία του TPMS και να προκαλέσουν το ενδεικτικό φως του TPMS να ανάψει. Ορισμένα παραδείγματα είναι:

  – Εγκαταστάσεις ή ηλεκτρικές συσκευές που χρησιμοποιούν παρόμοιες ραδιοσυχνότητες κοντά στο αυτοκίνητο.
  – Εάν ένας μεταδότης που είναι καθορισμένος σε παρόμοιες συχνότητες χρησιμοποιείται μέσα ή κοντά στο αυτοκίνητο.
  – Εάν ένας υπολογιστής (ή παρόμοιος εξοπλισμός) ή ένας μετατροπέας DC/AC χρησιμοποιείται μέσα ή κοντά στο αυτοκίνητο.
- Όταν φουσκώνετε τα ελαστικά και ελέγχεται την πίεση των ελαστικών ποτέ μην λυγίζετε τις βαλβίδες.
- Για την στερέωση των αισθητήρων TPMS στους τροχούς έχουν τοποθετηθεί ειδικές αλουμινένιες βαλβίδες. Ο αισθητήρας TPMS είναι στερεωμένος στους τροχούς με ένα παξιμάδι. Το παξιμάδι χρειάζεται σωστή τοποθέτηση με δύναμη σφυξίματος των 7,5 +/- 0,5 Nm. Εάν ο αισθητήρας TPMS σφιχτεί υπερβαίνοντας το όριο, υπάρχει μία πιθανότητα να πάθει ζημιά η στεφάνη του αισθητήρα. Εάν ο αισθητήρας σφιχτεί κάτω από το όριο, υπάρχει η πιθανότητα να υπάρξει διαρροή αέρα.
- Χρησιμοποιήστε γνήσιες Nissan ή ισάξιες τάπες βαβλίδων που συμμορφώνονται με τις προδιαγραφές που έχουν οι τάπες βαλβίδων που είναι τοποθετημένες από το εργοστάσιο.

- **Μην χρησιμοποιείτε μεταλλικές τάπες βαλβίδων.**
- **Βάλτε σωστά τις τάπες των βαλβίδων. Χωρίς τις τάπες των βαλβίδων μπορεί να πάθουν ζημιά οι βαλβίδες και οι αισθητήρες του συστήματος παρακολούθησης πίεσης ελαστικών.**
- **Μην κάνετε ζημιά στις βαλβίδες και τους αισθητήρες όταν αποθηκεύετε τους τροχούς ή τοποθετείτε διαφορετικά ελαστικά.**
- **Αντικαθιστάτε τις βαλβίδες αλουμινίου κάθε έξι χρόνια (για παράδειγμα στην αλλαγή των ελαστικών). Όταν έχουν αφαιρεθεί οι βαλβίδες αλουμινίου δεν μπορούν να χρησιμοποιηθούν πάλι και πρέπει να αντικατασταθούν. Οι αισθητήρες TPMS μπορούν να χρησιμοποιηθούν πάλι.**

Προειδοποίηση χαμηλής πίεσης ελαστικού:

Το προειδοποιητικό φως χαμηλής πίεσης ελαστικού θα ανάψει εάν το αυτοκίνητο κινείται με χαμηλή πίεση σε κάποιο λάστιχο.

Όταν ανάψει το ενδεικτικό φως TPMS θα πρέπει να σταματήσετε και να ρυθμίσετε την πίεση του ελαστικού στην συνιστώμενη πίεση ΚΡΥΟΥ ελαστικού που εμφανίζεται στο πινακιδάκι των ελαστικών. Το ενδεικτικό φως TPMS δεν σβήνει αυτόματα όταν ρυθμιστεί η πίεση του ελαστικού. Μετά την λειτουργία επαναφοράς του TPMS ή όταν έχει ανιχνευτεί η σωστή πίεση ελαστικού, το αυτοκίνητο θα πρέπει να κινηθεί με ταχύτητες πάνω από τα 25 χλμ/ώρα για να επανέλθει το TPMS και να σβήσει το ενδεικτικό φως TPMS. Χρησιμοποιήστε έναν δείκτη πίεσης ελαστικών για να ελέγξετε την πίεση των ελαστικών.

Για περισσότερες πληροφορίες δείτε το «Σύστημα Παρακολούθησης Πίεσης Ελαστικών (TPMS)» στο κεφάλαιο «5. Ξεκίνημα και οδήγηση».

Όταν οι τροχοί δεν έχουν γνήσιους αισθητήρες πίεσης ελαστικού Nissan ή εάν το TPMS δεν λειτουργεί σωστά:

Εάν το TPMS δεν λειτουργεί σωστά, το ενδεικτικό φως TPMS θα αναβοσβήσει για περίπου 1 λεπτό όταν πατήσετε τον διακόπτη της μίζας στην θέση ON. Το φως θα παραμείνει αναμμένο μετά το 1 λεπτό. Βεβαιωθείτε ότι έχουν τοποθετηθεί στους τροχούς Γνήσιοι αισθητήρες πίεσης ελαστικών Nissan ή ισάξιοι. Εάν το φως συνεχίζει να ανάβει, ζητήστε τον έλεγχο του συστήματος από εξουσιοδοτημένο συνεργείο Nissan ή εξειδικευμένο συνεργείο.

Ενδεικτικά φώτα TPMS	Πιθανή αιτία	Συνιστώμενη ενέργεια
Παραμένει αναμμένο	Χαμηλή πίεση ελαστικού Σημείωση: Συνήθως η πίεση του ελαστικού μειώνεται φυσιολογικά.	Φουσκώστε το ελαστικό στην σωστή πίεση.
Αναβοσβήνει	Δεν έχει ανιχνευτεί γνήσιος αισθητήρας TPMS της Nissan σε έναν ή περισσότερους τροχούς	Ελέγξτε τους αισθητήρες TPMS
	Λόγω εξωτερικών πηγών υπάρχει παρεμβολή στη επικοινωνία ανάμεσα στους αισθητήρες TPMS των τροχών και τον δέκτη TPMS.	Οδηγήστε μακριά από την περιοχή ή την παρεμβολή
	Δυσλειτουργία τμημάτων του TPMS	Εάν το πρόβλημα επιμένει αποταν-θείτε σε εξουσιοδοτημένο συνεργείο Nissan ή εξειδικευμένο συνεργείο

Για περισσότερες πληροφορίες δείτε το «Σύστημα Παρακολούθησης Πίεσης Ελαστικών (TPMS)» στο κεφάλαιο «5. Ξεκίνημα και οδήγηση».

Ενδεικτικό / προειδοποιητικό φως δυσλειτουργίας

Ένδειξη δυσλειτουργίας (MI) (φως) (κίτρινο):

Όταν ο διακόπτης της μίζας είναι στην θέση ON, το Ενδεικτικό Φως Δυσλειτουργίας MI ανάβει. Όταν βάλετε μπροστά την μηχανή, το φως σβήνει. Αυτό δείχνει ότι το σύστημα λειτουργεί κανονικά.

Εάν το Ενδεικτικό Φως Δυσλειτουργίας ανάβει σταθερά ή αναβοσβήνει (όπου υπάρχει) ενώ λειτουργεί ο κινητήρας, μπορεί να δείχνει ότι το σύστημα ελέγχου του κινητήρα δεν λειτουργεί κανονικά.

Η Ένδειξη Δυσλειτουργίας παραμένει σταθερά αναμμένη:

Έχει ανιχνευτεί δυσλειτουργία στο σύστημα ελέγχου του κινητήρα. Ζητήστε τον έλεγχο του αυτοκινήτου από εξουσιοδοτημένο συνεργείο Nissan ή εξειδικευμένο συνεργείο. Δεν χρειάζεται η ρυμούλκηση του αυτοκινήτου έως το συνεργείο.

Η Ένδειξη Δυσλειτουργίας αναβοσβήνει (όπου υπάρχει):

Έχει εντοπιστεί αχρόνιστη ανάφλεξη στον κινητήρα που μπορεί να προκαλέσει ζημιά στο σύστημα ελέγχου του κινητήρα.

Για να μειώσετε ή να αποφύγετε την ζημιά στο σύστημα ελέγχου του κινητήρα:

- **Αποφύγετε την οδήγηση με ταχύτητες πάνω από τα 70 χλμ/ώρα (43 μίλια την ώρα).**
- **Αποφύγετε την απότομη επιτάχυνση ή επιβράδυνση.**
- **Αποφύγετε την οδήγηση σε απότομες ανηφόρες.**
- **Αποφύγετε την μεταφορά ή ρυμούλκηση περιττών φορτίων.**

Το MI μπορεί να σταματήσει να αναβοσβήνει και να μείνει σταθερά αναμμένο.

Ζητήστε τον έλεγχο του αυτοκινήτου από εξουσιοδοτημένο συνεργείο Nissan ή εξειδικευμένο συνεργείο. Δεν χρειάζεται να ρυμουλκηθεί το αυτοκίνητο έως το συνεργείο.

ΠΡΟΣΟΧΗ

Η συνέχιση της λειτουργίας του αυτοκινήτου χωρίς κατάλληλο έλεγχο και επισκευή του συστήματος ελέγχου του κινητήρα θα μπορούσε να οδηγήσει σε φτωχή απόδοση, μειωμένη οικονομία καυσίμου και ζημιά στο σύστημα ελέγχου του κινητήρα, που μπορεί να επηρεάσει την κάλυψη του αυτοκινήτου σας από εγγύηση.

Η λάθος ρύθμιση του συστήματος ελέγχου του κινητήρα μπορεί να οδηγήσει σε μη συμμόρφωση με τους τοπικούς και εθνικούς νόμους και κανονισμούς για τα καυσαέρια.

Προειδοποίηση δυσλειτουργίας (φως) (κόκκινο) (όπου υπάρχει):

Όταν γυρίσετε τον διακόπτη της μίζας στην θέση ON, το προειδοποιητικό φως δυσλειτουργίας ανάβει. Όταν έχετε βάλει μπροστά την μηχανή, το φως σβήνει. Αυτό σημαίνει ότι το σύστημα λειτουργεί κανονικά.

Εάν η προειδοποίηση δυσλειτουργίας ανάβει σταθερά ενώ λειτουργεί ο κινητήρας, μπορεί να δηλώνει δυσλειτουργία στο σύστημα ελέγχου του κινητήρα.

Ζητήστε τον έλεγχο του αυτοκινήτου από εξουσιοδοτημένο συνεργείο Nissan ή εξειδικευμένο συνεργείο. Δεν χρειάζεται η ρυμούλκηση του αυτοκινήτου έως το συνεργείο.

ΠΡΟΣΟΧΗ

Η συνέχιση της λειτουργίας του αυτοκινήτου χωρίς κατάλληλο έλεγχο και επισκευή του συστήματος ελέγχου του κινητήρα θα μπορούσε να οδηγήσει σε φτωχή απόδοση, μειωμένη οικονομία καυσίμου και ζημιά στο σύστημα ελέγχου του κινητήρα, που μπορεί να επηρεάσει την κάλυψη του αυτοκινήτου σας από εγγύηση.

Ενδεικτικό φως για το πίσω φως ομίχλης (όπου υπάρχει)

Το ενδεικτικό φως για το πίσω φως ομίχλης ανάβει όταν είναι αναμμένο το πίσω φως ομίχλης. (Δείτε το «Διακόπτης φώτων ομίχλης» παρακάτω.)

Προειδοποιητικό φως νερού στο φίλτρο καυσίμου (κινητήρας πετρελαίου)

Εάν το προειδοποιητικό φως παραμένει αναμμένο ή αναβοσβήνει ακανόνιστα ενώ λειτουργεί ο κινητήρας, μπορεί να υπάρχει νερό στο φίλτρο καυσίμου. Εάν συμβεί αυτό, στραγγίξτε το νερό από το φίλτρο καυσίμου. Δείτε το «Φίλτρο καυσίμου (κινητήρας πετρελαίου)» στο κεφάλαιο «8. Συντήρηση και κάντε το μόνος σας» ή ζητήστε τον έλεγχο του συστήματος από εξουσιοδοτημένο συνεργείο Nissan ή εξειδικευμένο συνεργείο, το ταχύτερο δυνατόν.

ΠΡΟΣΟΧΗ

Εάν δεν στραγγίξετε το νερό από το φίλτρο καυσί-

μου μπορεί να προκληθεί σοβαρή ζημιά στον κινητήρα. Αποτανθείτε σε εξουσιοδοτημένο συνεργείο Nissan ή εξειδικευμένο συνεργείο το ταχύτερο δυνατόν.

Ενδεικτικό φως αναμμένου Cruise Control (όπου υπάρχει)

Το ενδεικτικό φως αναμμένου Cruise Control δείχνει την ενεργοποίηση του συστήματος του Cruise Control.

Όταν ο κεντρικός διακόπτης τους cruise control ανοίξει, το ενδεικτικό φως θα ανάψει, δείχνοντας ότι το σύστημα του cruise control είναι στην λειτουργεία αναμονής. (Δείτε το «Cruise control (όπου υπάρχει)» στο κεφάλαιο «5. Ξεκίνημα και οδήγηση».)

Ενδεικτικό φως ρύθμισης Cruise Control ή περιοριστή ταχύτητας (όπου υπάρχει)

Το ενδεικτικό φως ρύθμισης Cruise Control ή περιοριστή ταχύτητας, δείχνει την κατάσταση του συστήματος του cruise control.

Το ενδεικτικό φως ανάβει όταν η ταχύτητα του αυτοκινήτου ελέγχεται από το σύστημα του cruise control ή του περιοριστή ταχύτητας.

Εάν το ενδεικτικό φως ρύθμισης cruise control ή περιοριστή ταχύτητας αναβοσβήνει ενώ λειτουργεί ο κινητήρας ή ενώ οδηγείτε, μπορεί να δείχνει ότι το σύστημα του cruise control ή του περιοριστή ταχύτητας δεν λειτουργεί σωστά και μπορεί να χρειάζεται συντήρηση. Ζητήστε άμεσα τον έλεγχο του συστήματος και εάν χρειάζεται την επισκευή του, από εξουσιοδοτημένο συνεργείο Nissan ή εξειδικευμένο συνεργείο. (Δείτε το «Cruise control (όπου υπάρχει)» και το «Περιοριστής ταχύτητας (όπου υπάρχει) στο κεφάλαιο «5. Ξεκίνημα και οδήγηση».)

Ενδεικτικό φως οδήγησης στους 4 τροχούς (4WD) (πράσινο – όπου υπάρχει)

Το ενδεικτικό φως οδήγησης στους 4 τροχούς (4WD) ανάβει όταν ο διακόπτης της μίζας είναι στην θέση ON και μετά σβήνει.

Όταν επιλέγετε την λειτουργία 4WD ενώ λειτουργεί ο κινητήρας, το ενδεικτικό φως 4WD ανάβει ταυτόχρονα με το ενδεικτικό φως 4WD-V που ανάβει. (Δείτε το «Οδήγηση στους 4 τροχούς (4WD) (όπου υπάρχει)» στο κεφάλαιο «5. Ξεκίνημα και οδήγηση».)

Ενδεικτικό φως οδήγησης στους 4 τροχούς (4WD-V) (όπου υπάρχει)

Το ενδεικτικό φως 4WD-V ανάβει όταν επιλέγετε την λειτουργία 4WD-V ενώ λειτουργεί ο κινητήρας. (Δείτε το «Οδήγηση στους 4 τροχούς (4WD)» στο κεφάλαιο «5. Ξεκίνημα και οδήγηση».)

Ενδεικτικό φως μπροστινών φώτων ομίχλης (όπου υπάρχει)

Το ενδεικτικό φως των μπροστινών φώτων ομίχλης ανάβει όταν είναι αναμμένα τα μπροστινά φώτα ομίχλης. (Δείτε το «Διακόπτης φώτων ομίχλης» παρακάτω.)

Προειδοποιητικό φως Έξυπνου Κλειδιού (όπου υπάρχει)

Το φως αυτό ανάβει για περίπου 2 δευτερόλεπτα από την στιγμή που βάλετε τον διακόπτη της μίζας στην θέση ON και μετά σβήνει.

Το φως ανάβει ή αναβοσβήνει ως εξής:

- Το φως αναβοσβήνει κίτρινο όταν κλείσει η πόρτα με το Έξυπνο Κλειδί έξω από το αυτοκίνητο και τον διακόπτη της μίζας στην θέση ACC ή ON. Βεβαιωθείτε ότι το Έξυπνο Κλειδί είναι μέσα στο αυτοκίνητο.
- Το φως αναβοσβήνει πράσινο όταν αδειάζει η μπαταρία του Έξυπνου Κλειδιού. Αντικαταστήστε την μπαταρία με καινούργια. (Δείτε το «Μπαταρία» στο κεφάλαιο «8. Συντήρηση και κάντε το μόνος σας»).
- Το φως ανάβει κίτρινο όταν προειδοποιεί για μία δυσλειτουργία στο ηλεκτρικό σύστημα κλειδώματος τιμονιού ή στο σύστημα του Έξυπνου Κλειδιού.

Εάν το προειδοποιητικό φως ανάβει κίτρινο ενώ η μηχανή είναι σβηστή, μπορεί να μην είναι δυνατό να ελευθερώσετε την κλειδαριά ή να βάλετε μπροστά την μηχανή. Εάν το φως ανάψει ενώ λειτουργεί η μηχανή, μπορείτε να οδηγήσετε το αυτοκίνητο. Ωστόσο, σε αυτές τις περιπτώσεις, αποτανθείτε σε εξουσιοδοτημένο συνεργείο Nissan ή εξειδικευμένο συνεργείο το συντομότερο δυνατό.

ΣΗΜΕΙΩΣΗ

Για περισσότερες πληροφορίες δείτε το «Εκκίνηση του κινητήρα (μοντέλα με Έξυπνο Κλειδί» στο

κεφάλαιο «5. Ξεκίνημα και οδήγηση».

Φως προειδοποίησης Ακούσιας Αλλαγής (LDW) (όπου υπάρχει)

Όταν πατήσετε τον διακόπτη της μίζας στην θέση ON, το φως θα ανάψει κίτρινο, θα γίνει πράσινο και μετά θα σβήσει. Αυτό σημαίνει ότι το σύστημα Προειδοποίησης Ακούσιας Αλλαγής Λωρίδας (LDW) λειτουργεί κανονικά.

Όσο το σύστημα LDW είναι ανοικτό, το φως θα αναβοσβήνει και ένας προειδοποιητικός βομβητής θα ακούγεται όταν το όχημα κινείται κοντά είτε στην αριστερή είτε στην δεξιά λωρίδα κίνησης με ανιχνευόμενη σήμανση λωρίδας.

Εάν το φως ανάψει και παραμένει αναμμένο, μπορεί να δηλώνει ότι το σύστημα LDW δεν λειτουργεί σωστά. Ζητήστε τον έλεγχο του συστήματος από εξουσιοδοτημένο συνεργείο Nissan ή εξειδικευμένο συνεργείο.

Δείτε το «Συστήματα Προειδοποίησης Τυφλού Σημείου (BSW) / Προειδοποίηση Αναχώρησης Λωρίδας (LDW)» στο κεφάλαιο «5. Ξεκίνημα και οδήγηση».

Ενδεικτικό φως για τα μικρά φώτα

Το ενδεικτικό φως για τα μικρά φώτα ανάβει όταν τα εμπρός πλευρικά φώτα, τα φώτα του ταμπλό, ο συνδυασμός των πίσω φώτων και τα φώτα της πινακίδας κυκλοφορίας είναι αναμμένα. Το ενδεικτικό φως σβήνει όταν σβήσετε το .

Ενδεικτικό φως περιοριστή ταχύτητας (όπου υπάρχει)

Ένδειξη κεντρικού διακόπτη περιοριστή ταχύτητας:

Το φως ανάβει όταν πατήσετε τον κεντρικό διακόπτη του περιοριστή ταχύτητας. Το φως σβήνει όταν πατήσετε πάλι τον κεντρικό διακόπτη. Όταν το ενδεικτικό φως του κεντρικού διακόπτη του περιοριστή ταχύτητας ανάβει, το σύστημα του περιοριστή ταχύτητας είναι σε θέση να λειτουργήσει. (Δείτε το «Περιοριστής ταχύτητας (όπου υπάρχει)» στο κεφάλαιο «5. Ξεκίνημα και οδήγηση».)

Ενδεικτικό φως συστήματος Σβησίματος / Εκκίνησης (όπου υπάρχει)

Όταν γυρίσετε τον διακόπτη της μίζας στην θέση ON, το ενδεικτικό φως Σβησίματος / Εκκίνησης ανάβει αυτόματα για να δείξει ότι το σύστημα Σβησίματος / Εκκίνησης λειτουργεί. Το φως σβήνει όταν κλείσετε το σύστημα Σβησίματος / Εκκίνησης.

ΣΗΜΕΙΩΣΗ

- **Ο κινητήρας θα αλλάξει σε κατάσταση κανονικού σβησίματος εάν κάνετε οποιαδήποτε από τις παρακάτω λειτουργίες στην διάρκεια ενεργοποίησης του συστήματος Σβησίματος / Εκκίνησης:**

– **Λύσετε την ζώνη ασφαλείας του οδηγού.**

– **Ανοίξετε την πόρτα του οδηγού.**

– **Ανοίξετε το καπό του αυτοκινήτου.**

Βεβαιωθείτε ότι το καπό και η πόρτα του οδηγού είναι κλειστά και δέστε την ζώνη ασφαλείας όταν βάζετε πάλι μπροστά τον κινητήρα με την χρήση του διακόπτη της μίζας.

- **Εάν οποιαδήποτε από τις παραπάνω συνθήκες συνεχιστεί για περισσότερα από 3 λεπτά, θα ηχήσει ο βομβητής του συστήματος Σβησίματος / Εκκίνησης. Για περισσότερες πληροφορίες δείτε το «Βομβητής υπενθύμισης του Συστήματος Σβησίματος / Εκκίνησης (όπου υπάρχει)» πιο κάτω.**
- **Το ενδεικτικό φως του Συστήματος Σβησίματος / Εκκίνησης αναβοσβήνει αργά (περίπου μία φορά ανά δευτερόλεπτο) όταν το Σύστημα Σβησίματος / Εκκίνησης δεν λειτουργεί σωστά. Ζητήστε τον έλεγχο και εάν χρειάζεται την επισκευή του συστήματος από εξουσιοδοτημένο συνεργείο NISSAN ή εξειδικευμένο συνεργείο.**

Για λεπτομέρειες δείτε το «Σύστημα Σβησίματος / Εκκίνησης» (όπου υπάρχει)» στο κεφάλαιο «5. Ξεκίνημα και οδήγηση».

Ενδεικτικά φώτα φλας ή αλαρμ

Τα ενδεικτικά φώτα φλας ή αλαρμ αναβοσβήνουν όταν είναι ανοικτός ο διακόπτης των φλας ή των αλάρμ. (Δείτε το «Διακόπτης προβολέων και φλας» παρακάτω και «Διακόπτης αλάρμ» στο κεφάλαιο «6. Σε περίπτωση ανάγκης»).

Ενδεικτικό φως μεγάλης σκάλας προβολέων (μπλε)

Το ενδεικτικό φως μεγάλης σκάλας προβολέων ανάβει όταν είναι αναμμένη η μεγάλη σκάλα των προβολέων. Το ενδεικτικό φως σβήνει όταν επιλέξετε την μεσαία σκάλα των προβολέων. (Δείτε το «Διακόπτης προβολέων και φλας» παρακάτω.)

ΒΟΜΒΗΤΕΣ ΥΠΕΝΘΥΜΙΣΗΣ

Προειδοποίηση φθοράς στα τακάκια

Τα τακάκια στις δισκόπλακες έχουν ηχητική προειδοποίηση φθοράς. Όταν ένα τακάκι χρειάζεται αντικατάσταση θα κάνει έναν υψηλής έντασης θόρυβο γρατζουνίσματος όταν κινείται το αυτοκίνητο. Αυτός ο ήχος γρατζουνίσματος στην αρχή θα παρουσιαστεί μόνο όταν πατάτε το πεντάλ του φρένου. Ύστερα από περισσότερη φθορά στο τακάκι, ο ήχος θα ακούγεται πάντα ακόμη και αν δεν πατάτε το πεντάλ του φρένου.

Ζητήστε άμεσα τον έλεγχο και εάν είναι απαραίτητο την επισκευή του αυτοκινήτου από εξουσιοδοτημένο συνεργείο Nissan ή εξειδικευμένο συνεργείο. (Δείτε το «Φρένα» στο κεφάλαιο «8. Συντήρηση και κάντε το μόνος σας»).

Βομβητής Έξυπνου Κλειδιού (όπου υπάρχει)

Ο βομβητής Έξυπνου Κλειδιού ηχεί εάν βρεθεί μία από τις ακόλουθες ακατάλληλες λειτουργίες.

- Ο διακόπτης της μίζας δεν γυριστεί στην θέση LOCK όταν κλειδώνετε τις πόρτες.
- Το Έξυπνο Κλειδί έχει αφεθεί μέσα στο αυτοκίνητο όταν κλειδώνετε τις πόρτες.
- Οποιαδήποτε πόρτα δεν έχει κλείσει καλά όταν κλειδώνετε τις πόρτες.

Όταν ηχεί ο βομβητής, βεβαιωθείτε ότι ελέγχετε τόσο το αυτοκίνητο όσο και το Έξυπνο Κλειδί. (Δείτε το «Σύστημα Έξυπνου Κλειδιού (όπου υπάρχει)» στο κεφάλαιο «3. Έλεγχοι και ρυθμίσεις πριν την οδήγηση».)

Βομβητής υπενθύμισης κλειδιών

Ο βομβητής υπενθύμισης κλειδιών θα ηχήσει εάν ανιχνευτεί οποιαδήποτε από τις παρακάτω λειτουργίες:

Μοντέλο με σύστημα Έξυπνου Κλειδιού:

- Ανοίξετε την πόρτα του οδηγού ενώ ο διακόπτης της μίζας είναι στην θέση ACC.
- Ο διακόπτης ηλεκτρικής κλειδαριάς είναι πατημένος στην θέση LOCK ενώ οποιαδήποτε πόρτα έχει ανοιχτεί.

Μοντέλα χωρίς σύστημα Έξυπνου Κλειδιού:

- Η πόρτα του οδηγού κλειδώσει με τον διακόπτη ηλεκτρικής κλειδαριάς πόρτας, με την πόρτα ανοιχτή, ενώ το κλειδί είναι στον διακόπτη της μίζας και ο διακόπτης της μίζας είναι στην θέση ACC, OFF ή LOCK.

Βομβητής υπενθύμισης φώτων

Ο βομβητής υπενθύμισης φώτων θα ηχήσει εάν ανοίξετε την πόρτα του οδηγού και ανιχνευτούν οι παρακάτω λειτουργίες:

- Ο διακόπτης των προβολέων είναι στην θέση ή και ο διακόπτης της μίζας είναι στην θέση ACC, OFF ή LOCK.
- Ο βομβητής θα ηχήσει επίσης για 2 δευτερόλεπτα όταν ο διακόπτης της μίζας έχει πατηθεί στην θέση ACC, OFF ή LOCK ενώ τα φώτα ομίχλης είναι αναμμένα με τον διακόπτη των προβολέων στην θέση AUTO (όπου υπάρχει).

Βεβαιωθείτε ότι γυρίσατε τον διακόπτη των προβολέων στην θέση OFF ή AUTO (όπου υπάρχει) και τον διακόπτη των φώτων ομίχλης στην θέση OFF, όταν αφήνετε το αυτοκίνητο. Δείτε το «Διακόπτης προβολέων και φλας» παρακάτω για περισσότερες λεπτομέρειες για την λειτουργία του φωτισμού.

Βομβητής υπενθύμισης χειρόφρενου

Ο βομβητής υπενθύμισης χειρόφρενου θα ηχήσει εάν το αυτοκίνητο κινηθεί με περισσότερα από 7 χιλιόμετρα την ώρα με το χειρόφρενο δεμένο. Σταματήστε το αυτοκίνητο και λύστε το χειρόφρενο.

Βομβητής υπενθύμισης ζώνης ασφαλείας

Όταν η ταχύτητα του αυτοκινήτου υπερβεί τα 15 χλμ/ώρα, το προειδοποιητικό φως της ζώνης ασφαλείας (δείτε το «Προειδοποιητικό φως ζώνης ασφαλείας» πιο πριν) θα αναβοσβήνει και ο βομβητής θα ηχήσει εκτός εάν έχετε δέσει την ζώνη του οδηγού και του συνοδηγού. Ο βομβητής θα συνεχίσει να ηχεί για περίπου 90 δευτερόλεπτα έως ότου να δέσετε την ζώνη ασφαλείας.

Βομβητής υπενθύμισης Συστήματος Σβησίματος / Εκκίνησης (όπου υπάρχει)

Ο κινητήρας θα αλλάξει σε κατάσταση κανονικού σβησίματος εάν κάνετε οποιαδήποτε από τις παρακάτω λειτουργίες στην διάρκεια ενεργοποίησης του συστήματος Σβησίματος / Εκκίνησης και ο βομβητής θα ηχήσει εάν:

– Λύσετε την ζώνη ασφαλείας του οδηγού.
– Ανοίξετε την πόρτα του οδηγού.
– Ανοίξετε το καπό του αυτοκινήτου.

Εάν οποιαδήποτε από τις παραπάνω συνθήκες συνεχιστεί για περισσότερα από 3 λεπτά, θα ηχήσει ο βομβητής του συστήματος Σβησίματος / Εκκίνησης σε διαστήματα των 5 λεπτών, ως υπενθύμιση για να αποφευχθεί η πιθανότητα να αδειάσει η μπαταρία. Χρησιμοποιήστε τον διακόπτη της μίζας για να σβήσετε τον κινητήρα.

Κλείστε τον καπό ή την πόρτα του οδηγού ή δέστε την ζώνη ασφαλείας και βάλτε πάλι μπροστά τον κινητήρα χρησιμοποιώντας τον διακόπτη της μίζας.

Για περισσότερες πληροφορίες δείτε το «Σύστημα Σβησίματος / Εκκίνησης (όπου υπάρχει)» στο κεφάλαιο «5. Ξεκίνημα και οδήγηση ».

ΣΥΣΤΗΜΑ ΔΥΝΑΜΙΚΟΥ ΕΛΕΓΧΟΥ NISSAN
(όπου υπάρχει)

Το Σύστημα Δυναμικού Ελέγχου Nissan βρίσκεται κάτω από το ηχοσύστημα ή το σύστημα πλοήγησης (όπου υπάρχει). Μπορούν να επιλεγούν δύο λειτουργίες του Συστήματος Δυναμικού Ελέγχου: Λειτουργία Οδήγησης και λειτουργία Ελέγχου Κλιματιστικού.

Ανάλογα με την λειτουργία που επιλέγεται (Λειτουργία Οδήγησης ή Λειτουργία Ελέγχου Κλιματιστικού), η ένδειξη της οθόνης και οι λειτουργίες των κουμπιών θα αλλάξουν.

- Λειτουργία Οδήγησης

  Στην Λειτουργία Οδήγησης, μπορούν να επιλεγούν τρεις τύποι λειτουργιών οδήγησης: [NORMAL] (κανονική), [SPORT] (σπορ) και [ECO] (οικονομική). Επιπλέον, μπορούν να εμφανιστούν και να ρυθμιστούν τα SETUP (ρύθμιση), πληροφορίες οδήγησης και πληροφορίες οικονομίας. Δείτε το «Σύστημα Δυναμικού Ελέγχου Nissan (όπου υπάρχει)» στο κεφάλαιο «5. Ξεκίνημα και οδήγηση».

- Λειτουργία Ελέγχου Κλιματιστικού

  Στην λειτουργία Ελέγχου Κλιματιστικού, μπορούν να οριστούν και να ρυθμιστούν οι λειτουργίες του ελέγχου του κλιματιστικού. Δείτε το «Καλοριφέρ και air conditioner» στο κεφάλαιο «4. Οθόνη ενδείξεων, καλοριφέρ, air conditioner και ηχοσύστημα».

ΛΕΙΤΟΥΡΓΙΑ ΟΔΗΓΗΣΗΣ

Όταν πατήσετε το κουμπί επιλογής της λειτουργίας Οδήγησης, η ένδειξη και τα κουμπιά εμφανίζονται όπως φαίνεται στην εικόνα.

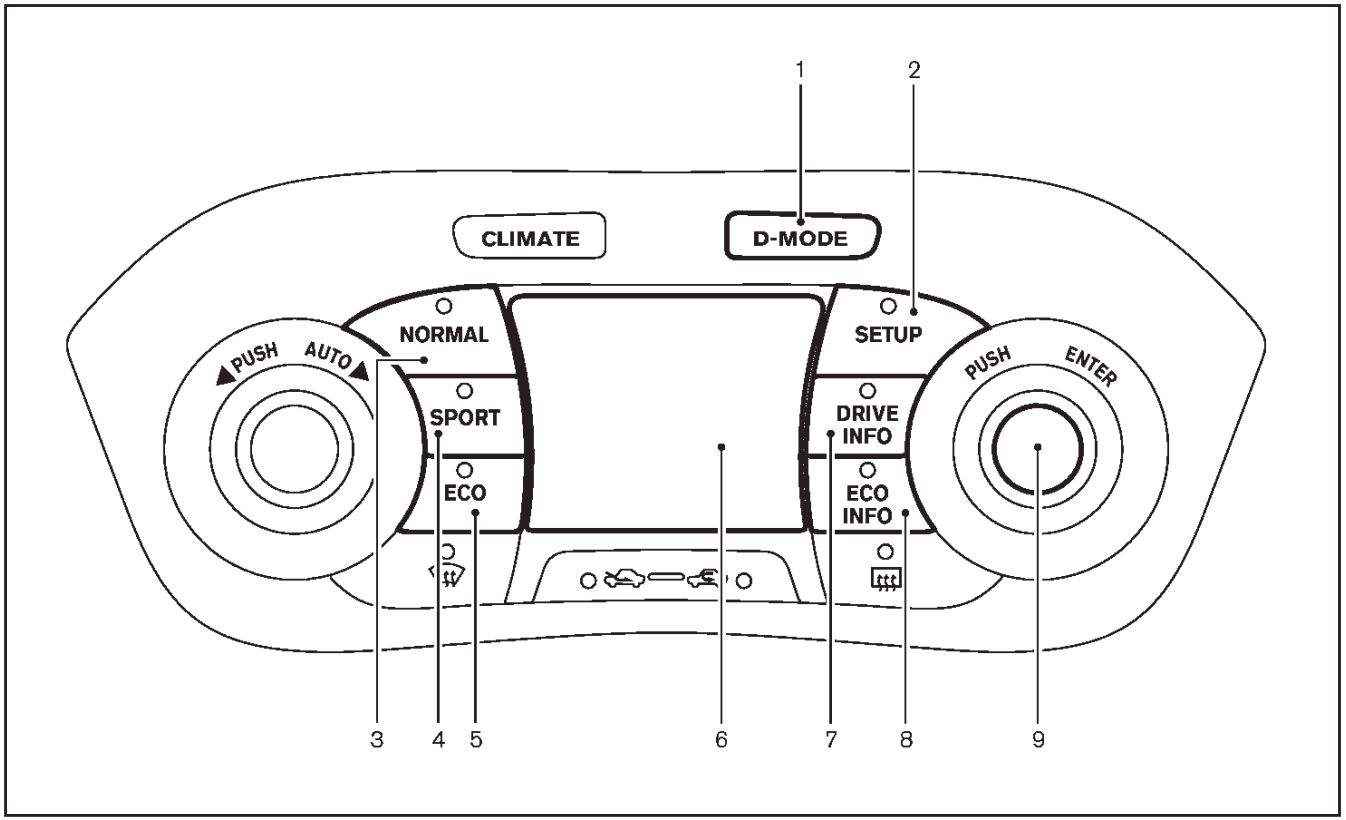

1. Κουμπί επιλογής λειτουργίας οδήγησης (<D-MODE>)
2. Κουμπί ρύθμισης <SETUP>
3. Κουμπί Κανονικής λειτουργίας οδήγησης <NORMAL>
4. Κουμπί Σπορ λειτουργίας οδήγησης <SPORT>
5. Κουμπί Οικονομικής λειτουργίας οδήγησης <ECO>
6. Οθόνη ένδειξης
7. Κουμπί πληροφοριών οδήγησης (<DRIVE INFO>)
8. Κουμπί πληροφοριών Οικονομίας <ECO INFO>
9. Κουμπί <ENTER> / διακόπτης επιλογής

ΛΕΙΤΟΥΡΓΙΑ ΡΥΘΜΙΣΗΣ (SETUP)

Ενώ είστε στην Λειτουργία Οδήγησης, τα ακόλουθα σημεία μπορούν να ρυθμιστούν πατώντας το κουμπί <SETUP>:

- [Display Brightness] (φωτεινότητα οθόνης)
- [Button Brightness] (φωτεινότητα κουμπιών)
- [Select Language] (επιλογή γλώσσας)
- [Select Units] (επιλογή μονάδων μέτρησης)
- [Clock Time Setting] (ρύθμιση ώρας ρολογιού)
- [Auto Interior Illumination] (αυτόματος εσωτερικός φωτισμός)
- [Selective Door Unlock] (επιλεκτικό ξεκλείδωμα πορτών)
- [Auto Headlight Sensitivity] (αυτόματη ευαισθησία προβολέων) (όπου υπάρχει)
- [CLIMATE ECO] (οικονομικός κλιματισμός)

ΣΗΜΕΙΩΣΗ

- **Οι λειτουργίες ρύθμισης (SETUP) δεν μπορούν να γίνουν ενώ οδηγείτε. Εάν προσπαθήσετε να ρυθμίσετε μία λειτουργία SETUP ενώ οδηγείτε, θα εμφανιστεί μία κενή οθόνη.**
- **Όταν αποσυνδεθεί η μπαταρία, η μνήμη ρυθμίσεων (SETUP) διαγράφεται και επιστρέφει στις εργοστασιακές ρυθμίσεις. Εάν είναι απαραίτητο, κάντε και πάλι ρύθμιση της μνήμης SETUP όταν συνδεθεί εκ νέου η μπαταρία.**
- **Όταν είστε στην λειτουργία οδήγησης (Drive Mode), η φωτεινότητα της οθόνης ([Display Brightness]) και η φωτεινότητα των κουμπιών**

([Button Brightness]) μπορούν να ρυθμιστούν στην λειτουργία ημέρας ή νύχτας πατώντας το κουμπί <SETUP> για περισσότερο από 1 δευτερόλεπτο.

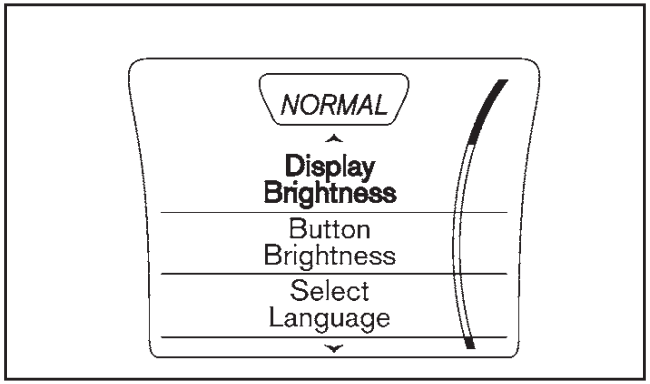

Ρυθμίζοντας την Φωτεινότητα της οθόνης και την φωτεινότητα των κουμπιών

1. Πατήστε το κουμπί Επιλογής Λειτουργίας Οδήγησης (<D-MODE>).
2. Πατήστε το κουμπί <SETUP>.
3. Γυρίστε το κουμπί επιλογής στο [Display Brightness] (εμφάνιση φωτεινότητας) ή [Button Brightness] (φωτεινότητα κουμπιών) και μετά πατήστε το κουμπί <ENTER>.

Το στοιχείο που έχει επιλεγεί με το κουμπί Επιλογής θα αλλάξει χρώμα.

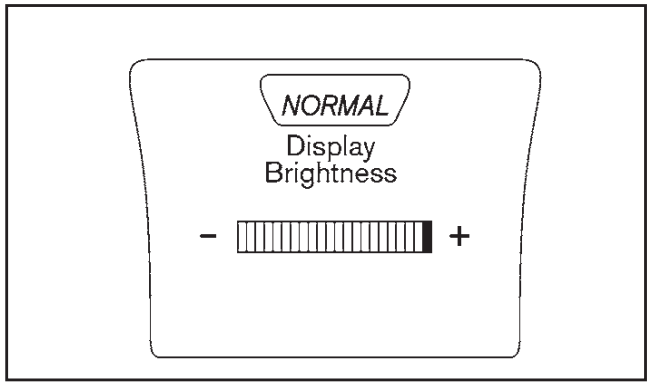

4. Γυρίστε το κουμπί επιλογής στο + για να αυξήσετε την φωτεινότητα ή το – για να μειώσετε την φωτεινότητα, μετά πατήστε το κουμπί <ENTER> για να εφαρμόσετε την ρύθμιση.

Τα [Display Brightness] (φωτεινότητα οθόνης) και [Button Brightness] (φωτεινότητα κουμπιών) μπορούν να ρυθμιστούν με το χέρι στην διάρκεια της ημέρας (όταν οι προβολείς είναι σβηστοί) ή της νύχτας (όταν οι προβολείς είναι ανοιχτοί).

Όταν η μπάρα είναι στην μέγιστη φωτεινότητα, το επίπεδο της φωτεινότητας είναι το ίδιο όπως στο επίπεδο ημέρας (ο διακόπτης προβολέων είναι ανοικτός) ή το επίπεδο νύχτας (ο διακόπτης προβολέων είναι σβηστός).

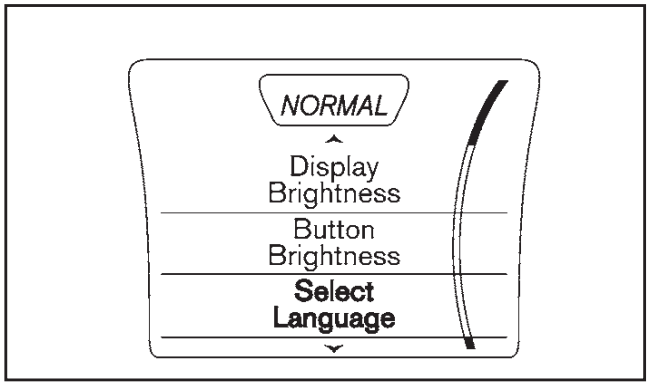

Επιλογή γλώσσας

1. Πατήστε το κουμπί Επιλογής Λειτουργίας Οδήγησης (<D-MODE>).
2. Πατήστε το κουμπί <SETUP>.
3. Γυρίστε το κουμπί επιλογής στο [Select Language] (επιλογή γλώσσας) και μετά πατήστε το κουμπί <ENTER>.

Το στοιχείο που έχει επιλεγεί με το κουμπί Επιλογής θα αλλάξει χρώμα.

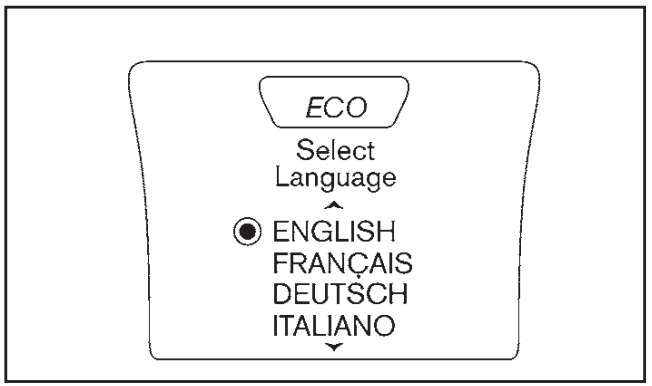

4. Γυρίστε το κουμπί επιλογής για να επιλέξετε την γλώσσα που θέλετε και μετά πατήστε το κουμπί <ENTER> για να εφαρμόσετε την ρύθμιση. Μία κόκκινη ένδειξη θα εμφανιστεί μπροστά από την γλώσσα που έχει επιλεγεί.

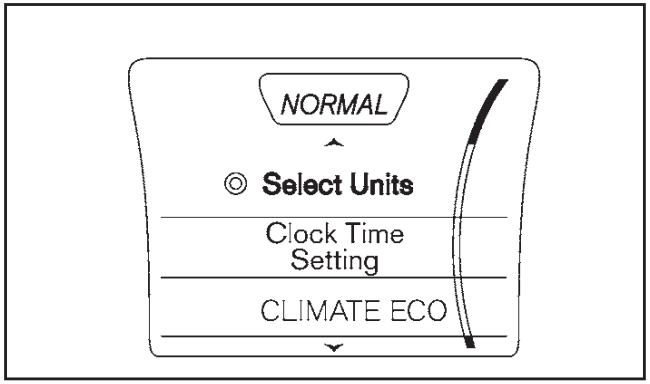

Επιλογή Μονάδων Μέτρησης

1. Πατήστε το κουμπί Επιλογής Λειτουργίας Οδήγησης (<D-MODE>).
2. Πατήστε το κουμπί <SETUP>.
3. Γυρίστε το κουμπί επιλογής στο [Select Units] (επιλογή μονάδων μέτρησης) και μετά πατήστε το κουμπί <ENTER>.

Το στοιχείο που έχει επιλεγεί με το κουμπί Επιλογής θα αλλάξει χρώμα.

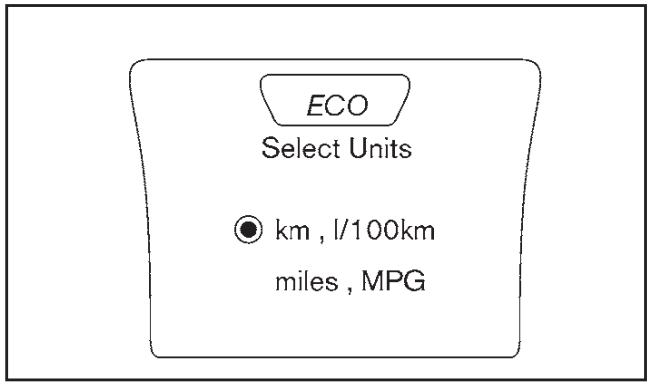

4. Γυρίστε το κουμπί επιλογής για να επιλέξετε «km, l/100km” (χλμ ή λίτρα/100 χλμ), ή «miles, MPG» (μίλια, μίλια ανά γαλόνι) και μετά πατήστε το κουμπί <ENTER> για να εφαρμόσετε την ρύθμιση.

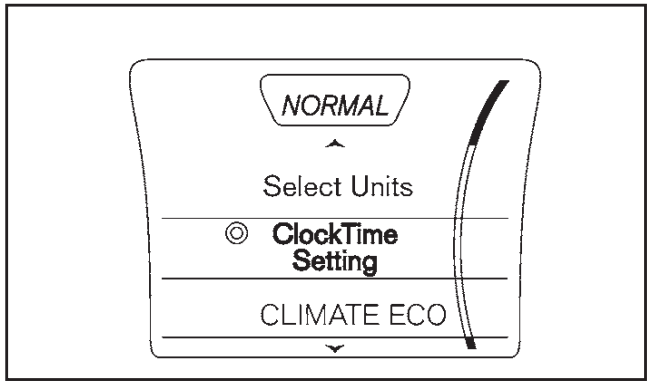

Ρύθμιση ώρας ρολογιού

1. Πατήστε το κουμπί Επιλογής Λειτουργίας Οδήγησης (<D-MODE>).
2. Πατήστε το κουμπί <SETUP>.
3. Γυρίστε το κουμπί επιλογής στο [Clock Time Setting] (ρύθμιση ώρας ρολογιού) και μετά πατήστε το κουμπί <ENTER>.

Το στοιχείο που έχει επιλεγεί με το κουμπί Επιλογής θα αλλάξει χρώμα.

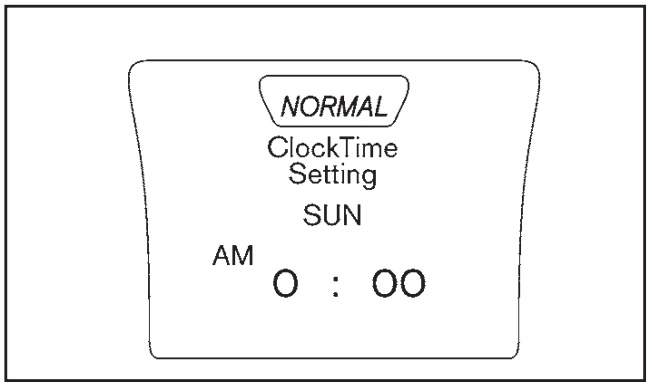

4. Γυρίστε το κουμπί επιλογής για να επιλέξετε την ημέρα της εβδομάδας και μετά πατήστε το κουμπί <ENTER> για να εφαρμόσετε την ρύθμιση.
5. Γυρίστε το κουμπί επιλογής για να επιλέξετε την ώρα και AM (πμ) ή PM (μμ) και μετά πατήστε το κουμπί <ENTER> για να εφαρμόσετε την ρύθμιση.
6. Γυρίστε το κουμπί επιλογής για να επιλέξετε τα λεπτά και μετά πατήστε το κουμπί <ENTER> για να εφαρμόσετε την ρύθμιση.

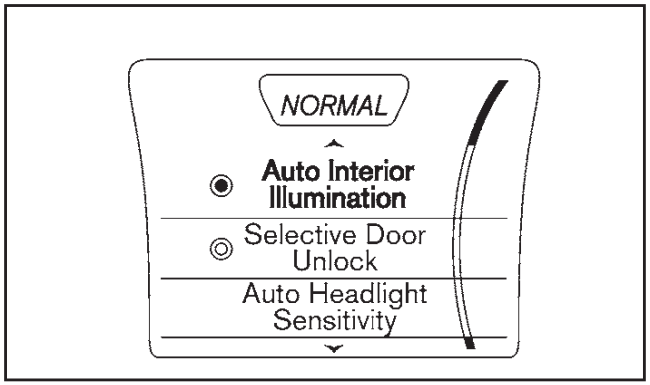

Αυτόματος Εσωτερικός Φωτισμός (όπου υπάρχει)

Για να ανοίξετε ή να κλείσετε τον αυτόματο φωτισμό του εσωτερικού όταν ξεκλειδωθεί οποιαδήποτε πόρτα:

1. Πατήστε το κουμπί Επιλογής Λειτουργίας Οδήγησης (<D-MODE>).
2. Πατήστε το κουμπί <SETUP>.
3. Γυρίστε το κουμπί επιλογής στο [Auto Interior Illumination] (αυτόματος εσωτερικός φωτισμός).
4. Πατήστε το κουμπί <ENTER> για να αλλάξετε το [Auto Interior Illumination] (αυτόματος εσωτερικός φωτισμός) σε ανοικτό ή κλειστό. Η ένδειξη θα γίνει κόκκινη όταν ο αυτόματος εσωτερικός φωτισμός είναι ανοικτός.

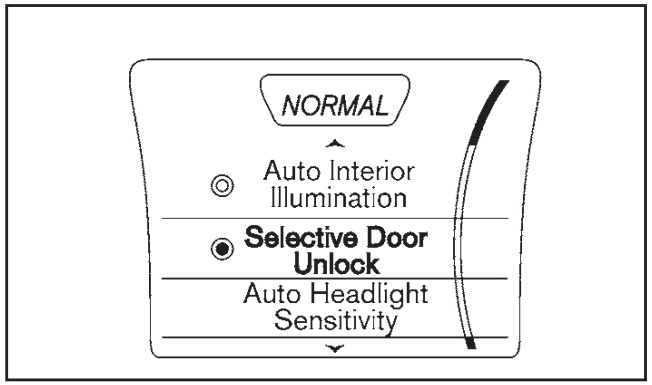

Επιλεκτικό Ξεκλείδωμα Πορτών (όπου υπάρχει)

Όταν αυτό είναι ανοικτό, μόνο η πόρτα του οδηγού ξεκλειδώνει όταν η λειτουργία ξεκλειδώματος πορτών γίνει μία φορά. Όλες οι πόρτες θα ξεκλειδώσουν εάν η λειτουργία ξεκλειδώματος πορτών επαναληφθεί μέσα σε 1 λεπτό.

Όταν αυτό είναι κλειστό, όλες οι πόρτες θα ξεκλειδώσουν όταν γίνει μία φορά η λειτουργία ξεκλειδώματος πορτών.

1. Πατήστε το κουμπί Επιλογής Λειτουργίας Οδήγησης (<D-MODE>).
2. Πατήστε το κουμπί <SETUP>.
3. Γυρίστε το κουμπί επιλογής στο [Selective Door Unlock] (επιλεκτικό ξεκλείδωμα πορτών) και μετά πατήστε το κουμπί <ENTER>.
4. Πατήστε το κουμπί <ENTER> για να αλλάξετε το [Selective Door Unlock] (επιλεκτικό ξεκλείδωμα πορτών) σε ανοικτό ή κλειστό. Η ένδειξη θα γίνει κόκκινη όταν το επιλεκτικό ξεκλείδωμα πορτών είναι ανοικτό.

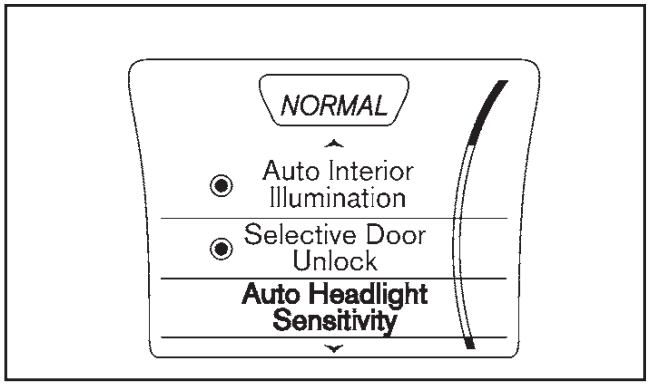

Αυτόματη Ευαισθησία Προβολέων (όπου υπάρχει)

Επιλέξτε για να ρυθμίσετε την ευαισθησία του αυτόματου συστήματος προβολέων.

1. Πατήστε το κουμπί Επιλογής Λειτουργίας Οδήγησης (<D-MODE>).
2. Πατήστε το κουμπί <SETUP>.
3. Γυρίστε το κουμπί επιλογής στο [Auto Headlight Sensitivity] (αυτόματη ευαισθησία προβολέων) και μετά πατήστε το κουμπί <ENTER>.

Το στοιχείο που έχει επιλεγεί με το κουμπί Επιλογής θα αλλάξει χρώμα.

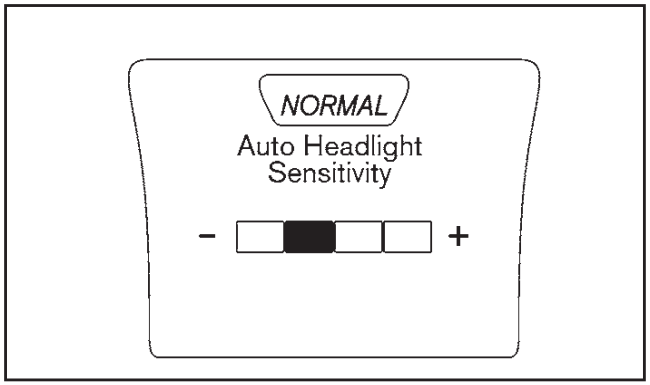

4. Γυρίστε το κουμπί επιλογής στο + για να αυξήσετε την ευαισθησία ή το – για να μειώσετε την ευαισθησία, μετά πατήστε το κουμπί <ENTER> για να εφαρμόσετε την ρύθμιση.

ΠΛΗΡΟΦΟΡΙΕΣ ΟΔΗΓΗΣΗΣ

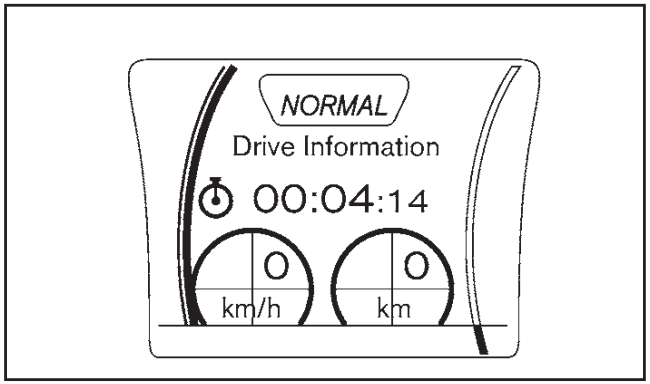

Ενώ είστε στην Λειτουργία Οδήγησης, πατήστε το κουμπί Πληροφοριών Οδήγησης (<DRIVE INFO>) για να εμφανίσετε τον χρόνο που έχει περάσει, την μέση ταχύτητα και την απόσταση του ταξιδιού. Πατώντας το κουμπί των πληροφοριών οδήγησης (<DRIVE INFO>) μία δεύτερη φορά θα εμφανιστεί η οθόνη της Δύναμης G (βαρύτητας).

Χρόνος που έχει περάσει

Εμφανίζει τον χρόνο που έχει περάσει από τον τελευταίο μηδενισμό.

Μέση ταχύτητα (χλμ/ώρα ή Μίλια/ώρα)

Εμφανίζει την μέση ταχύτητα του αυτοκινήτου από τον τελευταίο μηδενισμό.

Απόσταση ταξιδιού (χιλιόμετρα ή μίλια)

Εμφανίζει την απόσταση που έχει διανυθεί από τον τελευταίο μηδενισμό.

Για να μηδενίσετε τον χρόνο που έχει περάσει, την μέση ταχύτητα και την απόσταση του ταξιδιού, πατήστε το κουμπί <ETNER> για περισσότερο από ένα δευτερόλεπτο. Και οι τρεις ενδείξεις των πληροφοριών οδήγησης θα μηδενιστούν ταυτόχρονα.

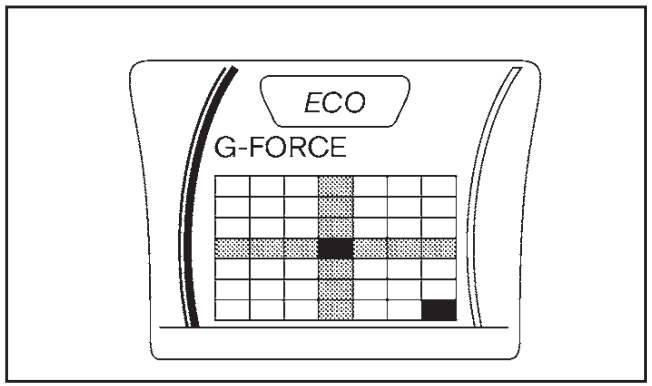

Οθόνη Δύναμης G

ΠΡΟΣΟΧΗ

Μπορεί να υπάρχει μία καθυστέρηση ανάμεσα στις πληροφορίες που εμφανίζονται στην οθόνη και την πραγματική κίνηση του οχήματος. Αυτό δεν είναι δυσλειτουργία.

Η οθόνης της Δύναμης G (βαρύτητας) εμφανίζει την παρούσα επιτάχυνση και επιβράδυνση (από μπροστά προς τα πίσω) και την Δύναμη G κατά την στροφή (από πλευρά σε πλευρά) του αυτοκινήτου, σε τρία στάδια.

ΠΛΗΡΟΦΟΡΙΕΣ ΟΙΚΟΝΟΜΙΑΣ

ΠΡΟΣΟΧΗ

Μην ρυθμίζετε τους ελέγχους της οθόνης ενώ οδηγείτε, για να μην αποσπάται η προσοχή σας από την οδήγηση. Τα χειριστήρια στην οθόνη δεν λειτουργούν εάν τα χειρίζεστε ενώ οδηγείτε.

Οι ακόλουθες πληροφορίες οικονομίας θα εμφανιστούν στην οθόνη όταν πατήσετε το κουμπί πληροφοριών οικονομίας (<ECO INFO>) και γυρίσετε το κουμπί επιλογής για να κυλήσετε ανάμεσα στις διαφορετικές οθόνες.

Μόνο η οθόνη πληροφοριών οικονομίας εμφανίζονται ενώ οδηγείτε. Το αυτοκίνητο θα πρέπει να σταματήσει για να κάνετε κύλιση ανάμεσα στις διαφορετικές οθόνες.

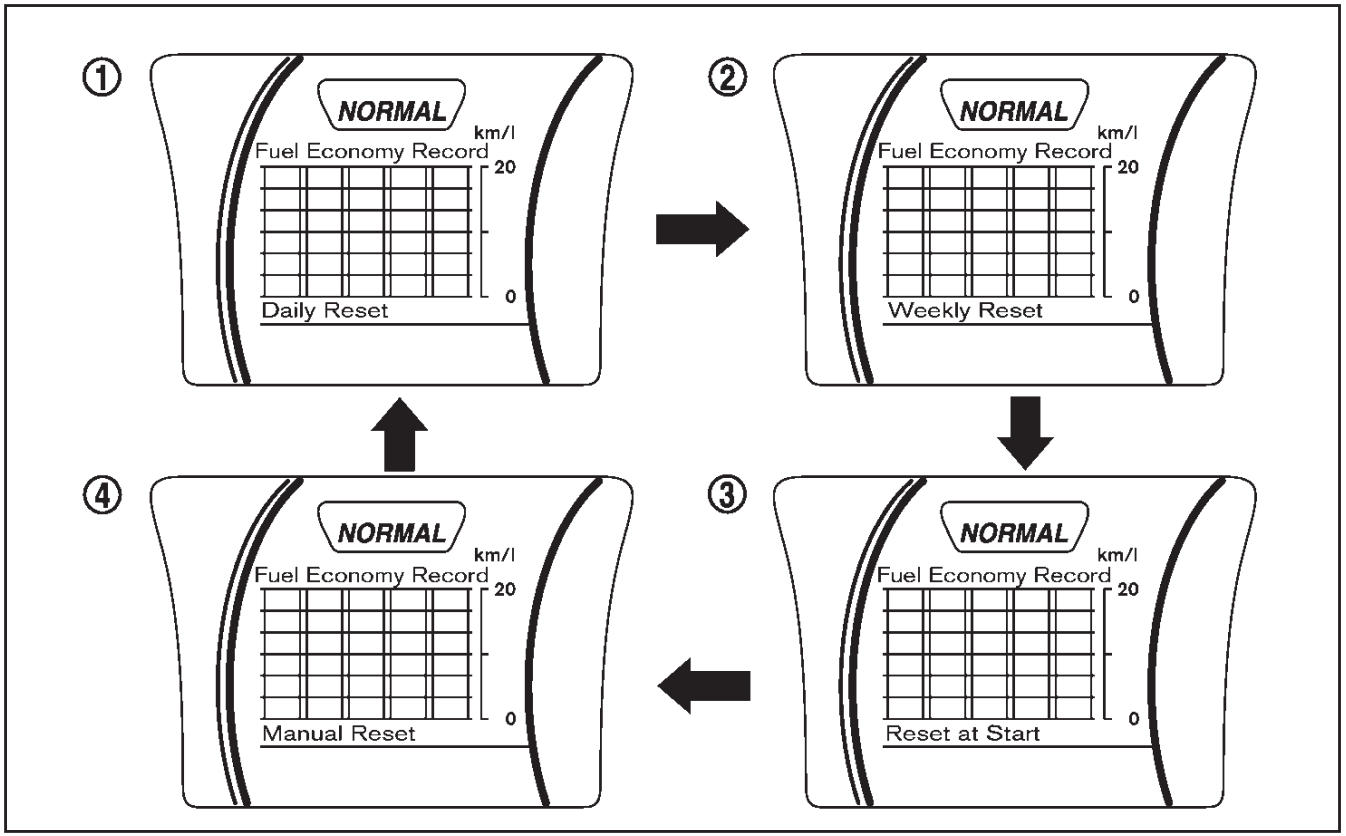

(1) Daily Reset (Ημερήσιος μηδενισμός)

Οι καταγραφές της κατανάλωσης καυσίμου για τις προηγούμενες 4 ημέρες εμφανίζονται στην οθόνη.

(2) Weekly Reset (εβδομαδιαίος μηδενισμός)

Οι καταγραφές της κατανάλωσης καυσίμου για τις προηγούμενες 4 εβδομάδες εμφανίζονται στην οθόνη.

ΣΗΜΕΙΩΣΗ

Όταν δεν έχει ρυθμιστεί το ρολόι, δεν μπορούν να χρησιμοποιηθούν οι πληροφορίες οικονομίας (ημερήσιες και εβδομαδιαίες).

(3) Reset at Start (μηδενισμός στην εκκίνηση)

Εμφανίζονται στην οθόνη οι καταγραφές από τις τελευταίες 4 φορές που ανοίξατε την μίζα.

(4) Manual Reset (μηδενισμός με το χέρι)

Εμφανίζονται στην οθόνη οι καταγραφές από τις τελευταίες 4 φορές που το σύστημα μηδενίστηκε με το χέρι.

Οι πληροφορίες οικονομία που εμφανίζονται μπορούν να μηδενιστούν πατώντας το κουμπί <ENTER> για περισσότερο από 1 δευτερόλεπτο.

ΔΙΑΚΟΠΤΗΣ ΠΡΟΒΟΛΕΩΝ ΚΑΙ ΦΛΑΣ

ΔΙΑΚΟΠΤΗΣ ΠΡΟΒΟΛΕΩΝ

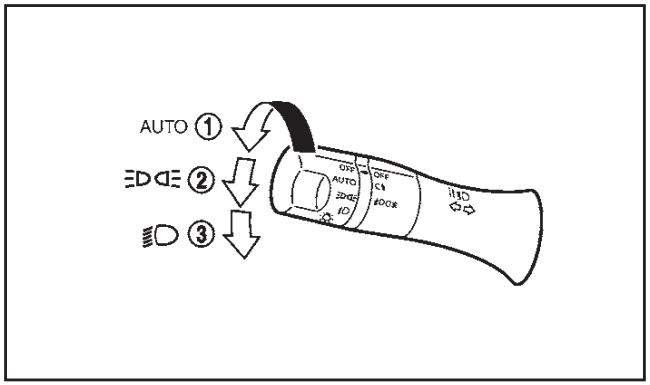

Η Nissan συνιστά να συμβουλεύεστε τους τοπικούς κανονισμούς για την χρήση των φώτων.

Θέση AUTO (όπου υπάρχει)

Όταν ο διακόπτης της μίζας είναι στην θέση ON και ο διακόπτης των προβολέων είναι στην θέση AUTO (1), οι προβολείς, τα εμπρός πλευρικά φώτα, τα φώτα του ταμπλό οργάνων, ο συνδυασμός των πίσω φώτων και τα άλλα φώτα θα ανάβουν αυτόματα, ανάλογα με την φωτεινότητα του περιβάλλοντος.

Όταν ο διακόπτης της μίζας τοποθετηθεί στην θέση “OFF”, τα φώτα θα σβήσουν αυτόματα.

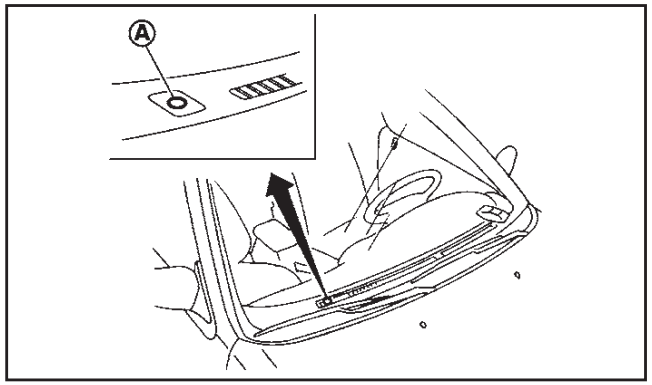

ΠΡΟΣΟΧΗ

Μην τοποθετείτε κανένα αντικείμενο πάνω από τον αισθητήρα (A). Ο αισθητήρας ανιχνεύει την ένταση του φωτός από το περιβάλλον και ρυθμίζει την λειτουργία αυτόματου φωτισμού. Εάν ο αισθητήρας είναι καλυμμένος, αντιδρά σαν να είναι σκοτάδι και οι προβολείς θα ανάψουν.

Θέση

Η θέση (2) ανάβει τα εμπρός πλευρικά φώτα, το ταμπλό των οργάνων, τα πίσω φώτα πορείας και τα φώτα της πινακίδας κυκλοφορίας.

Θέση

Η θέση (3) ανάβει τους προβολείς, μαζί με όλα τα άλλα φώτα.

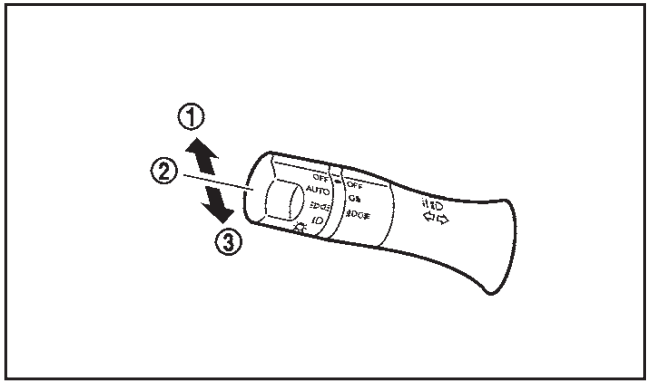

Δέσμη προβολέων

Για να ανάψετε την μεγάλη σκάλα από τους προβολείς, σπρώξτε τον μοχλό προς τα εμπρός στην θέση (1).

Για να σβήσετε την μεγάλη σκάλα από τους προβολείς, επιστρέψτε τον μοχλό στην ουδέτερη θέση (2).

Για να κάνετε σινιάλο με τους προβολείς, τραβήξτε τον μοχλό προς την τελείως πίσω θέση (3). Μπορείτε να κάνετε σινιάλο με τους προβολείς ακόμη και όταν αυτοί είναι σβηστοί.

Σύστημα φωτισμού ημέρας (όπου υπάρχει)

Ο φωτισμός ημέρας ανάβει αυτόματα όταν βάλετε μπροστά τον κινητήρα και ο διακόπτης των προβολέων είναι στην θέση “OFF” ή “AUTO” (όπου υπάρχει).

Όταν ανάψετε τους προβολείς θα σβήσει ο φωτισμός ημέρας.

Σύστημα οικονομίας μπαταρίας

Το σύστημα οικονομίας μπαταρίας αποτρέπει το άδειασμα της μπαταρίας του αυτοκινήτου όταν τα εξωτερικά και/ή τα εσωτερικά φώτα έχουν μείνει από λάθος αναμμένα όταν βγαίνετε από το αυτοκίνητο.

Λειτουργία του συστήματος οικονομίας μπαταρίας για τα εξωτερικά φώτα:

Όταν ο διακόπτης των προβολέων είναι στην θέση ή ενώ λειτουργεί η μηχανή του αυτοκινήτου, τα εξωτερικά φώτα θα σβήσουν αυτόματα όταν βάλετε τον διακόπτη της μίζας στην θέση ACC, OFF ή LOCK και μετά ανοίξετε την πόρτα του οδηγού (όπου υπάρχει).

Όταν ο διακόπτης των προβολέων παραμένει στην θέση ή , μετά από μία χρονική περίοδο τα εξωτερικά φώτα θα σβήσουν αυτόματα. Τα εξωτερικά φώτα θα ανάψουν όταν πατήσετε τον διακόπτη της μίζας στην θέση ON ή βάλετε μπροστά την μηχανή.

Είναι δυνατό να αφήσετε τα εξωτερικά φώτα μόνιμα αναμμένα, ανάβοντάς τα πάλι χρησιμοποιώντας τον διακόπτη των προβολέων όσο ο διακόπτης της μίζας είναι ακόμη στην θέση ACC, OFF ή LOCK. Σε αυτή την περίπτωση, ο βομβητής υπενθύμισης φώτων θα ηχήσει όταν ανοίξετε την πόρτα του οδηγού.

ΠΡΟΣΟΧΗ

Μην αφήνετε τα φώτα αναμμένα για μεγάλα χρονικά διαστήματα όταν δεν δουλεύει η μηχανή του αυτοκινήτου γιατί θα αδειάσει η μπαταρία του αυτοκινήτου.

Λειτουργία του συστήματος οικονομίας μπαταρίας για το εσωτερικό φώς:

Το εσωτερικό φως θα σβήσει αυτόματα μετά από μία χρονική περίοδο, εάν έχει παραμείνει αναμμένο. Θα ανάψει όταν ανοίξετε ή κλείσετε την πόρτα. Βεβαιωθείτε ότι έχετε βάλει τον διακόπτη για το εσωτερικό φως στην κεντρική θέση ή την θέση Off.

«Φιλικός φωτισμός»

Η λειτουργία του «Φιλικού Φωτισμού» είναι μια λειτουργία ευκολίας. Σας επιτρέπει να έχετε φωτισμό από το αυτοκίνητο, αφού έχετε γυρίσει τον διακόπτη της μίζας στην θέση LOCK και ενώ ο διακόπτης των προβολέων είναι στην θέση OFF ή AUTO (όπου υπάρχει). Τραβώντας τον διακόπτη των προβολέων προς την πιο πίσω θέση (3) μία φορά θα ενεργοποιηθούν οι προβολείς για μία χρονική περίοδο, μετά την οποία θα σβήσουν αυτόματα.

Είναι δυνατό να τραβήξετε τον διακόπτη των προβολέων έως τέσσερις φορές για να αυξήσετε την περίοδο φωτισμού έως τα 2 λεπτά.

ΣΗΜΕΙΩΣΗ

Η λειτουργία του «Φιλικού Φωτισμού» θα ακυρωθεί γυρίζοντας τον διακόπτη της μίζας πάλι στην θέση ACC ή ON.

ΡΥΘΜΙΣΗ ΔΕΣΜΗΣ ΠΡΟΒΟΛΕΩΝ

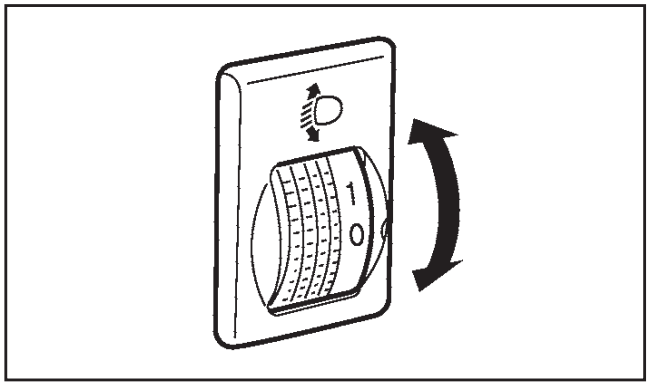

Ρύθμιση με το χέρι (όπου υπάρχει)

Η ρύθμιση της δέσμης των προβολέων λειτουργεί όταν ο διακόπτης της μίζας είναι στην θέση ON και οι προβολείς είναι ανοικτοί, για να επιτρέψει την ρύθμιση του άξονα των προβολέων σύμφωνα με τις συνθήκες οδήγησης.

Όταν οδηγείτε χωρίς βαρύ φορτίο / αποσκευές ή οδηγείτε σε επίπεδο δρόμο, επιλέξτε την κανονική θέση «0».

Εάν ο αριθμός των επιβατών και το φορτίο / αποσκευές στο αυτοκίνητο αλλάξει, ο άξονας των προβολέων μπορεί να είναι πιο ψηλά από το κανονικό.

Εάν το αυτοκίνητο ταξιδεύει σε ορεινό δρόμο, οι προβολείς μπορεί να φωτίζουν κατευθείαν στον εσωτερικό ή τους εξωτερικούς καθρέπτες του αυτοκινήτου μπροστά σας ή στο παρμπρίζ του αυτοκινήτου στο αντίθετο ρεύμα, παρεμποδίζοντας την ορατότητα.

Για να ρυθμίσετε το κατάλληλο ύψος των προβολέ-

ων, γυρίστε ανάλογα τον διακόπτη. Όσο μεγαλύτερος είναι ο αριθμός που φαίνεται στον διακόπτη, τόσο χαμηλότερος θα είναι ο άξονας των προβολέων.

Επιλέξτε την θέση του διακόπτη βλέποντας τα παρακάτω δείγματα:

Θέση διακόπτη	Αριθμός επιβατών μπροστά	Αριθμός επιβατών πίσω	Βάρος φορτίου στον χώρο αποσκευών
0	1 ή 2	Κανένας	Κανένα φορτίο
1	2	3	Κανένα φορτίο
1	2	3	Περίπου 41 κιλά
3	1	Κανένας	Περίπου 295 κιλά
3	Όταν ρυμουλκείτε τρέιλερ		

Αυτόματος τύπος (όπου υπάρχει)

Στα αυτοκίνητα που είναι εξοπλισμένα με αυτόματο σύστημα ρύθμισης, η δέσμη των προβολέων ρυθμίζεται αυτόματα.

ΔΙΑΚΟΠΤΗΣ ΦΛΑΣ

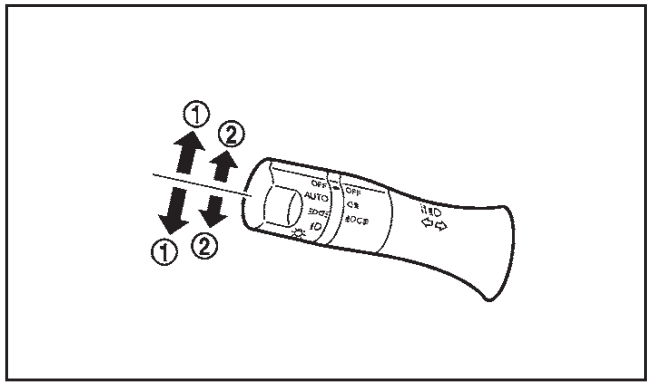

ΠΡΟΣΟΧΗ

Ο διακόπτης των φλας δεν θα επανέλθει αυτόματα εάν η γωνία περιστροφής του τιμονιού δεν υπερβεί το προκαθορισμένο σημείο. Μετά από στροφή ή αλλαγή λωρίδας, βεβαιωθείτε ότι ο διακόπτης έχει επανέλθει στην αρχική του θέση.

Διακόπτης φλας

Για να ανάψετε τα φλας, μετακινήστε τον μοχλό προς τα επάνω ή προς τα κάτω (1) για να δείξετε δεξιά ή αριστερά. Όταν η στροφή έχει ολοκληρωθεί ο μοχλός επανέρχεται αυτόματα.

Σήμα αλλαγής λωρίδας

Για να ανάψετε τα φλας, μετακινήστε τον μοχλό μόνο κατά τμήμα της διαδρομής επάνω ή κάτω (2) στο σημείο όπου το φως αρχίζει να αναβοσβήνει.

Εάν ο μοχλός μετακινηθεί πίσω αμέσως μετά την μετακίνησή του επάνω ή κάτω, το φως θα αναβοσβήσει 3 φορές (όπου υπάρχει).

Για να ακυρώσετε τα φλας, μετακινήστε τον μοχλό στην αντίθετη κατεύθυνση.

ΔΙΑΚΟΠΤΗΣ ΦΩΤΩΝ ΟΜΙΧΛΗΣ

ΜΠΡΟΣΤΙΝΑ ΦΩΤΑ ΟΜΙΧΛΗΣ (όπου υπάρχει)

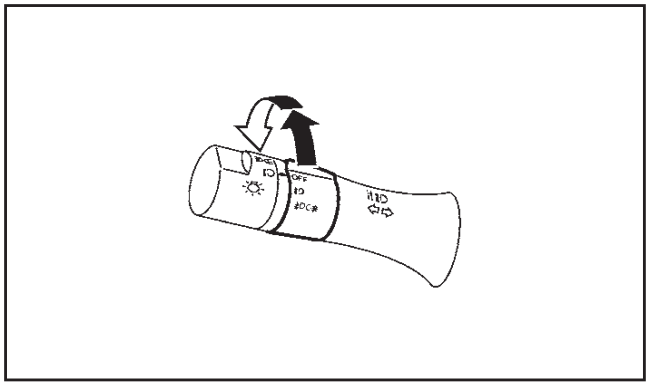

Μπροστά και πίσω φώτα ομίχλης

Για να ανάψετε τα μπροστινά φώτα ομίχλης, γυρίστε τον διακόπτη των φώτων ομίχλης στην θέση με τον διακόπτη των προβολέων στην θέση ή .

Για να τα σβήσετε γυρίστε τον διακόπτη στην θέση OFF.

Όταν ο διακόπτης των προβολέων είναι στην θέση AUTO:

- Γυρίζοντας τον διακόπτη των φώτων ομίχλης στην θέση θα ανάψουν οι προβολείς, τα φώτα ομίχλης και τα άλλα φώτα ενώ ο διακόπτης της μίζας είναι στην θέση ON ή λειτουργεί η μηχανή.

ΠΙΣΩ ΦΩΣ ΟΜΙΧΛΗΣ

Για να ανάψει το πίσω φως ομίχλης, γυρίστε τον διακόπτη των φώτων ομίχλης στην θέση . Ο διακόπτης επιστρέφει στην θέση αυτόματα και το πίσω φως ομίχλης θα ανάψει μαζί με τα μπροστινά φώτα ομίχλης. Βεβαιωθείτε ότι το ενδεικτικό φως στο ταμπλό ανάβει.

Για να σβήσετε το πίσω φως ομίχλης, γυρίστε τον διακόπτη των φώτων ομίχλης στην θέση πάλι. Βεβαιωθείτε ότι το ενδεικτικό φως στο ταμπλό σβήνει.

Για να σβήσετε τα μπροστά και τα πίσω φώτα ομίχλης, γυρίστε τον διακόπτη των φώτων ομίχλης στην θέση OFF.

Όταν ο διακόπτης των προβολέων είναι στην θέση AUTO:

- Γυρίζοντας τον διακόπτη των φώτων ομίχλης στην θέση θα ανάψουν οι προβολείς, τα φώτα ομίχλης και τα άλλα φώτα ενώ ο διακόπτης της μίζας είναι στην θέση ON ή λειτουργεί η μηχανή.

Τα πίσω φώτα ομίχλης θα πρέπει να χρησιμοποιούνται μόνο όταν η ορατότητα είναι σοβαρά περιορισμένη (γενικά σε λιγότερα από 100 μέτρα).

ΔΙΑΚΟΠΤΗΣ ΥΑΛΟΚΑΘΑΡΙΣΤΗΡΑ ΚΑΙ ΠΛΥΣΤΙΚΟΥ ΠΑΡΜΠΡΙΖ

ΠΡΟΕΙΔΟΠΟΙΗΣΗ

Όταν η θερμοκρασία είναι εξαιρετικά χαμηλή, το διάλυμα του πλυστικού μπορεί να παγώσει στο παρμπρίζ δυσχεραίνοντας την ορατότητα. Ζεστάνετε το παρμπρίζ με το αντιθαμβωτικό πριν το πλύνετε.

ΠΡΟΣΟΧΗ

- **Μην χρησιμοποιείτε το πλυστικό για περισσότερα από 30 δευτερόλεπτα συνεχόμενα.**
- **Μην χρησιμοποιείτε το πλυστικό όταν το ρεζερβουάρ του υγρού του πλυστικού είναι άδειο.**
- **Εάν η λειτουργία του καθαριστήρα διακόπτεται από χιόνι ή πάγο, ο καθαριστήρας μπορεί να σταματήσει να κινείται για να προστατέψει το μοτέρ του. Εάν συμβεί αυτό, γυρίστε τον διακόπτη του καθαριστήρα στην θέση OFF και αφαιρέστε το χιόνι ή τον πάγο πάνω και γύρω από τις λεπίδες των καθαριστήρων. Σε περίπου 1 λεπτό γυρίστε τον διακόπτη και πάλι για να λειτουργήσει ο καθαριστήρας.**

ΔΙΑΚΟΠΤΗΣ ΚΑΘΑΡΙΣΤΗΡΑ ΚΑΙ ΠΛΥΣΤΙΚΟΥ

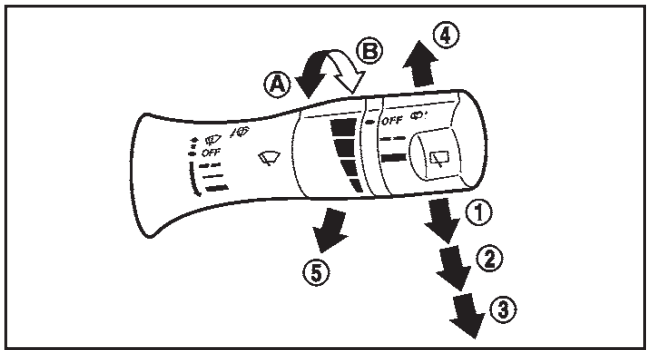

Τύπος A

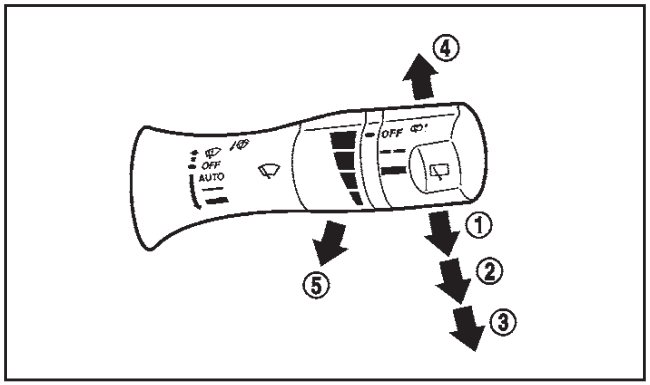

Τύπος Β

Ο καθαριστήρας και το πλυστικό λειτουργούν όταν ο διακόπτης της μίζας είναι στην θέση ON.

Λειτουργία καθαριστήρα

Στην θέση του διακόπτη "▬ ▬" (INT) (Τύπος Α) (1), ο καθαριστήρας λειτουργεί κατά διαστήματα.

- Η κατά διαστήματα λειτουργία μπορεί να ρυθμιστεί γυρίζοντας το κουμπί ρύθμισης, στο (μακρύτερο) (Α) ή συντομότερο (Β).
- Η ταχύτητα της κατά διαστήματα λειτουργίας ποικίλει ανάλογα με την ταχύτητα του αυτοκινήτου. (Για παράδειγμα, όταν η ταχύτητα του αυτοκινήτου είναι υψηλή, η ταχύτητα της κατά διαστήματα λειτουργίας θα είναι πιο γρήγορη).

Στην θέση AUTO (Τύπος Β) (1) του μοχλού λειτουργεί το αυτόματο σύστημα σκουπίσματος αισθητήρα βροχής (όπου υπάρχει). (Δείτε το «Αυτόματο σύστημα σκουπίσματος αισθητήρα βροχής (όπου υπάρχει)» πιο κάτω).

Στην θέση του μοχλού "▬" (2) λειτουργεί ο καθαριστήρας σε χαμηλή ταχύτητα.

Στην θέση του μοχλού "▬" (3) λειτουργεί ο καθαριστήρας σε υψηλή ταχύτητα.

Για να σταματήσετε την λειτουργία του καθαριστήρα, μετακινήστε τον μοχλό επάνω στην θέση OFF.

Στην θέση του μοχλού " " (4) λειτουργεί ο καθαριστήρας για ένα καθάρισμα. Ο μοχλός επιστρέφει αυτόματα στην αρχική του θέση.

Τραβώντας επάνω το μπράτσο του καθαριστήρα:

Το μπράτσο του καθαριστήρα θα πρέπει να είναι στην επάνω θέση όταν αντικαθιστάτε τον καθαριστήρα.

1. Τοποθετήστε τον διακόπτη της μίζας στην θέση ACC ή OFF.
2. Τραβήξτε και κρατήστε τον μοχλό προς τα πίσω (5) (μέσα σε ένα λεπτό αφού βάλατε τον διακόπτη της μίζας στην θέση ACC).

Η λειτουργία του καθαριστήρα σταματάει στην μέση και μπορείτε να τραβήξετε επάνω το μπράτσο του καθαριστήρα.

Για να το επαναφέρετε στην κανονική λειτουργία

1. Επαναφέρετε το μπράτσο του καθαριστήρα στην κάτω θέση (πάνω στο παρμπρίζ).
2. Βάλτε τον διακόπτη της μίζας στην θέση ON.
3. Σπρώξτε τον μοχλό επάνω μία φορά (4).

Για περισσότερες πληροφορίες σχετικά με την αντικατάσταση των λεπίδων, δείτε το «Λεπίδες καθαριστήρων» πιο κάτω.

Λειτουργία πλυστικού

Για να λειτουργήσει το πλυστικό, τραβήξτε τον μοχλό προς το πίσω μέρος του αυτοκινήτου (5) έως ότου η ποσότητα του πλυστικού υγρού που θέλετε έχετε ψεκαστεί στο παρμπρίζ. Ο καθαριστήρας θα λειτουργήσει αρκετές φορές αυτόματα.

Πλυστικό προβολέων (όπου υπάρχει)

Δείτε το «Διακόπτης πλυστικού προβολέων (όπου υπάρχει)» πιο κάτω.

ΣΥΣΤΗΜΑ ΑΥΤΟΜΑΤΟΥ ΣΚΟΥΠΙΣΜΑΤΟΣ ΜΕ ΑΙΣΘΗΤΗΡΑ ΒΡΟΧΗΣ (όπου υπάρχει)

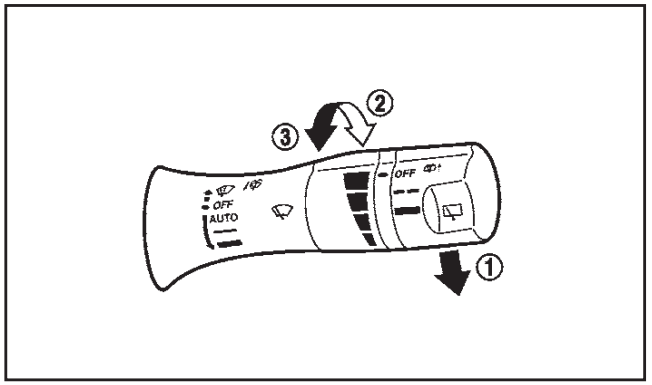

Το αυτόματο σύστημα σκουπίσματος αισθητήρα βροχής μπορεί να βάλει αυτόματα σε λειτουργία τους καθαριστήρες και να ρυθμίσει την ταχύτητά τους, ανάλογα με την ποσότητα της βροχής και την ταχύτητα του αυτοκινήτου, χρησιμοποιώντας τον αισθητήρα βροχής που βρίσκεται στο επάνω μέρος του παρμπρίζ.

Για να ρυθμίσετε το αυτόματο σύστημα σκουπίσμα-

τος αισθητήρα βροχής, πατήστε τον μοχλό κάτω στην θέση AUTO (1). Ο καθαριστήρας θα κάνει ένα καθάρισμα όταν ο διακόπτης της μίζας είναι στην θέση ON.

Το επίπεδο ευαισθησίας του αισθητήρα βροχής μπορεί να ρυθμιστεί γυρίζοντας το κουμπί προς το εμπρός (2) (υψηλή) ή πίσω (3) (χαμηλή).

- Υψηλή – Λειτουργία υψηλής ευαισθησίας
- Χαμηλή – Λειτουργία χαμηλής ευαισθησίας

Για να σβήσετε το αυτόματο σύστημα σκουπίσματος αισθητήρα βροχής, σπρώξτε τον μοχλό προς τα επάνω στην θέση OFF ή τραβήξτε τον κάτω στην θέση "▬" (LO) ή "▬" (HI).

ΠΡΟΣΟΧΗ

Μην ακουμπάτε τον αισθητήρα βροχής και τον χώρο γύρω από αυτόν όταν ο διακόπτης του καθαριστήρα είναι στην θέση AUTO και ο διακόπτης της μίζας στην θέση ON. Οι καθαριστήρες μπορεί να λειτουργήσουν ξαφνικά και να προκαλέσουν τραυματισμό ή ζημιά στις λεπίδες.

- **Το αυτόματο σύστημα σκουπίσματος αισθητήρα βροχής προορίζεται για χρήση όταν βρέχει. Εάν έχετε αφήσει τον διακόπτη στην θέση AUTO, οι καθαριστήρες μπορεί να λειτουργήσουν ξαφνικά όταν βρωμιά, δαχτυλιές, φιλμ λαδιού ή έντομα έχουν κολλήσει πάνω ή γύρω από τον αισθητήρα. Οι καθαριστήρες μπορεί επίσης να λειτουργήσουν όταν καυσαέρια ή υγρασία επηρεάζουν τον αισθητήρα βροχής.**
- **Όταν το παρμπρίζ είναι καλυμμένο με κατάλοιπα νερού, η ταχύτητα των αυτόματων καθαριστήρων μπορεί να είναι υψηλότερη ακόμη και εάν η ποσότητα της βροχής είναι μικρή.**
- **Βεβαιωθείτε ότι έχετε κλείσει το σύστημα αυτόματου σκουπίσματος αισθητήρα βροχής όταν χρησιμοποιείτε πλυστικό αυτοκινήτου.**
- **Το σύστημα αυτόματου σκουπίσματος αισθητήρα βροχής μπορεί να μην λειτουργήσει όταν βρέχει, εάν η βροχή δεν χτυπάει τον αισθητήρα βροχής.**

ΛΕΙΤΟΥΡΓΙΑ ΚΑΘΑΡΙΣΤΗΡΑ ΚΑΙ ΠΛΥΣΤΙΚΟΥ ΠΙΣΩ ΠΑΡΜΠΡΙΖ

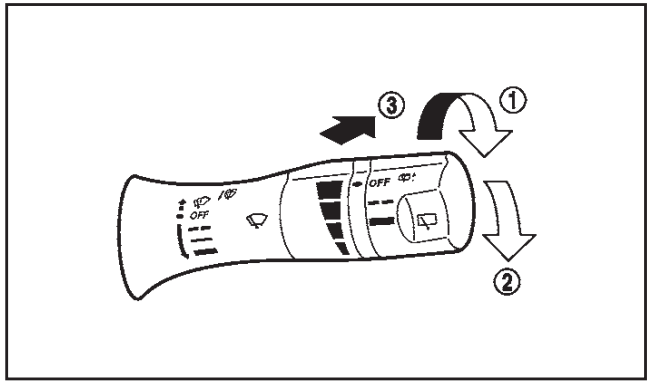

Τύπος A

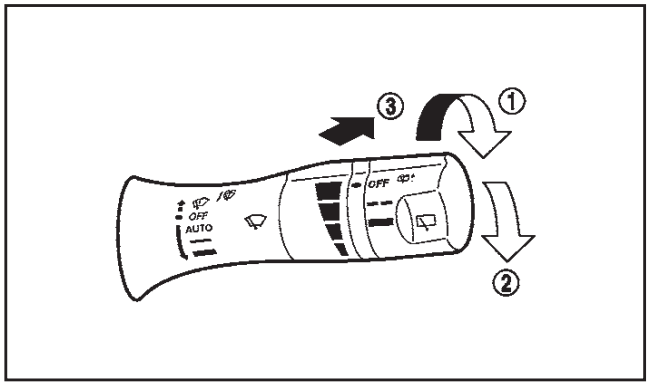

Τύπος B

Ο καθαριστήρας και το πλυστικό του πίσω παρμπρίζ λειτουργούν όταν ο διακόπτης της μίζας είναι στην θέση ON.

Λειτουργία καθαριστήρα

Γυρίστε τον διακόπτη από την θέση OFF για να λειτουργήσει ο καθαριστήρας.

(1) "▬ ▬" (κατά διαστήματα) – Λειτουργία κατά διαστήματα (δεν ρυθμίζεται)

(2) "▬" (χαμηλή) – Συνεχόμενη λειτουργία σε χαμηλή ταχύτητα

Λειτουργία πλυστικού

Σπρώξτε τον διακόπτη μπροστά (3) για να λειτουργήσει το πλυστικό. Στην συνέχεια θα λειτουργήσει αρκετές φορές και ο καθαριστήρας.

ΔΙΑΚΟΠΤΗΣ ΑΝΤΙΘΑΜΒΩΤΙΚΟΥ

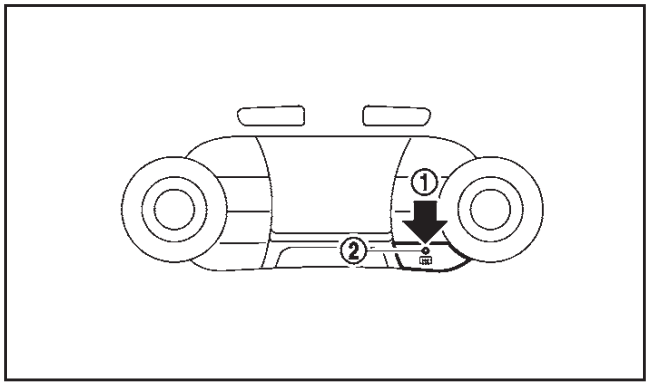

Τύπος Α

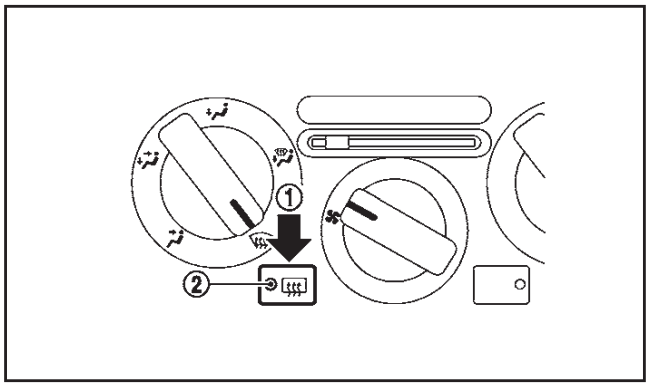

Τύπος Β

Ο διακόπτης του αντιθαμβωτικού λειτουργεί όταν ο διακόπτης της μίζας είναι στην θέση ON.

Το αντιθαμβωτικό χρησιμοποιείται για να μειώσει την υγρασία, το θάμπωμα ή τον πάγο στην επιφάνεια του πίσω παρμπρίζ, βελτιώνοντας την ορατότητα προς τα πίσω και στην επιφάνεια των εξωτερικών καθρεπτών για να βελτιώσει την ορατότητα από αυτούς (όπου υπάρχει).

Όταν πατηθεί ο διακόπτης του αντιθαμβωτικού (1) το ενδεικτικό φως (2) ανάβει και το αντιθαμβωτικό λειτουργεί για περίπου 15 λεπτά. Όταν περάσει ο προκαθορισμένος χρόνος το αντιθαμβωτικό σβήνει αυτόματα.

Για να κλείσετε το αντιθαμβωτικό με το χέρι, πατήστε πάλι τον διακόπτη του αντιθαμβωτικού και το ενδεικτικό φως θα σβήσει.

ΠΡΟΣΟΧΗ

- **Θα πρέπει να λειτουργεί η μηχανή όταν έχετε το αντιθαμβωτικό συνέχεια σε χρήση. Σε διαφορετική περίπτωση μπορεί να αποφορτιστεί η μπαταρία του αυτοκινήτου.**
- **Όταν καθαρίζετε την εσωτερική πλευρά του πίσω παρμπρίζ προσέχετε να μην γραντζουνίσετε ή κάνετε ζημιά στις ηλεκτρικές επαφές που βρίσκονται στην επιφάνειά του.**

ΣΗΜΕΙΩΣΗ

Όταν είναι ανοικτό το αντιθαμβωτικό του πίσω παρμπρίζ, το Σύστημα Σβησίματος / Εκκίνησης (όπου υπάρχει) δεν θα ενεργοποιηθεί.

ΔΙΑΚΟΠΤΗΣ ΠΛΥΣΤΙΚΟΥ ΠΡΟΒΟΛΕΩΝ (όπου υπάρχει)

ΠΡΟΣΟΧΗ

Μην βάζετε σε λειτουργία το πλυστικό των προβολέων εάν το ρεζερβουάρ με το υγρό πλυστικού παρμπρίζ είναι άδειο ή παγωμένο.

Δείτε το «Υγρό πλυστικού παρμπρίζ» στο κεφάλαιο «8. Συντήρηση και κάντε το μόνος σας» για λεπτομέρειες σχετικά με το γέμισμα του ρεζερβουάρ.

ΤΥΠΟΣ Α

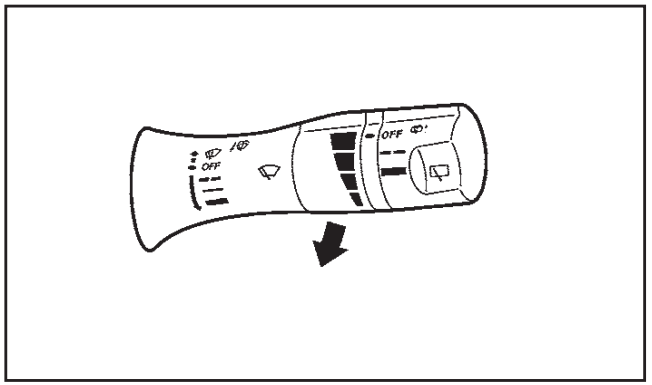

Το σύστημα καθαρισμού των προβολέων ενεργοποιείται μόνο όταν:

– Ο διακόπτης της μίζας είναι στην θέση ON.
– Ο διακόπτης των προβολέων είναι στην θέση .
– Τραβήξτε τον μοχλό μια φορά προς το μέρος σας.

ΣΗΜΕΙΩΣΗ

Κάθε φορά που γυρίζετε τον διακόπτη της μίζας στην θέση ON ή τον διακόπτη των προβολέων στην θέση , ενεργοποιείται το πλυστικό των

προβολέων. Μετά την πρώτη λειτουργία, το πλυστικό των προβολέων λειτουργεί αυτόματα σε κάθε πέμπτη ενεργοποίηση του πλυστικού του παρμπρίζ.

ΤΥΠΟΣ Β (όπου υπάρχει)

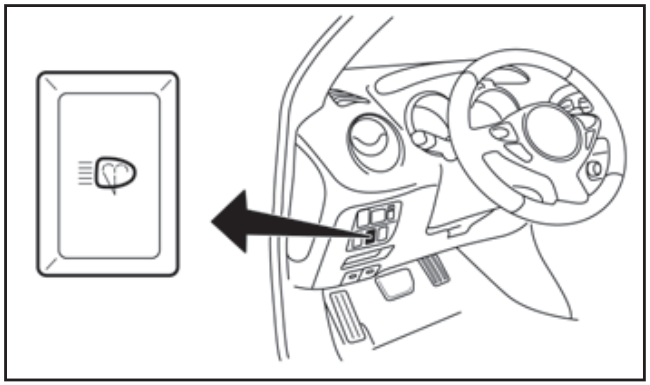

Ο διακόπτης του πλυστικού των προβολέων βρίσκεται στο ταμπλό των οργάνων, στην κάτω αριστερή πλευρά του τιμονιού. Το πλυστικό των προβολέων λειτουργεί όταν ο διακόπτης των προβολέων είναι στη θέση και ο διακόπτης της μίζας είναι στην θέση ON. Για να λειτουργήσει, πατήστε τον διακόπτη του πλυστικού των προβολέων.

ΠΡΟΣΟΧΗ

Μην βάζετε συνεχόμενα σε λειτουργία το πλυστικό για περισσότερα από 15 δευτερόλεπτα.

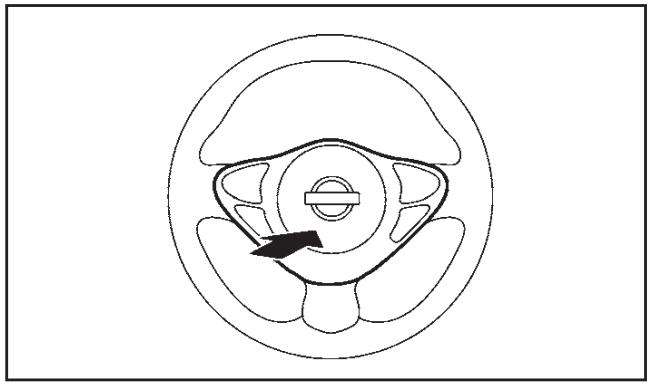

Ο διακόπτης της κόρνας λειτουργεί ανεξάρτητα από την θέση του διακόπτη της μίζας, εκτός εάν η μπαταρία του αυτοκινήτου είναι άδεια.

Όταν κρατήσετε πατημένη την κόρνα αυτή θα ηχήσει και θα σταματήσει όταν την αφήσετε.

ΗΛΕΚΤΡΙΚΑ ΠΑΡΑΘΥΡΑ

ΠΡΟΕΙΔΟΠΟΙΗΣΗ

- **Βεβαιωθείτε ότι όλοι οι επιβάτες έχουν τα χέρια τους κλπ μέσα στο αυτοκίνητο όταν το αυτοκίνητο βρίσκεται σε κίνηση και πριν χρησιμοποιήσετε τα ηλεκτρικά παράθυρα.**
- **Ποτέ μην αφήνετε παιδιά ή ενήλικες που απαιτούν την βοήθεια άλλων μόνους τους μέσα στο αυτοκίνητο. Μπορεί να ενεργοποιήσουν τους διακόπτες κατά λάθος και να εμπλακούν σε ατύχημα.**

Τα ηλεκτρικά παράθυρα λειτουργούν όταν ο διακόπτης της μίζας είναι στην θέση ON.

Για να ανοίξετε ένα παράθυρο, πατήστε κάτω τον διακόπτη ηλεκτρικού παραθύρου.

Για να κλείσετε ένα παράθυρο, τραβήξτε επάνω τον διακόπτη ηλεκτρικού παραθύρου.

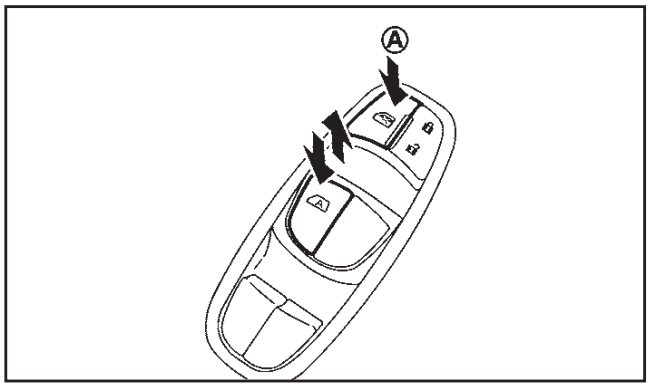

Διακόπτης παραθύρου οδηγού

Ο διακόπτης του οδηγού, κεντρικός διακόπτης, μπορεί να θέσει σε λειτουργία όλα τα παράθυρα.

Κλείδωμα των παραθύρων των επιβατών:

Όταν το κουμπί κλειδώματος (A) είναι πατημένο, τα παράθυρο των επιβατών δεν μπορούν να λειτουργήσουν.

Για να ακυρώσετε το κλείδωμα των παραθύρων των επιβατών, πατήστε το κουμπί κλειδώματος (A) και πάλι.

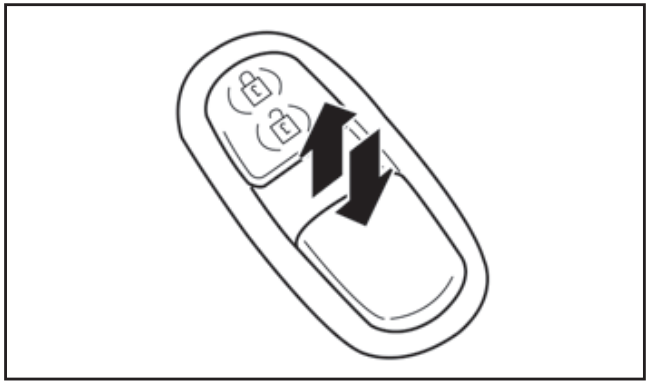

Διακόπτης παραθύρου συνοδηγού

Ο διακόπτης του παραθύρου του συνοδηγού μπορεί να ελέγξει το αντίστοιχο παράθυρο.

Εάν έχει πατηθεί το κουμπί κλειδώματος παραθύρων στην πλευρά του διακόπτη του οδηγού, ο διακόπτης παραθύρου του επιβάτη δεν λειτουργεί.

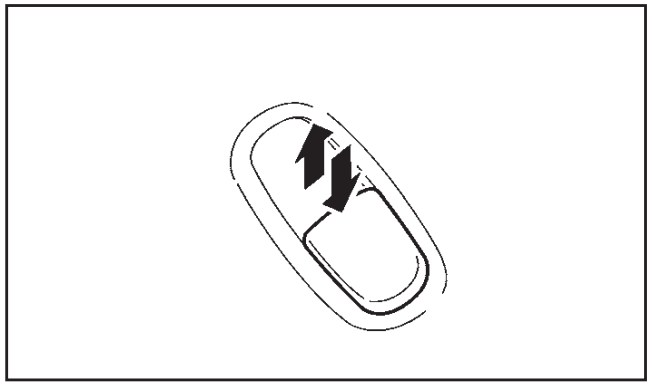

Διακόπτης παραθύρου επιβάτη

Ο διακόπτης του παραθύρου του επιβάτη μπορεί να ελέγξει το αντίστοιχο παράθυρο.

Εάν έχει πατηθεί το κουμπί κλειδώματος παραθύρων στην πλευρά του διακόπτη του οδηγού, ο διακόπτης παραθύρου του επιβάτη δεν λειτουργεί.

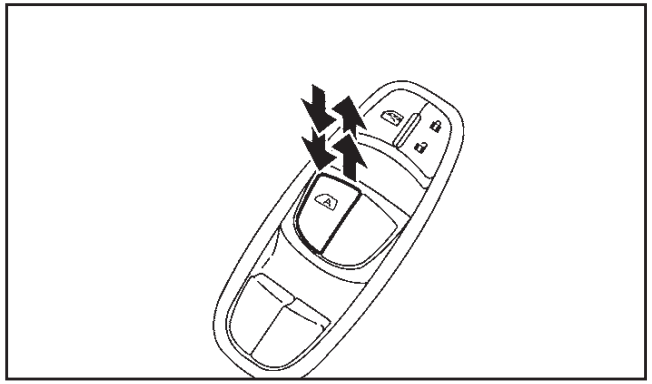

Αυτόματη λειτουργία

Η αυτόματη λειτουργία διατίθεται στον διακόπτη που έχει το σύμβολο A στην επιφάνειά του.

Η αυτόματη λειτουργία επιτρέπει στο παράθυρο να ανοίξει ή να κλείσει τελείως χωρίς να κρατάτε τον διακόπτη κάτω ή πάνω.

Για να ανοίξετε τελείως το παράθυρο, πατήστε το διακόπτη ηλεκτρικού παραθύρου κάτω στον δεύτερο διάστημα και αφήστε τον διακόπτη. Για να κλείσετε τελείως το παράθυρο, τραβήξτε τον διακόπτη επάνω στο δεύτερο διάστημα και αφήστε τον διακόπτη. Ο διακόπτης δεν χρειάζεται να μένει κρατημένος στην διάρκεια της λειτουργίας του παραθύρου.

Για να σταματήσετε το άνοιγμα / κλείσιμο του παραθύρου στην διάρκεια της αυτόματης λειτουργίας, πιέστε κάτω ή τραβήξτε επάνω τον διακόπτη στην αντίθετη κατεύθυνση.

Λειτουργία αυτόματης αναστροφής:

ΠΡΟΕΙΔΟΠΟΙΗΣΗ

Υπάρχει μία μικρή απόσταση αμέσως πριν από την τελείως κλειστή θέση η οποία δεν μπορεί να ανιχνευθεί. Βεβαιωθείτε ότι όλοι οι επιβάτες έχουν τα χέρια τους κλπ μέσα στο αυτοκίνητο πριν κλείσετε τα παράθυρα.

Η λειτουργία αυτόματης αναστροφής επιτρέπει σε ένα παράθυρο να αντιστρέψει αυτόματα την λειτουργία του εάν κάτι έχει πιαστεί σε αυτό ενώ κλείνει με την αυτόματη λειτουργία.

Ανάλογα με το περιβάλλον και τις συνθήκες οδήγησης, η λειτουργία αυτόματης αναστροφής μπορεί

ΠΑΝΟΡΑΜΙΚΗ ΓΥΑΛΙΝΗ ΑΝΟΙΓΟΜΕΝΗ ΟΡΟΦΗ
(όπου υπάρχει)

να ενεργοποιηθεί εάν εφαρμοστεί στο παράθυρο μία πίεση ή ένα φορτίο όμοιο με εκείνο του ξένου υλικού που σφίγγεται στο τζάμι.

Εάν τα παράθυρα δεν κλείνουν αυτόματα

Εάν η αυτόματη λειτουργία των παραθύρων (μόνο το κλείσιμο) δεν λειτουργεί σωστά, κάντε την ακόλουθη διαδικασία για να επανεκκινήσετε το σύστημα των ηλεκτρικών παραθύρων.

1. Πατήστε το κουμπί της μίζας στην θέση ON.
2. Κλείστε την πόρτα.
3. Ανοίξτε τελείως το παράθυρο με τον διακόπτη ηλεκτρικού παραθύρου.
4. Τραβήξτε τον διακόπτη ηλεκτρικού παραθύρου και κρατήστε τον για να κλείσετε το παράθυρο, στην συνέχεια κρατήστε τον διακόπτη για περισσότερα από 3 δευτερόλεπτα από την στιγμή που το παράθυρο έχει κλείσει τελείως.
5. Απελευθερώστε τον διακόπτη ηλεκτρικού παραθύρου. Λειτουργήστε το παράθυρο με την αυτόματη λειτουργία για να βεβαιωθείτε ότι έχει ολοκληρωθεί η επανεκκίνηση.

Εάν η αυτόματη λειτουργία των ηλεκτρικών παραθύρων δεν λειτουργεί σωστά μετά την παραπάνω διαδικασία, ζητήστε το έλεγχο του αυτοκινήτου από εξουσιοδοτημένο συνεργείο Nissan ή εξειδικευμένο συνεργείο.

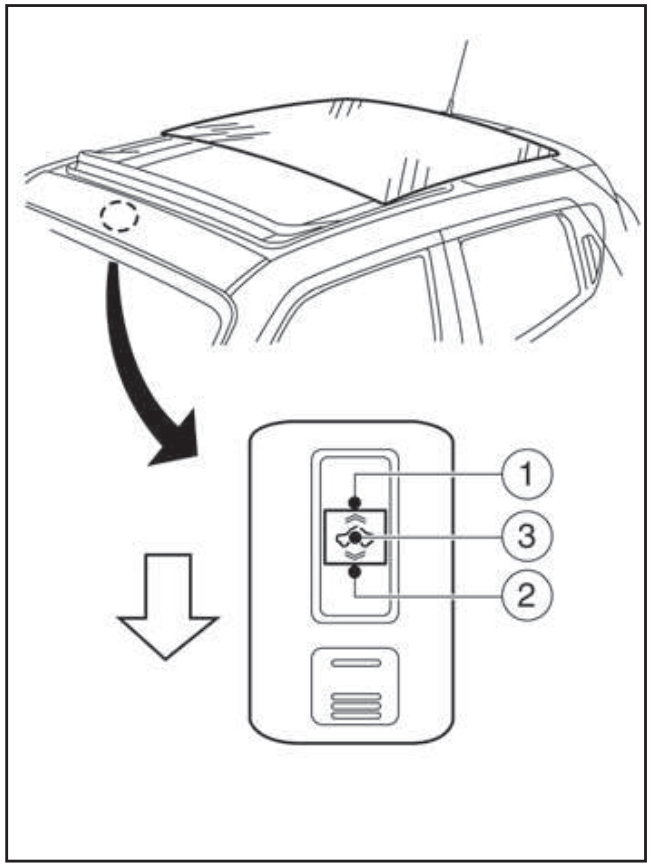

(1) Ανοίγει

(2) Κλείνει

(3) Ανασηκώνεται

ΠΡΟΣΟΧΗ

- **Μην τοποθετείτε βαριά αντικείμενα πάνω στην γυάλινη οροφή ή την γύρω περιοχή.**
- **Μην κρεμιέστε από την γυάλινη οροφή και μην κρεμάτε οποιοδήποτε αντικείμενο από αυτή. Μπορεί να προκληθεί ζημιά ή παραμόρφωση στην πανοραμική γυάλινη οροφή.**
- **Όταν αφήνετε το αυτοκίνητο για μεγάλο χρονικό διάστημα, κλείνετε το σκιάδιο για να αποφύγετε να φτάσει το εσωτερικό του αυτοκινήτου σε υψηλές θερμοκρασίες.**
- **Μην τοποθετείτε σχάρες ή μπαγκαζιέρες σε αυτοκίνητα που είναι εξοπλισμένα με πανοραμική ανοιγόμενη οροφή καθώς η λειτουργία της οροφής μπορεί να προκαλέσει επαφή και / ή ζημιά.**
- **Βεβαιωθείτε ότι όλοι οι επιβάτες έχουν τα χέρια τους κλπ μέσα στο αυτοκίνητο και μακριά από άνοιγμα ή την ακτίνα λειτουργίας της γυάλινης ανοιγόμενης οροφής όταν αυτή κλείνει .**
- **Μην στέκεστε όρθιος ή βγάζετε οποιοδήποτε μέλος του σώματός σας έξω από το άνοιγμα ενώ οδηγείτε.**

ΛΕΙΤΟΥΡΓΙΑ ΤΗΣ ΠΑΝΟΡΑΜΙΚΗΣ ΓΥΑΛΙΚΝΗΣ ΟΡΟΦΗΣ

Η πανοραμική γυάλινη οροφή λειτουργεί μόνο όταν ο διακόπτης της μίζας είναι στην θέση ON.

ΠΡΟΕΙΔΟΠΟΙΗΣΗ

Ποτέ μην αφήνετε οποιοδήποτε τμήμα του σώματός σας τα χέρια και τα δάχτυλά σας μέσα στην ακτίνα λειτουργίας της πανοραμικής γυάλινης οροφής.

Άνοιγμα και κλείσιμο

Λειτουργία με το χέρι:

Για να ανοίξετε την πανοραμική γυάλινη οροφή πατήστε και κρατήστε τον διακόπτη στην πλευρά ανοίγματος (1). Για να σταματήσετε την πανοραμική γυάλινη οροφή πριν ανοίξει τελείως, αφήστε τον διακόπτη.

Για να κλείσετε την πανοραμικη γυάλινη οροφή, πατήστε και κρατήστε τον διακόπτη στην πλευρά κλεισίματος (2). Για να σταματήσετε την πανοραμική γυάλινη οροφή πριν κλείσει τελείως, αφήστε τον διακόπτη.

Αυτόματη λειτουργία:

Για να ανοίξετε ή να κλείσετε τελείως την πανοραμική γυάλινη οροφή με αυτόματο τρόπο, πατήστε σύντομα την πλευρά ανοίγματος ή κλεισίματος του διακόπτη και μετά αφήστε τον. Για να σταματήσετε το άνοιγμα ή το κλείσιμο της πανοραμικής γυάλινης οροφής πατήστε οποιαδήποτε πλευρά του διακόπτη.

Για να ανοίξετε την πανοραμική γυάλινη οροφή στην θέση ανύψωσης, πατήστε τον διακόπτη (3).

Για να κλείσετε την πανοραμική γυάλινη οροφή από την θέση ανύψωσης, πατήστε πάλι τον διακόπτη (3).

Λειτουργία αυτόματης αναστροφής:

Όταν η μονάδα ελέγχου ανιχνεύσει ότι κάτι έχει πιαστεί στην πανοραμική γυάλινη οροφή, η οροφή θα ανοίξει αυτόματα.

ΣΗΜΕΙΩΣΗ

Η λειτουργία αυτόματης αναστροφής παραμένει ενεργή ανεξάρτητα από το αν η πανοραμική γυάλινη οροφή έκλεινε με το χέρι η αυτόματα.

ΛΕΙΤΟΥΡΓΙΑ ΣΚΙΑΔΙΟΥ

ΠΡΟΣΟΧΗ

Μην αφήνετε οποιοδήποτε τμήμα του σώματός σας, τα χέρια σας ή τα δάχτυλά σας μέσα στην ακτίνα λειτουργίας του σκιαδίου.

Άνοιγμα και κλείσιμο

Για να κλείσετε το σκιάδιο, σύρετέ το προς τα εμπρός.

Για να κλείσετε το σκιάδιο, σύρετέ το προς τα πίσω.

Το ψηφιακό ρολόι (στο ηχοσύστημα) εμφανίζει την ώρα όταν ο διακόπτης της μίζας είναι στην θέση ACC ή ON και έχει επιλεγεί η λειτουργία ανοικτού ρολογιού.

Για λεπτομέρειες, δείτε

- Για τα μοντέλα με ρολόι στο ηχοσύστημα το «Μοντέλα με ηχοσύστημα» πιο κάτω.
- Για τις πληροφορίες του ψηφιακού ρολογιού στο Σύστημα Δυναμικοού Ελέγχου NISSAN, δείτε το «Ρύθμιση της ώρας του ρολογιού» πιο πριν.

Εάν αποσυνδεθεί η μπαταρία το ρολόι θα μηδενίσει την ώρα του και την λειτουργία εμφάνισης.

ΜΟΝΤΕΛΑ ΜΕ ΗΧΟΣΥΣΤΗΜΑ

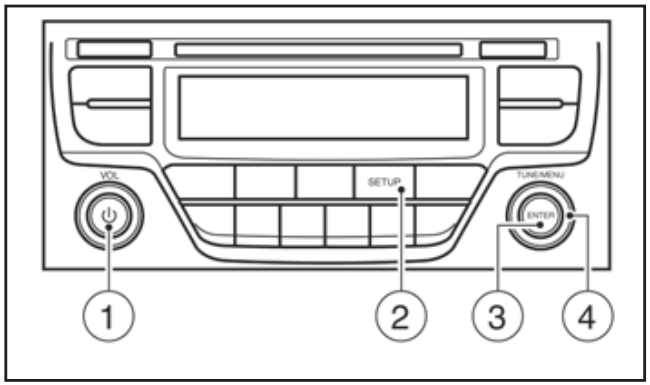

ΡΑΔΙΟΦΩΝΟ FM-AM ΜΕ CD (όπου υπάρχει)

Άνοιγμα της οθόνης ρολογιού και ρύθμισης ώρας:

Εάν δεν εμφανίζεται το ρολόι στην ένδειξη με τον διακόπτη της μίζας στην θέση ACC ή ON, επιλέξτε το ρολόι στην λειτουργία ON ως εξής:

1. Ανοίξτε το ηχοσύστημα πατώντας το κουμπί ⏻ (1).
2. Πατήστε το κουμπί **<SETUP>**.
3. Γυρίστε το κουμπί **<MENU>** (4) δεξιά ή αριστερά και επιλέξτε [Clock].
4. Πατήστε το κουμπί **<ENTER>** (3) για να επιβεβαιώσετε την επιλογή.

Η οθόνη ρύθμισης ρολογιού θα εμφανιστεί όταν επιλέξετε το στοιχείο [Clock] από τα μενού ρύθμισης.

Ρύθμιση ώρας [Set Time]:

Επιλέξτε [Set Time] και μετά ρυθμίστε το ρολόι ως εξής:

1. Η ένδειξη της ώρας θα αρχίσει να αναβοσβήνει. Γυρίστε το κουμπί **<MENU>** (4) για να ρυθμίσετε την ώρα.
2. Πατήστε το κουμπί **<ENTER>** (3). Η ένδειξη των λεπτών θα αρχίσει να αναβοσβήνει.
3. Γυρίστε το κουμπί **<MENU>** (4) για να ρυθμίσετε τα λεπτά.
4. Για να ολοκληρώσετε την ρύθμιση του ρολογιού, πατήστε το κουμπί **<ENTER>**.

Ανοικτό / Κλειστό [On/Off]:

Ορίστε την ένδειξη του ρολογιού ανάμεσα στο ανοικτό και το κλειστό για όταν είναι σβηστό το ηχοσύστημα.

Εάν το ορίσετε στην θέση [ON], το ρολόι θα εμφανίζεται όταν κλείνετε το ηχοσύστημα, είτε πατώντας το κουμπί Ανοίξτε το ηχοσύστημα πατώντας το κουμπί ⏻ (1) ή όταν ο διακόπτης της μίζας μπαίνει στην θέση “OFF”.

Μορφή [Format]:

Ορίστε την ένδειξη του ρολογιού ανάμεσα στην 24-ωρη λειτουργία και την 12-ωρη λειτουργία.

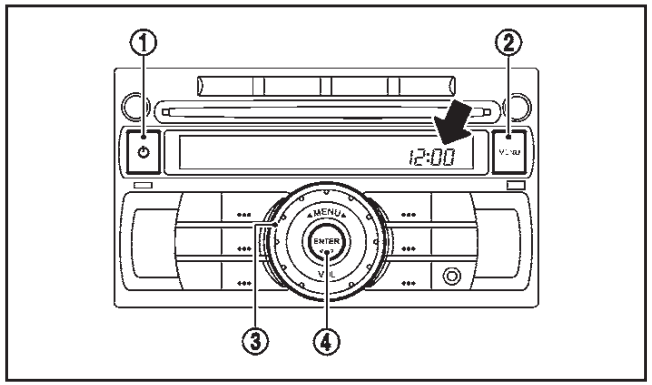

ΡΑΔΙΟΦΩΝΟ LW-MW-FM ΜΕ CD ΚΑΙ AUX (όπου υπάρχει)

Άνοιγμα της ένδειξης ρολογιού και ρύθμιση της ώρας:

Εάν δεν εμφανίζεται το ρολόι με τον διακόπτη της μίζας στην θέση ACC ή ON, επιλέξτε την λειτουργία ανοικτού ρολογιού (ON) ως εξής:

1. Ανοίξτε το ηχοσύστημα πατώντας το κουμπί ⏻ (ON/OFF) (1).
2. Πατήστε το κουμπί MENU (2) σύντομα, μετά γυρίστε το κουμπί **<MENU/VOL>** (3) έως ότου να εμφανιστεί [CLOCK] (ρολόι).
3. Πατήστε το κουμπί **<ENTER>** (4). (Εμφανίζεται [CLOCK OFF] – ρολόι κλειστό).
4. Γυρίστε το κουμπί **<MENU/VOL>** για να ανοίξετε την ένδειξη του ρολογιού. (Εμφανίζεται [CLOCK ON] – ρολόι ανοικτό).
5. Πατήστε το κουμπί **<ENTER>**. Θα αρχίσει να αναβοσβήνει η ένδειξη της ώρας.
6. Γυρίστε το κουμπί **<MENU/VOL>** για να ρυθμίσετε την ώρα.
7. Πατήστε το κουμπί **<ENTER>**. Θα αρχίσει να αναβοσβήνει η ένδειξη των λεπτών.
8. Γυρίστε το κουμπί **<MENU/VOL>** για να ρυθμίσετε τα λεπτά.
9. Πατήστε το κουμπί **<ENTER>** για να ολοκληρώσετε την ρύθμιση του ρολογιού.

Όταν εμφανίζεται το ρολόι:

1. Ανοίξτε το ηχοσύστημα πατώντας το κουμπί ⏻ (ON/OFF).
2. Πατήστε το κουμπί MENU (2) σύντομα, μετά γυρίστε το κουμπί **<MENU/VOL>** έως ότου να εμφανιστεί [CLOCK] (ρολόι).
3. Πατήστε το κουμπί **<ENTER>**. (Εμφανίζεται [CLOCK ON] – ρολόι ανοικτό).
4. Ακολουθήστε τα βήματα 5 έως 9 πιο πάνω για να ρυθμίσετε την ώρα.

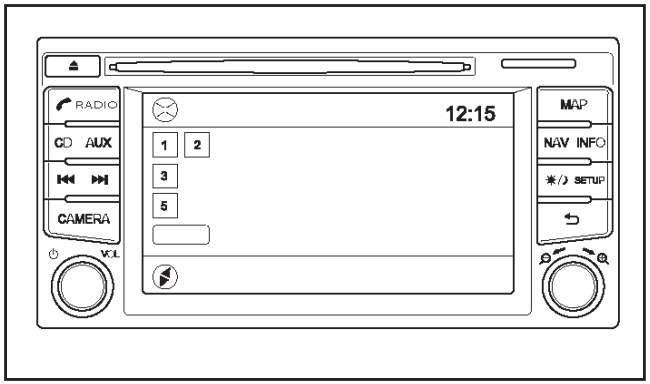

NISSAN Connect™ (όπου υπάρχει)

Το ψηφιακό ρολόι εμφανίζεται στην μονάδα NISSAN Connect™. Για λεπτομέρειες δείτε το ξεχωριστό βιβλίο οδηγιών χρήσης του Nissan Connect™.

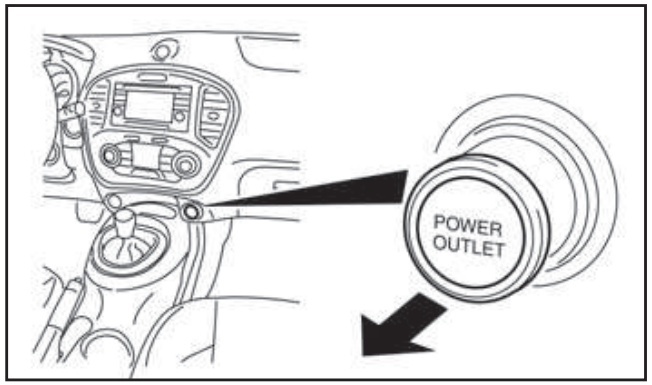

Αριστεροτίμονα μοντέλα

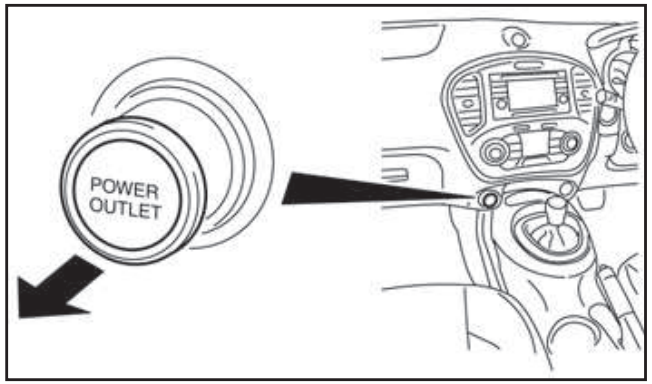

Δεξιοτίμονα μοντέλα

Η ηλεκτρική παροχή είναι για χρήση με ηλεκτρικά αξεσουάρ.

ΠΡΟΣΟΧΗ

- **Η πρίζα και το φις μπορεί να είναι ζεστά στην διάρκεια ή αμέσως μετά την χρήση τους.**
- **Αυτή η πρίζα δεν είναι σχεδιασμένη για χρήση με το στοιχείο του αναπτήρα.**
- **Μην την χρησιμοποιείτε με αξεσουάρ που υπερβαίνουν τα 12 Βολτ, 120 Βατ (10 Αμπέρ). Μην χρησιμοποιείτε πολύπριζα ή περισσότερα από ένα ηλεκτρικά αξεσουάρ.**
- **Χρησιμοποιείτε την πρίζα όταν δουλεύει η μηχανή για να μην αποφορτιστεί η μπαταρία του αυτοκινήτου.**
- **Αποφύγετε την χρήση της όταν λειτουργεί το air conditioner, οι προβολείς ή το αντιθαμβωτικό του πίσω παρμπρίζ.**
- **Πριν τοποθετήσετε ή βγάλετε το φις, βεβαιωθείτε ότι έχετε σβήσει τον διακόπτη λειτουργίας της ηλεκτρικής συσκευής που χρησιμοποιείτε και τον διακόπτη της μίζας.**
- **Σπρώξτε το φις τελείως μέσα. Εάν δεν γίνεται σωστή επαφή, μπορεί να υπερθερμανθεί το φις ή να καεί η αντίστοιχη ασφάλεια.**
- **Μην αφήνετε το νερό να έρθει σε επαφή με την πρίζα.**
- **Βεβαιωθείτε ότι το καπάκι της πρίζας είναι κλειστό όταν δεν την χρησιμοποιείτε.**

ΠΡΟΕΙΔΟΠΟΙΗΣΗ

- **Οι θέσεις αποθήκευσης δεν θα πρέπει να χρησιμοποιούνται όταν οδηγείτε για να μην αποσπάται η προσοχή σας.**
- **Κρατάτε τα καπάκια των χώρων αποθήκευσης κλειστά όταν οδηγείτε για να αποφύγετε τραυματισμό σε περίπτωση ατυχήματος ή απότομου φρεναρίσματος.**

ΝΤΟΥΛΑΠΑΚΙ

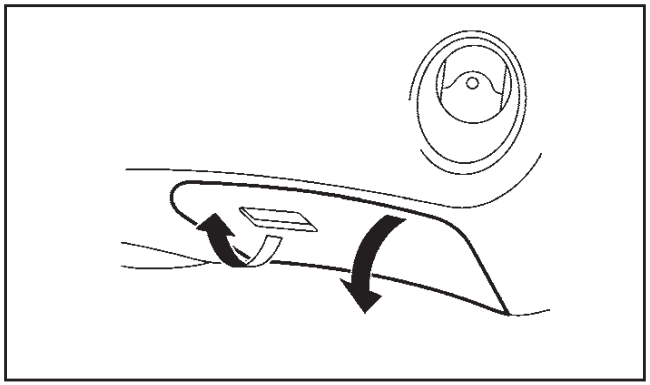

Για να ανοίξετε ντουλαπάκι τραβήξτε την λαβή.

Για να κλείσετε κλείστε το καπάκι για να ασφαλίσει.

ΘΕΣΕΙΣ ΠΟΤΗΡΙΩΝ

ΠΡΟΕΙΔΟΠΟΙΗΣΗ

Ο οδηγός δεν θα πρέπει να βγάζει ή να βάζει ποτήρια στην θέση ποτηριών όσο οδηγεί, για να μην αποσπάται η προσοχή του από την οδήγηση.

ΠΡΟΣΟΧΗ

Αποφύγετε τις απότομες εκκινήσεις και τα απότομα φρεναρίσματα όταν χρησιμοποιείτε την θέση συγκράτησης ποτηριού για να μην χυθούν τα ποτά. Εάν το υγρό είναι ζεστό, μπορεί να κάψει εσάς ή τους άλλους επιβάτες.

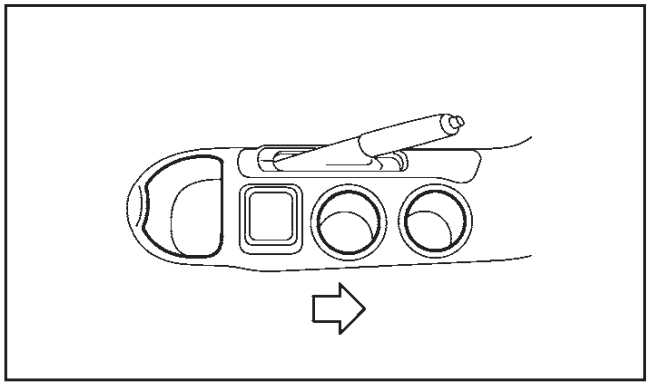

Κεντρική κονσόλα

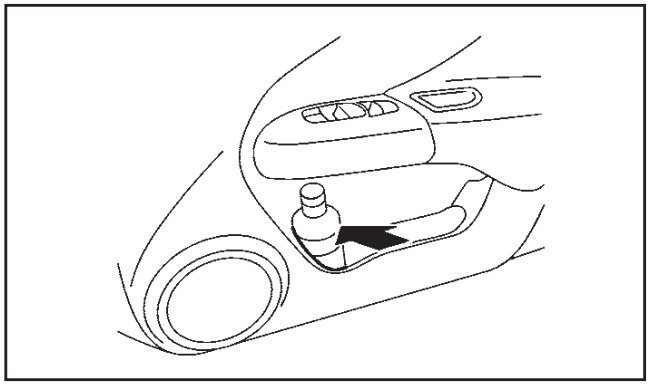

Πόρτα (μπροστά και πίσω)

Θέσεις μαλακών μπουκαλιών

ΠΡΟΣΟΧΗ

- **Μην χρησιμοποιείτε τις θέσεις μπουκαλιών για οποιοδήποτε άλλο αντικείμενο που θα μπορούσε να τιναχτεί μέσα στο αυτοκίνητο, τραυματίζοντας κάποιον επιβάτη, σε απότομο φρεναρίσμα ή σε ατύχημα.**

- **Μην χρησιμοποιείτε την θέση μπουκαλιού για ανοικτά δοχεία υγρών.**

ΚΟΥΤΙ ΣΤΟ ΠΑΤΩΜΑ ΤΟΥ ΠΟΡΤΜΠΑΓΚΑΖ (όπου υπάρχει)

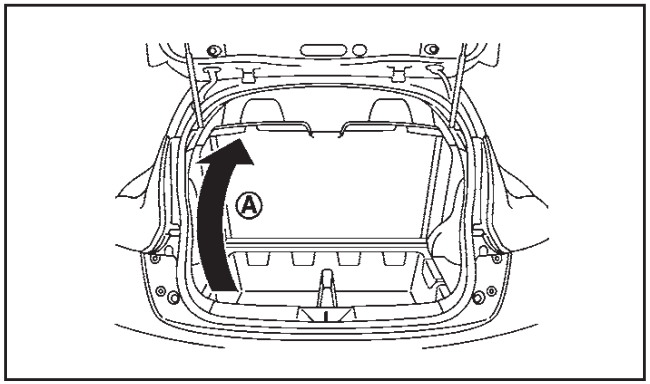

1. Για να ανοίξετε το κουτί στο πάτωμα του πορτμπαγκάζ, τραβήξτε το κάλυμμα (A).

ΓΑΝΤΖΟΣ ΠΑΛΤΟΥ

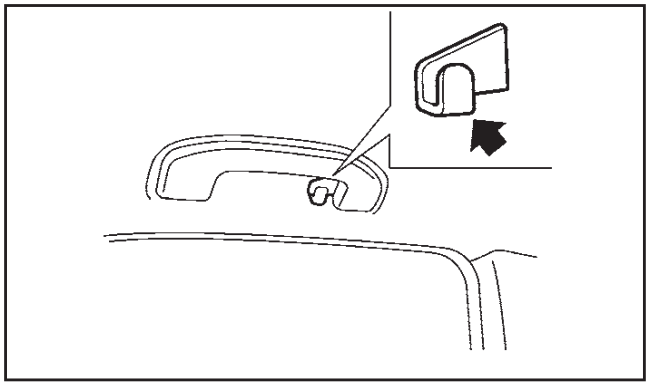

Ο γάντζος του παλτού βρίσκεται πάνω από το πίσω πλευρικό παράθυρο.

ΠΡΟΣΟΧΗ

Μην εφαρμόζετε στον γάντζο συνολικό βάρος μεγαλύτερο από 2 κιλά.

ΚΑΛΥΜΜΑ ΧΩΡΟΥ ΑΠΟΣΚΕΥΩΝ

ΠΡΟΕΙΔΟΠΟΙΗΣΗ

- **Ποτέ μην τοποθετείτε αντικείμενα πάνω στο κάλυμμα του χώρου αποσκευών ακόμη και εάν είναι μικρά. Οποιοδήποτε αντικείμενο θα μπορούσε να προκαλέσει τραυματισμό σε περίπτωση ατυχήματος ή απότομου φρεναρίσματος.**
- **Μην αφήνετε το κάλυμμα του χώρου αποσκευών στο αυτοκίνητο όταν το έχετε απασφαλίσει από την θέση του.**
- **Ο πάνω ιμάντας πρόσδεσης του παιδικού καθίσματος (όπου υπάρχει) μπορεί να πάθει ζημιά από την επαφή με το κάλυμμα του χώρου αποσκευών ή αντικείμενα στον χώρο αποσκευών. Βγάλτε το κάλυμμα του χώρου αποσκευών από το αυτοκίνητο ή ασφαλίστε τόσο αυτό όσο και οποιαδήποτε αποσκευή. Το παιδί σας μπορεί να τραυματιστεί σοβαρά ή να σκοτωθεί σε περίπτωση σύγκρουσης εάν ο πάνω ιμάντας πρόσδεσης έχει πάθει ζημιά.**

Το κάλυμμα του χώρου αποσκευών κρατάει κρυμμένο το περιεχόμενο του χώρου από το εξωτερικό του αυτοκινήτου.

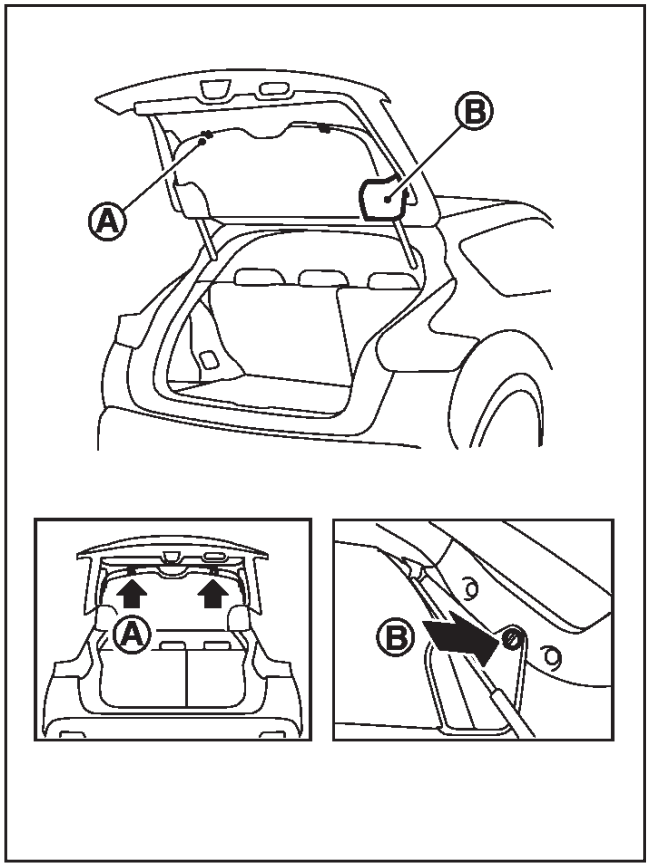

Για να βγάλετε το κάλυμμα του χώρου αποσκευών:

1. Ανοίξτε την πίσω πόρτα.
2. Βγάλτε το κλιπ (B) από την πλευρική εγκοπή της πίσω πόρτας.
3. Βγάλτε το κλιπ (A) από την κάτω εγκοπή της πίσω πόρτας.

Για να τοποθετήσετε το κάλυμμα του χώρου αποσκευών:

1. Ανοίξτε την πίσω πόρτα.
2. Στερεώστε το κλιπ (A) στην κάτω εγκοπή της πίσω πόρτας.
3. Στερεώστε το κλιπ (B) στην πλευρική εγκοπή της πίσω πόρτας, χρησιμοποιώντας την ίδια διαδικασία με την αφαίρεση του καλύμματος αλλά σε αντίθετη σειρά.

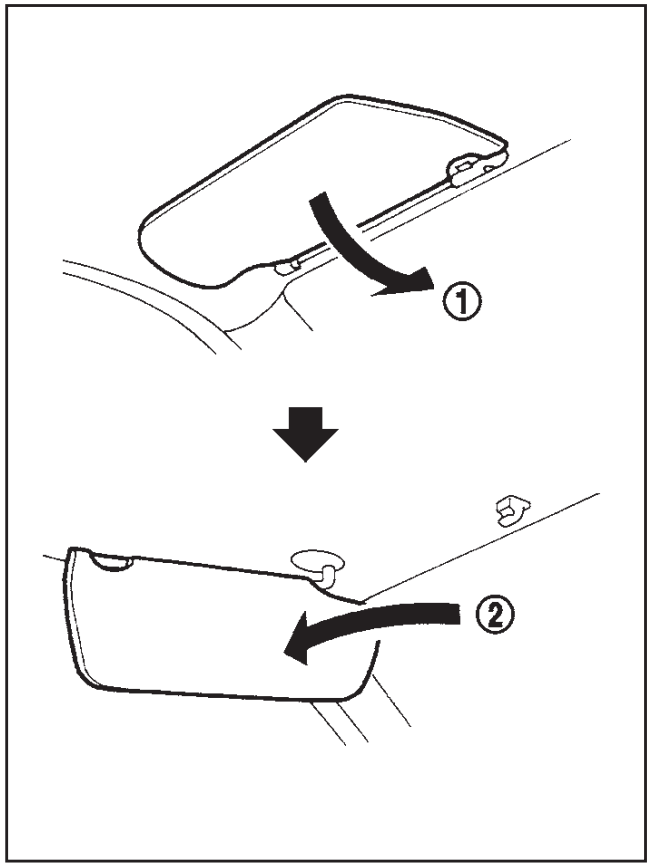

1. Για να μπλοκάρετε την λάμψη μπροστά, ξεδιπλώστε κάτω το κεντρικό σκιάδιο (1).
2. Για να μπλοκάρετε την λάμψη από τα πλάγια, βγάλτε το κεντρικό σκιάδιο από την κεντρική στήριξη και ξεδιπλώστε το προς τα πλάγια (2).

ΕΣΩΤΕΡΙΚΑ ΦΩΤΑ

ΠΡΟΣΟΧΗ

- **Μην χρησιμοποιείτε τα φώτα για πολύ ώρα όταν η μηχανή του αυτοκινήτου δεν λειτουργεί. Μπορεί να αποφορτιστεί η μπαταρία του αυτοκινήτου.**
- **Σβήνετε τα φώτα όταν αφήνετε το αυτοκίνητο.**

ΦΩΤΑ ΧΑΡΤΩΝ

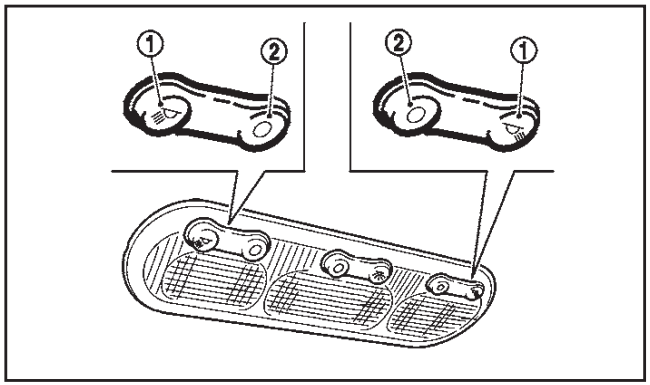

Πατήστε τον διακόπτη, όπως φαίνεται στην εικόνα, για να ανάψετε ή να σβήσετε το φως.

(1): Θέση ON (αναμμένο)

(2): Θέση OFF (σβηστό)

ΔΙΑΚΟΠΤΗΣ ΕΛΕΓΧΟΥ ΓΙΑ ΤΟ ΕΣΩΤΕΡΙΚΟ ΦΩΣ

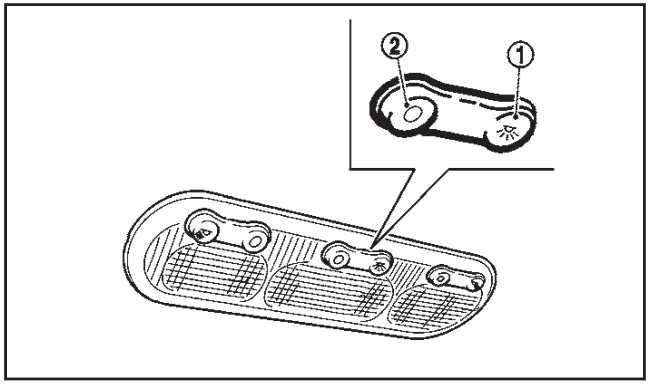

Ο διακόπτης ελέγχου για το εσωτερικό φως έχει τρεις θέσεις: ON (1), OFF (2) και κεντρική (3).

Θέση ON (αναμμένο)

Όταν ο διακόπτης είναι στην θέση ON (1), το φως θα ανάψει.

Θέση OFF (σβηστό)

Όταν ο διακόπτης είναι στην θέση OFF (2), το φως δεν θα ανάψει, ανεξάρτητα από την συνθήκη.

Κεντρική Θέση

Όταν ο διακόπτης είναι στην κεντρική θέση (3), το φως θα ανάψει στις ακόλουθες συνθήκες:

- Ο διακόπτης της μίζας είναι στην θέση OFF (μοντέλα με σύστημα Έξυπνου Κλειδιού)
  - παραμένει αναμμένο για περίπου 30 δευτερόλεπτα.
- Το κλειδί βγαίνει από τον διακόπτη της μίζας (μοντέλα χωρίς σύστημα Έξυπνου Κλειδιού)
  - παραμένει αναμμένο για περίπου 30 δευτερόλεπτα.
- Οι πόρτες ξεκλειδώσουν πατώντας το κουμπί ξεκλειδώματος (στο τηλεχειριστήριο ή στο Έξυπνο Κλειδί) ή το κουμπί επερώτησης στο χερούλι της πόρτας (μοντέλα με Έξυπνο Κλειδί) με τον διακόπτη της μίζας στην θέση LOCK.
  - παραμένει αναμμένο για περίπου 30 δευτερόλεπτα.
- Οποιαδήποτε πόρτα ανοιχτεί και στην συνέχεια κλείσει με τον διακόπτη της μίζας στην θέση LOCK.
  - παραμένει αναμμένο για περίπου 30 δευτερόλεπτα.
- Οποιαδήποτε πόρτα ανοιχτεί με τον διακόπτη της μίζας στην θέση ACC ή ON.
  - παραμένει αναμμένο για όσο είναι ανοιχτή η πόρτα. Όταν η πόρτα κλείσει θα κλείσει και το φως.

Σύστημα εξοικονόμησης μπαταρίας

Το φως θα σβήσει μετά από μία χρονική περίοδο που έχει μείνει αναμμένο, για να αποτραπεί το άδειασμα της μπαταρίας. Για λεπτομέρειες δείτε το «Σύστημα οικονομίας μπαταρίας» στο «Διακόπτης προβολέων και φλας» πιο πριν.

ΦΩΣ ΠΟΡΤΜΠΑΓΚΑΖ

Το φως του πορτμπαγκάζ θα ανάψει όταν ανοίξει η πίσω πόρτα. Όταν κλείσει η πίσω πόρτα, το φως θα σβήσει.

3 Έλεγχοι και ρυθμίσεις πριν την οδήγηση

Κλειδιά 3-2
Έξυπνο Κλειδί (όπου υπάρχει) 3-2
Κλειδί Αντικλεπτικού Συστήματος Nissan (NATS*) 3-3
Κλειδαριές πορτών.....3-4
Σύστημα Super Lock (για τα Δεξιοτίμονα (RHD) μοντέλα) 3-4
Κλείδωμα με κλειδί.....3-4
Κλείδωμα με τον διακόπτη ηλεκτρικής κλειδαριάς πόρτας.....3-5
Μηχανισμός απελευθέρωσης αυτόματου κλειδώματος πορτών.....3-5
Μηχανισμός απελευθέρωσης κλειδαριάς πόρτας με αισθητήρα πρόσκρουσης 3-6
Παιδική ασφάλεια πίσω πόρτας 3-6
Σύστημα εισόδου χωρίς κλειδί (όπου υπάρχει) 3-6
Χρήση του συστήματος εισόδου χωρίς κλειδί.....3-7
Σφάλμα λειτουργίας τηλεχειριστηρίου 3-7
Σύστημα Έξυπνου Κλειδιού (όπου υπάρχει).....3-8
Ακτίνα λειτουργίας.....3-9
Χρήση του συστήματος Έξυπνου Κλειδιού 3-10
Άνοιγμα της πίσω πόρτας.....3-12
Σύστημα οικονομίας μπαταρίας 3-12
Προειδοποιητικές και ηχητικές υπενθυμίσεις.....3-12
Οδηγός αντιμετώπισης προβλημάτων 3-13
Χρήση του συστήματος εισόδου χωρίς κλειδί.....3-14
Λειτουργία των φλας.....3-16
Σύστημα ασφαλείας 3-17
Σύστημα προειδοποίησης κλοπής (όπου υπάρχει) 3-17
Σύστημα ακινητοποίησης αυτοκινήτου Nissan (NATS) 3-18
Καπό 3-19
Άνοιγμα καπό 3-19
Κλείσιμο καπό.....3-19
Πίσω πόρτα.....3-20
Μοχλός απελευθέρωσης πίσω πόρτας.....3-20
Πορτάκι ρεζερβουάρ καυσίμου 3-20
Άνοιγμα για το πορτάκι του ρεζερβουάρ.....3-21
Τάπα γεμίσματος καυσίμου 3-21
Τιμόνι 3-21
Καθρέπτες 3-22
Εσωτερικός καθρέπτης.....3-22
Εξωτερικοί καθρέπτες 3-22
Καθρέπτης σκιαδίου (όπου υπάρχει) 3-23
Χειρόφρενο.....3-24

Μπορείτε να οδηγήσετε το αυτοκίνητό σας μόνο με τα κλειδιά που προορίζονται για αυτό. Μαζί με το κλειδί σας δόθηκε και ένα πινακιδάκι με τον αριθμό κλειδιού. Καταγράψτε τον αριθμό κλειδιού και κρατήστε το πινακιδάκι με τον αριθμό κλειδιού σε ασφαλές σημείο, εκτός του αυτοκινήτου, για την περίπτωση που χρειαστείτε αντίγραφα των κλειδιών.

Το κλειδί μπορεί να αντιγραφεί μόνο με την χρήση του αρχικού κλειδιού ή με τον αριθμό του αρχικού κλειδιού. Ο αριθμός κλειδιού είναι απαραίτητος μόνο όταν έχετε χάσει όλα τα κλειδιά σας και δεν έχετε ένα ώστε να βγάλετε αντίγραφο. Εάν έχετε χάσει το κλειδί ή χρειάζεστε πρόσθετα κλειδιά, δώστε το αρχικό κλειδί ή τον αριθμό κλειδιού σε ένα εξουσιοδοτημένο συνεργείο της Nissan ή εξειδικευμένο συνεργείο.

ΠΡΟΣΟΧΗ

Μην αφήνετε τα κλειδιά μέσα στο αυτοκίνητο όταν αφήνετε το αυτοκίνητο.

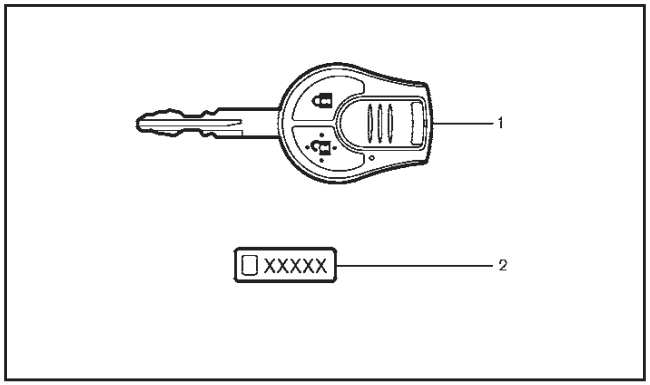

Τηλεχειριστήριο και κλειδί (Τύπος Α)

1. Κλειδί NATS
2. Πινακιδάκι αριθμού κλειδιού

ΕΞΥΠΝΟ ΚΛΕΙΔΙ (όπου υπάρχει)

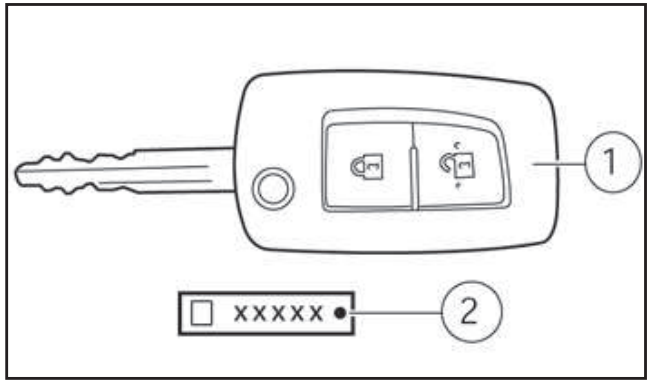

Τηλεχειριστήριο και κλειδί (Τύπος Β) – όπου υπάρχει

1. Κλειδί NATS
2. Πινακιδάκι αριθμού κλειδιού

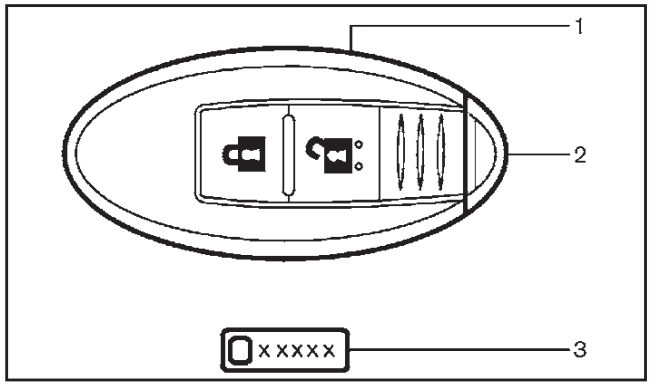

1. Έξυπνο Κλειδί (2)
2. Μηχανικό κλειδί (μέσα στο Έξυπνο Κλειδί) (2)
3. Πινακιδάκι αριθμού κλειδιού

Μπορείτε να οδηγήσετε το αυτοκίνητό σας μόνο με τα Έξυπνα Κλειδιά που είναι καταχωρημένα στα εξαρτήματα του συστήματος Έξυπνου Κλειδιού του αυτοκινήτου σας και τα εξαρτήματα του Συστήματος Ακινητοποίησης Αυτοκινήτου της Nissan (NATS). Σε ένα αυτοκίνητο μπορούν να καταχωρηθούν και να χρησιμοποιηθούν έως 4 Έξυπνα Κλειδιά. Τα νέα κλειδιά θα πρέπει να καταχωρηθούν από εξουσιοδοτημένο συνεργείο Nissan ή εξειδικευμένο συνεργείο, πριν από την χρήση με το σύστημα Έξυπνου Κλειδιού του αυτοκινήτου σας και τα εξαρτήματα του Συστήματος Ακινητοποίησης Αυτοκινήτου της Nissan (NATS). Επειδή η διαδικασία καταχώρησης διαγράφει όλη την μνήμη από τα εξαρτήματα του συστήματος Έξυπνου Κλειδιού κατά την καταχώρηση νέων κλειδιών, βεβαιωθείτε ότι έχετε μαζί σας όλα τα Έξυπνα Κλειδιά του αυτοκινήτου όταν πηγαίνετε στο εξουσιοδοτημένο συνεργείο Nissan ή το εξειδικευμένο συνεργείο.

*: Σύστημα ακινητοποίησης (immobilizer)

ΠΡΟΣΟΧΗ

- **Βεβαιωθείτε ότι έχετε το Έξυπνο Κλειδί μαζί σας. Μην αφήνετε το αυτοκίνητο έχοντας αφήσει μέσα το Έξυπνο Κλειδί.**
- **Βεβαιωθείτε ότι έχετε το Έξυπνο Κλειδί μαζί σας όταν οδηγείτε. Το Έξυπνο Κλειδί είναι μία μονάδα ακριβείας με ενσωματωμένο μεταδότη. Για να αποφύγετε ζημιά σε αυτόν, παρακαλούμε να σημειώσετε τα ακόλουθα.**
  - **Το Έξυπνο Κλειδί είναι αδιάβροχο, ωστόσο η υγρασία μπορεί να του προκαλέσει ζημιά. Εάν το Έξυπνο Κλειδί βραχεί σκουπίστε το**

αμέσως για να στεγνώσει τελείως.

- **Μην το λυγίζετε, το πετάτε κάτω ή το χτυπάτε πάνω σε άλλο αντικείμενο.**
- **Εάν η εξωτερική θερμοκρασία είναι κάτω από τους -10^{0}C, η μπαταρία του Έξυπνου Κλειδιού μπορεί να μην λειτουργήσει σωστά.**
- **Μην βάζετε το Έξυπνο Κλειδί για μεγάλα διαστήματα σε μέρη όπου η θερμοκρασία υπερβαίνει τους 60 Βαθμούς Κελσίου.**
- **Μην αλλάζετε ή τροποποιείτε το Έξυπνο Κλειδί.**
- **Μην χρησιμοποιείτε μαγνητικό μπρελόκ.**
- **Μην τοποθετείτε το Έξυπνο Κλειδί κοντά σε εξοπλισμό που παράγει μαγνητικό πεδίο όπως για παράδειγμα τηλεόραση, ηχοσύστημα και προσωπικούς υπολογιστές.**
- **Μην αφήνετε το κλειδί να έλθει σε επαφή με νερό ή αλμυρό νερό και μην το πλένετε σε πλυντήριο. Αυτό μπορεί να επηρεάσει την λειτουργία του συστήματος.**

- **Εάν ένα Έξυπνο Κλειδί χαθεί ή κλαπεί, η Nissan συνιστά την διαγραφή του κωδικού αναγνώρισης (ID) αυτού του Έξυπνου Κλειδιού. Με τον τρόπο αυτό θα αποφευχθεί η μη εξουσιοδοτημένη χρήση για το ξεκλείδωμα του αυτοκινήτου με αυτό το Έξυπνο Κλειδί. Για πληροφορίες σχετικά με την διαδικασία διαγραφής, παρακαλούμε να έλθετε σε επαφή με εξουσιοδοτημένο συνεργείο Nissan ή εξειδικευμένο συνεργείο.**

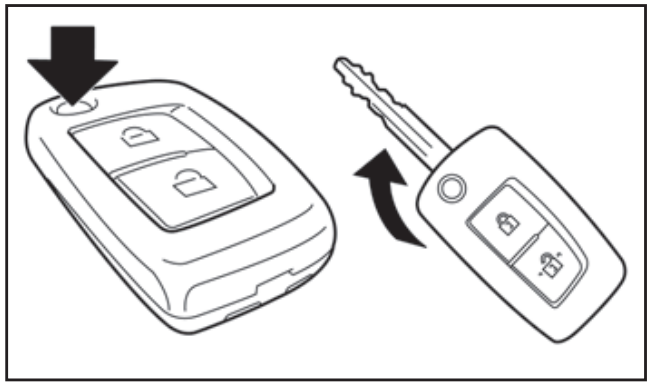

Κλειδί με τηλεχειριστήριο

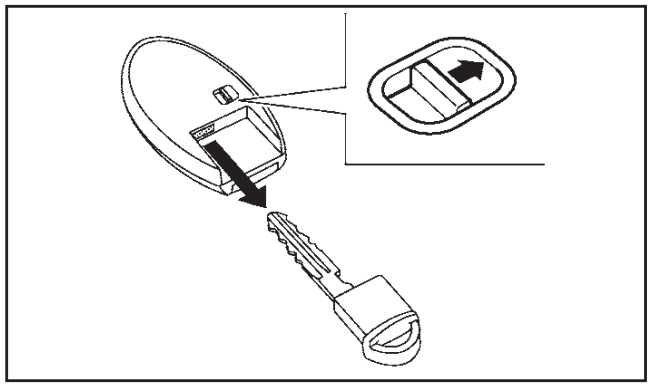

Έξυπνο κλειδί

Μηχανικό κλειδί

Για να βγάλετε το μηχανικό κλειδί, ελευθερώστε το κουμπί ασφάλισης στο πίσω μέρος του Έξυπνου Κλειδιού.

Για να τοποθετήσετε το μηχανικό κλειδί, βάλτε το σταθερά στο Έξυπνο Κλειδί έως ότου το κουμπί ασφάλισης να επιστρέψει στην θέση κλειδώματος.

Χρησιμοποιήστε το μηχανικό κλειδί για να κλειδώσετε ή να ξεκλειδώσετε τις πόρτες. (Δείτε το «Κλειδαριές πορτών» πιο κάτω).

ΚΛΕΙΔΙ ΑΝΤΙΚΛΕΠΤΙΚΟΥ ΣΥΣΤΗΜΑΤΟΣ NISSAN (NATS*)

Μπορείτε να οδηγήσετε το αυτοκίνητό σας μόνο με τα κλειδιά NATS που είναι καταχωρημένα στα εξαρτήματα NATS του αυτοκινήτου σας. Σε ένα αυτοκίνητο μπορούν να καταχωρηθούν και να χρησιμοποιηθούν έως 5 κλειδιά NATS. Τα καινούργια κλειδιά πρέπει να καταχωρηθούν από εξουσιοδοτημένο συνεργείο NISSAN ή εξειδικευμένο συνεργείο, πριν από την χρήση τους με το NATS του αυτοκινήτου σας. Επειδή όταν καταχωρούνται νέα κλειδιά, η διαδικασία καταχώρησης απαιτεί την διαγραφή της μνήμης στα εξαρτήματα NATS, βεβαιωθείτε ότι έχετε μαζί σας όλα τα κλειδιά NATS όταν πάτε στο εξουσιοδοτημένο συνεργείο Nissan ή το εξειδικευμένο συνεργείο.

ΠΡΟΣΟΧΗ

Μην επιτρέπετε στο κλειδί NATS, που περιέχει ηλεκτρικό μεταδότη, να έρθει σε επαφή με νερό ή αλμυρό νερό. Αυτό μπορεί να επηρεάσει την λειτουργία του συστήματος.

*: Σύστημα ακινητοποίησης (immobilizer)

ΠΡΟΕΙΔΟΠΟΙΗΣΗ

- **Πριν ανοίξετε οποιαδήποτε πόρτα, ελέγχετε πάντα εάν έρχεται κάποιο άλλο αυτοκίνητο για την αποφυγή ατυχήματος.**
- **Ποτέ μην αφήνετε παιδιά ή ενήλικες που απαιτούν την φροντίδα άλλων μόνους τους μέσα στο αυτοκίνητο. Μπορεί κατά λάθος να ενεργοποιήσουν τους διακόπτες ή τους μοχλούς και να εμπλακούν σε ατύχημα.**

ΣΥΣΤΗΜΑ SUPER LOCK (για Δεξιοτίμονα (RHD) μοντέλα)

ΠΡΟΕΙΔΟΠΟΙΗΣΗ

Στα αυτοκίνητα που είναι εξοπλισμένα με σύστημα Super Lock, εάν δεν ακολουθήσετε τις παρακάτω προφυλάξεις, μπορεί να οδηγηθείτε σε επικίνδυνες καταστάσεις. Να βεβαιώνεστε πάντα ότι η ενεργοποίηση του συστήματος Super Lock γίνεται με ασφάλεια.

- **Όταν υπάρχουν επιβάτες στο αυτοκίνητο, ποτέ μην κλειδώνετε το αυτοκίνητο με το σύστημα Έξυπνου Κλειδιού. Εάν το κάνετε, οι επιβάτες θα παγιδευτούν στο αυτοκίνητο καθώς το σύστημα Super Lock αποτρέπει το άνοιγμα των πορτών από το εσωτερικό του αυτοκινήτου.**
- **Να χειρίζεστε το κουμπί κλειδώματος του Έξυπνου Κλειδιού όταν έχετε καλή ορατότητα του αυτοκινήτου. Με τον τρόπο αυτό δεν θα παγιδευτεί κάποιος μέσα στο αυτοκίνητο με την ενεργοποίηση του συστήματος Super Lock.**

Κλειδώνοντας τις πόρτες με το τηλεχειριστήριο, το Έξυπνο Κλειδί ή το κουμπί επερώτησης, θα κλειδώσουν όλες οι πόρτες μαζί με την πίσω πόρτα και θα ενεργοποιηθεί το σύστημα Super Lock.

Αυτό σημαίνει ότι καμία από τις πόρτες δεν μπορεί να ανοίξει από μέσα, αποτρέποντας κλοπή.

Το σύστημα θα απελευθερωθεί όταν η πόρτα ξεκλειδώσει με το τηλεχειριστήριο, το Έξυπνο Κλειδί ή το κουμπί επερώτησης,

Το σύστημα Super Lock δεν θα ενεργοποιηθεί όταν οι πόρτες κλειδώσουν με την ηλεκτρική κλειδαριά πόρτας ή το κλειδί.

Καταστάσεις ανάγκης

Εάν το σύστημα Super Lock ενεργοποιηθεί λόγω ατυχήματος ή άλλου απροσδόκητου γεγονότος ενώ είστε μέσα στο αυτοκίνητο:

- Βάλτε τον διακόπτη της μίζας στην θέση ON για να ελευθερωθεί το σύστημα Super Lock και να μπορείτε να ξεκλειδώσετε όλες τις πόρτες με τον διακόπτη ηλεκτρικού κλειδώματος πορτών. Στην συνέχεια μπορείτε να ανοίξετε τις πόρτες.
- Βάλτε τον διακόπτη της μίζας στην θέση ON και ξεκλειδώστε την πόρτα χρησιμοποιώντας το τηλεχειριστήριο ή το Έξυπνο Κλειδί. Το σύστημα Super Lock θα απελευθερωθεί και μπορείτε να ανοίξετε την πόρτα.
- Βγάλτε το κλειδί από τον διακόπτη της μίζας και ξεκλειδώστε την πόρτα χρησιμοποιώντας το τηλεχειριστήριο. Το σύστημα Super Lock θα ελευθερωθεί και θα μπορείτε να ανοίξετε την πόρτα.

ΚΛΕΙΔΩΜΑ ΜΕ ΚΛΕΙΔΙ

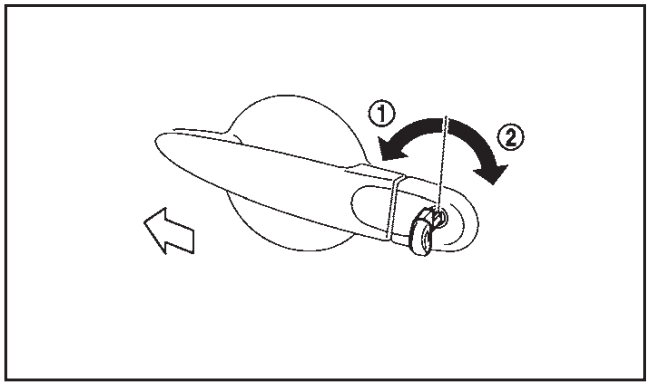

Τύπος A

Για να κλειδώσετε την πόρτα, βάλτε το κλειδί στον κύλινδρο της κλειδαριάς στην αριστερή πόρτα και γυρίστε το προς την εμπρός πλευρά του αυτοκινήτου (1). Θα κλειδώσουν όλες οι πόρτες και η πίσω πόρτα.

Για να ξεκλειδώσετε την πόρτα, γυρίστε το κλειδί προς το πίσω μέρος του αυτοκινήτου (2). Θα ξεκλειδώσουν όλες οι πόρτες και η πίσω πόρτα.

Τύπος B

Για να κλειδώσετε την πόρτα, βάλτε το κλειδί στον κύλινδρο της κλειδαριάς στην αριστερή πόρτα και γυρίστε το προς την εμπρός πλευρά του αυτοκινήτου (1). Θα κλειδώσει η πόρτα του οδηγού.

Για να ξεκλειδώσετε την πόρτα, γυρίστε το κλειδί προς το πίσω μέρος του αυτοκινήτου (2). Θα ξεκλειδώσει η πόρτα του οδηγού.

ΚΛΕΙΔΩΜΑ ΜΕ ΤΟΝ ΔΙΑΚΟΠΤΗ ΗΛΕΚΤΡΙΚΗΣ ΚΛΕΙΔΑΡΙΑΣ ΠΟΡΤΑΣ

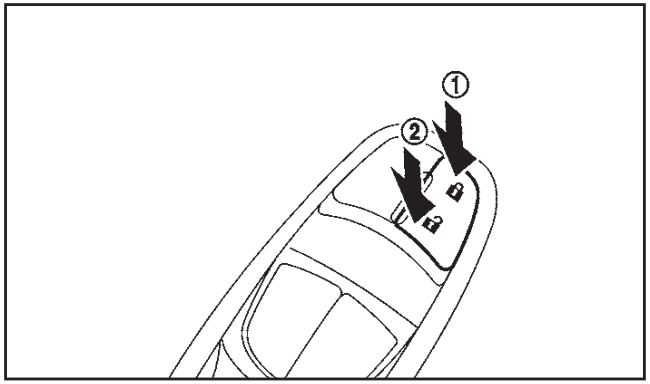

Υποβραχιόνιο οδηγού

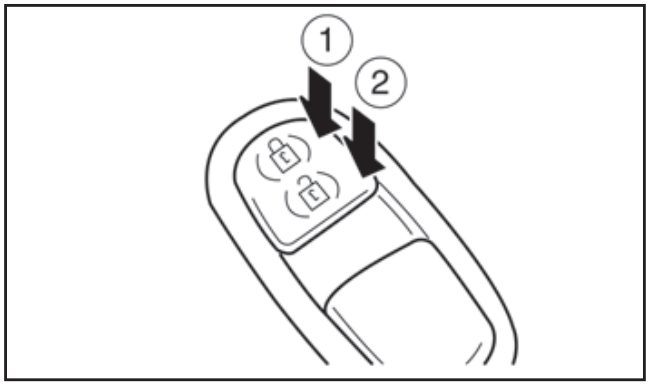

Υποβραχιόνιο συνοδηγού (όπου υπάρχει)

ΠΡΟΣΟΧΗ

Όταν κλειδώνετε τις πόρτες με την χρήση του διακόπτη ηλεκτρικής κλειδαριάς πόρτας, βεβαιωθείτε ότι δεν έχετε αφήσει το κλειδί μέσα στο αυτοκίνητο.

Μοντέλα χωρίς σύστημα Super Lock

Για να κλειδώσετε τις πόρτες, πατήστε τον διακόπτη της ηλεκτρικής κλειδαριάς στην θέση κλειδώματος (1) με την πόρτα του οδηγού ανοικτή. Στην συνέχεια κλείστε την πόρτα του οδηγού με το εξωτερικό χερούλι τραβηγμένο. Θα κλειδώσουν όλες οι πόρτες και η πίσω πόρτα.

Για να ξεκλειδώσετε τις πόρτες, πατήστε τον διακόπτη της ηλεκτρικής κλειδαριάς στην θέση ξεκλειδώματος (2).

Μοντέλα με σύστημα Super Lock

Για να κλειδώσετε τις πόρτες, πατήστε τον διακόπτη της ηλεκτρικής κλειδαριάς στην θέση κλειδώματος (1) με την πόρτα του οδηγού ανοικτή. Στην συνέχεια κλείστε την πόρτα του οδηγού. Θα κλειδώσουν όλες οι πόρτες και η πίσω πόρτα.

Για να ξεκλειδώσετε τις πόρτες, πατήστε τον διακόπτη της ηλεκτρικής κλειδαριάς στην θέση ξεκλειδώματος (2).

Όταν το σύστημα Super Lock είναι ενεργοποιημένο, δεν είναι δυνατό να λειτουργήσει ο διακόπτης της ηλεκτρικής κλειδαριάς πόρτας.

Προστασία από το κλείδωμα

Ο διακόπτης της ηλεκτρικής κλειδαριάς πόρτας δεν θα κλειδώσει τις πόρτες στις παρακάτω συνθήκες:

Τύπος Α:

- Όταν το κλειδί είναι στον διακόπτη της μίζας και η πόρτα του οδηγού είναι ανοικτή.
- Όταν οποιαδήποτε πόρτα, εκτός από την πόρτα του οδηγού, είναι ανοικτή.

Τύπος Β:

- Όταν το Έξυπνο Κλειδί είναι μέσα στο αυτοκίνητο και οποιαδήποτε πόρτα είναι ανοικτή.

ΜΗΧΑΝΙΣΜΟΣ ΑΠΕΛΕΥΘΕΡΩΣΗΣ ΑΥΤΟΜΑΤΟΥ ΚΛΕΙΔΩΜΑΤΟΣ ΠΟΡΤΩΝ

Όλες οι πόρτες μπορούν να ξεκλειδώσουν αυτόματα, όταν ο διακόπτης της μίζας μετακινηθεί από την θέση ON στην θέση OFF.

Για να ενεργοποιήσετε ή να απενεργοποιήσετε τον μηχανισμό απελευθέρωσης αυτόματου κλειδώματος πορτών.

Για να ενεργοποιήσετε ή να απενεργοποιήσετε τον μηχανισμό απελευθέρωσης αυτόματου κλειδώματος πορτών, κάντε τις παρακάτω διαδικασίες.

1. Βάλτε τον διακόπτη της μίζας στην θέση ON.
2. Μέσα σε 20 δευτερόλεπτα, πατήστε και κρατήστε τον ηλεκτρικό διακόπτη πόρτας στην θέση UNLOCK για 5 δευτερόλεπτα.
3. Τα αλάρμ θα αναβοσβήνουν ως εξής, εάν η διαδικασία αλλαγής είναι επιτυχής:

- Δύο φορές – ενεργοποιημένο
- Μία φορά – απενεργοποιημένο

ΣΥΣΤΗΜΑ ΕΙΣΟΔΟΥ ΧΩΡΙΣ ΚΛΕΙΔΙ (όπου υπάρχει)

ΜΗΧΑΝΙΣΜΟΣ ΑΠΕΛΕΥΘΕΡΩΣΗΣ ΚΛΕΙΔΑΡΙΑΣ ΠΟΡΤΑΣ ΜΕ ΑΙΣΘΗΤΗΡΑ ΠΡΟΣΚΡΟΥΣΗΣ

Όλες οι πόρτες θα ξεκλειδώσουν αυτόματα όταν οι αισθητήρες πρόσκρουσης ανιχνεύσουν κάποια πρόσκρουση ενώ ο διακόπτης της μίζας είναι στην θέση ON.

ΠΑΙΔΙΚΗ ΑΣΦΑΛΕΙΑ ΠΙΣΩ ΠΟΡΤΑΣ

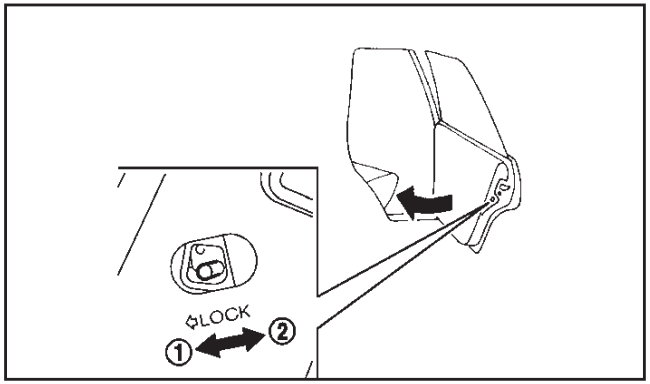

Οι παιδικές ασφάλειας πίσω πόρτας δεν επιτρέπουν το κατά λάθος άνοιγμα της πίσω πόρτας, ιδιαίτερα όταν μέσα στο αυτοκίνητο είναι μικρά παιδιά.

Όταν οι μοχλοί είναι στην θέση κλειδώματος (1), η παιδική ασφάλεια κλειδώνει και οι πίσω πόρτες μπορούν να ανοίξουν μόνο με τα εξωτερικά χερούλια των πορτών.

Για να απελευθερωθούν, μετακινήστε τους μοχλούς στην θέση ξεκλειδώματος (2).

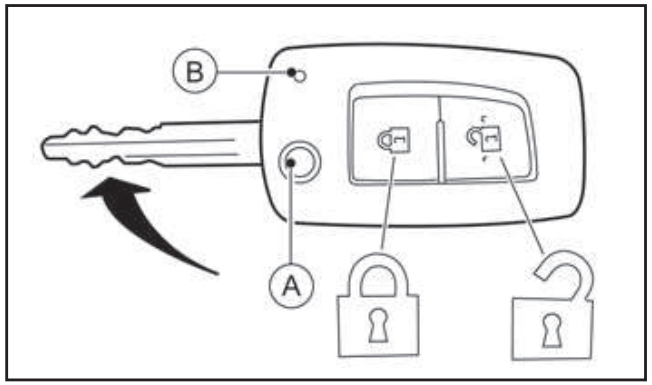

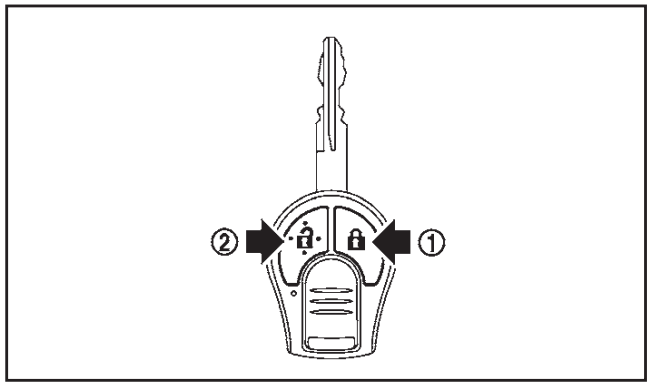

(A) Κουμπί απελευθέρωσης κλειδιού

(B) Ενδεικτικό LED κατάστασης

Κουμπί κλειδώματος

Κουμπί ξεκλειδώματος

Το σύστημα εισόδου χωρίς κλειδί μπορεί να λειτουργήσει όλες τις κλειδαριές των πορτών (και της πίσω πόρτας) με την χρήση του τηλεχειριστηρίου. Το τηλεχειριστήριο μπορεί να λειτουργήσει σε απόσταση περίπου 1 μέτρου από το αυτοκίνητο. Η απόσταση λειτουργίας εξαρτάται από τις συνθήκες γύρω από το αυτοκίνητο.

Έως 5 τηλεχειριστήρια μπορούν να χρησιμοποιηθούν σε ένα αυτοκίνητο. Για πληροφορίες για την αγορά και χρήση πρόσθετων τηλεχειριστηρίων, αποτανθείτε σε εξουσιοδοτημένο συνεργείο Nissan ή εξειδικευμένο συνεργείο.

Το τηλεχειριστήριο δεν θα λειτουργήσει στις ακόλουθες συνθήκες:

- Όταν η απόσταση ανάμεσα στο τηλεχειριστήριο και το αυτοκίνητο είναι μεγαλύτερη από το περίπου 1 μέτρο.
- Όταν η μπαταρία του τηλεχειριστηρίου είναι άδεια.
- Όταν το κλειδί είναι στον διακόπτη της μίζας.

ΠΡΟΣΟΧΗ

- **Όταν κλειδώνετε το αυτοκίνητο με το τηλεχειριστήριο, βεβαιωθείτε ότι δεν έχετε αφήσει το κλειδί μέσα στο αυτοκίνητο.**
- **Μην επιτρέπετε στο τηλεχειριστήριο, που περιέχει ηλεκτρικά εξαρτήματα, να έρθει σε επαφή με νερό ή αλμυρό νερό. Αυτό θα μπορούσε να επηρεάσει την λειτουργία του συστήματος.**
- **Μην ρίχνετε κάτω το τηλεχειριστήριο.**
- **Μην χτυπάτε απότομα το τηλεχειριστήριο πάνω σε άλλο αντικείμενο.**
- **Εάν η εξωτερική θερμοκρασία είναι κάτω από τους -10ºC, η μπαταρία του Έξυπνου Κλειδιού μπορεί να μην λειτουργήσει σωστά.**
- **Μην τοποθετείτε το τηλεχειριστήριο για μεγά-**

λα χρονικά διαστήματα σε μέρη όπου η θερμοκρασία υπερβαίνει τους 60ºC.

Εάν ένα τηλεχειριστήριο κλαπεί ή χαθεί, η Nissan συνιστά την διαγραφή του κωδικού του ID από τα εξαρτήματα του αυτοκινήτου. Με τον τρόπο αυτό θα αποφευχθεί η μη εξουσιοδοτημένη χρήση του τηλεχειριστηρίου για την είσοδο στο αυτοκίνητο. Για πληροφορίες σχετικές με την διαδικασία διαγραφής, αποτανθείτε σε εξουσιοδοτημένο συνεργείο Nissan ή εξειδικευμένο συνεργείο.

Για πληροφορίες σχετικές με την αντικατάσταση μιας μπαταρίας, δείτε το «Μπαταρία» στο κεφάλαιο «8. Συντήρηση και κάντε το μόνος σας».

ΧΡΗΣΗ ΤΟΥ ΣΥΣΤΗΜΑΤΟΣ ΕΙΣΟΔΟΥ ΧΩΡΙΣ ΚΛΕΙΔΙ

Κλείδωμα πορτών

1. Βγάλτε το κλειδί από τον διακόπτη της μίζας.
2. Κλείστε όλες τις πόρτες.
3. Πατήστε το κουμπί κλειδώματος “LOCK” (1) στο τηλεχειριστήριο.
4. Όλες οι πόρτες θα κλειδώσουν.
5. Λειτουργήστε τα χερούλια των πορτών για να επιβεβαιώσετε ότι οι πόρτες έχουν κλειδώσει καλά.

ΠΡΟΣΟΧΗ

Μετά το κλείδωμα των πορτών με το τηλεχειριστήριο, βεβαιωθείτε ότι οι πόρτες έχουν κλειδώσει καλά λειτουργώντας τα χερούλια των πορτών.

Ξεκλείδωμα πορτών

1. Πατήστε το κουμπί “UNLOCK” στο τηλεχειριστήριο.
2. Όλες οι πόρτες θα ξεκλειδώσουν.

Όλες οι πόρτες θα ξεκλειδώσουν αυτόματα, εκτός εάν μία από τις παρακάτω λειτουργίες γίνει μέσα σε 30 δευτερόλεπτα από την στιγμή που πατήσετε το κουμπί “UNLOCK” στο τηλεχειριστήριο.

- Ανοίξετε οποιαδήποτε πόρτα.
- Βάλετε το κλειδί στον διακόπτη της μίζας.

Επιλέγοντας την λειτουργία ξεκλειδώματος πόρτας (όπου υπάρχει):

Όταν παραλαμβάνετε το αυτοκίνητο, η λειτουργία ξεκλειδώματος πορτών είναι ορισμένη για να ξεκλειδώνουν όλες οι πόρτες πατώντας το κουμπί “UNLOCK” στο τηλεχειριστήριο (2). Η λειτουργία ξεκλειδώματος πορτών μπορεί να αλλάξει στην λειτουργία επιλεκτικού ξεκλειδώματος, με την οποία ξεκλειδώνει αρχικά μόνο η πόρτα του οδηγού και μετά όλες οι πόρτες με ένα δεύτερο πάτημα του κουμπιού “UNLOCK” στο τηλεχειριστήριο (2).

Λειτουργία επιλεκτικού ξεκλειδώματος:

1. Πατήστε το κουμπί ξεκλειδώματος “UNLOCK” στο τηλεχειριστήριο (2).
2. Ξεκλειδώνει η πόρτα του οδηγού.
3. Πατήστε πάλι το κουμπί ξεκλειδώματος “UNLOCK” στο τηλεχειριστήριο (2).
4. Θα ξεκλειδώσουν όλες οι πόρτες.

Για να αλλάξετε στην λειτουργία επιλεκτικού ξεκλειδώματος, κάντε την ακόλουθη διαδικασία.

Πατήστε τα κουμπιά κλειδώματος “LOCK” και ξεκλειδώματος “UNLOCK” ταυτόχρονα για περισσότερα από 4 δευτερόλεπτα.

Κάντε την ίδια διαδικασία για να απενεργοποιήσετε την λειτουργία επιλεκτικού ξεκλειδώματος.

Λειτουργία των αλάρμ

Όταν κλειδώνετε ή ξεκλειδώνετε τις πόρτες, τα αλάρμ θα αναβοσβήσουν για επιβεβαίωση.

– Κλείδωμα “LOCK”: Τα αλάρμ αναβοσβήνουν μία φορά.
– Ξεκλείδωμα “UNLOCK”: Τα αλάρμ αναβοσβήνουν δύο φορές.

Αυτόματο κλείδωμα (όπου υπάρχει):

Η λειτουργία αυτόματου κλειδώματος θα ενεργοποιηθεί μέσα σε σύντομο χρονικό διάστημα από το μερικό ή ολικό ξεκλείδωμα, εάν δεν γίνει άλλος χειρισμός από τον οδηγό. Το αυτόματο κλείδωμα θα ακυρωθεί εάν ανοίξετε οποιαδήποτε πόρτα ή βάλετε το κλειδί στον διακόπτη της μίζας.

ΣΦΑΛΜΑ ΛΕΙΤΟΥΡΓΙΑΣ ΤΗΛΕΧΕΙΡΙΣΤΗΡΙΟΥ

Το τηλεχειριστήριο μπορεί να μην λειτουργήσει σωστά εάν:

- **Είναι χαμηλή η μπαταρία του τηλεχειριστηρίου.**

  Δείτε το «Αντικατάσταση» στο κεφάλαιο «8. Συντήρηση και κάντε το μόνος σας» για οδηγίες για την αντικατάσταση της μπαταρίας του τηλεχειριστηρίου και για τον απαιτούμενο τύπο μπαταρίας.

ΣΥΣΤΗΜΑ ΕΞΥΠΝΟΥ ΚΛΕΙΔΙΟΥ (όπου υπάρχει)

- **Το σύστημα ξεκλειδώματος / κλειδώματος έχει χρησιμοποιηθεί συνεχόμενα.**

  Ένα σύστημα προστασίας του συστήματος προφυλάσσει τα μοτέρ κλειδώματος από την υπερθέρμανση και αποτρέπει την λειτουργία κλειδώματος του τηλεχειριστηρίου για μία σύντομη χρονική περίοδο εάν το σύστημα χρησιμοποιείται συνεχόμενα.
- **Τραβηχτεί το χερούλι της πόρτας ενώ ήταν σε λειτουργία το τηλεχειριστήριο.**
- **Είναι άδεια η μπαταρία του αυτοκινήτου.**

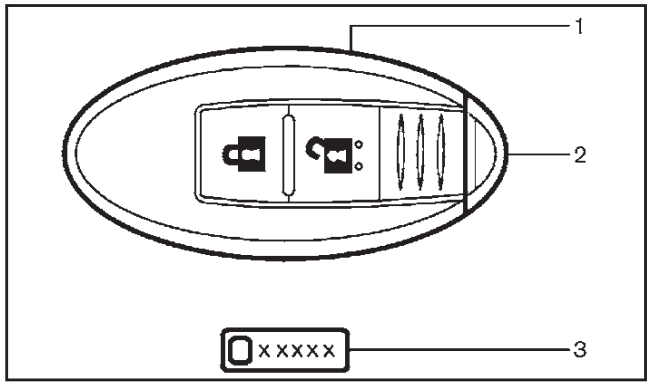

1. Έξυπνο Κλειδί (2)
2. Μηχανικό κλειδί (μέσα στο Έξυπνο Κλειδί) (2)
3. Πινακιδάκι αριθμού κλειδιού

ΠΡΟΕΙΔΟΠΟΙΗΣΗ

- **Τα ραδιοκύματα μπορούν να επηρεάσουν ανεπανόρθωτα ηλεκτρικό ιατρικό εξοπλισμό. Εάν έχετε βηματοδότη, θα πρέπει να έλθετε σε επαφή με τον κατασκευαστή του ιατρικού εξοπλισμού για να ρωτήσετε για τις πιθανές επιπτώσεις από την χρήση.**
- **Το Έξυπνο Κλειδί μεταδίδει ραδιοκύματα όταν πατιόνται τα κουμπιά. Τα ραδιοκύματα μπορεί να επηρεάσουν τα συστήματα πλοήγησης αεροσκαφών και τα συστήματα επικοινωνίας. Μην βάζετε σε λειτουργία το Έξυπνο Κλειδί όταν είστε μέσα σε αεροπλάνο. Βεβαιωθείτε ότι τα κουμπιά δεν θα πατηθούν κατά λάθος όταν η μονάδα είναι αποθηκευμένη στην διάρκεια μιας πτήσης.**

Το σύστημα Έξυπνου Κλειδιού μπορεί να λειτουργήσει όλες τις πόρτες και την πίσω πόρτα με την χρήση της λειτουργίας του ενσωματωμένου τηλεχειριστηρίου ή πατώντας το κουμπί επερώτησης στο αυτοκίνητο και χωρίς να χρειάζεται να βγάλετε το κλειδί από την τσέπη ή την τσάντα σας. Το περιβάλλον λειτουργίας και / ή οι συνθήκες μπορεί να επηρεάσουν την λειτουργία του συστήματος Έξυπνου Κλειδιού.

Βεβαιωθείτε ότι έχετε διαβάσει τα παρακάτω πριν χρησιμοποιήσετε το σύστημα Έξυπνου Κλειδιού.

ΠΡΟΣΟΧΗ

- **Βεβαιωθείτε ότι έχετε το Έξυπνο Κλειδί μαζί σας όταν χειρίζεστε το αυτοκίνητο.**
- **Ποτέ μην αφήνετε το Έξυπνο Κλειδί μέσα στο αυτοκίνητο όταν βγαίνετε από αυτό.**

Το Έξυπνο Κλειδί είναι πάντα σε επικοινωνία με το αυτοκίνητο καθώς λαμβάνει ραδιοκύματα. Το σύστημα Έξυπνου Κλειδιού μεταδίδει ασθενή ραδιοκύματα. Οι συνθήκες του περιβάλλοντος μπορεί να παρεμβληθούν στην λειτουργία του Έξυπνου Κλειδιού στις ακόλουθες συνθήκες λειτουργίας.

- Όταν λειτουργεί κοντά σε θέσεις όπου μεταδίδονται ισχυρά ραδιοκύματα όπως, κεραία τηλεόρασης, ηλεκτρική γεννήτρια και ραδιοφωνικός σταθμός.
- Όταν έχετε στην κατοχή σας ασύρματο εξοπλισμό, όπως για παράδειγμα κινητό τηλέφωνο, μεταδότη ή CB.
- Όταν το Έξυπνο Κλειδί είναι σε επαφή με υλικά καλυμμένα με μέταλλο.
- Όταν χρησιμοποιείται κοντά οποιοσδήποτε τύ-

πος τηλεχειριστηρίου ραδιοκυμάτων.

- Όταν το Έξυπνο Κλειδί έχει τοποθετηθεί κοντά σε ηλεκτρική συσκευή όπως ο προσωπικός υπολογιστής.

Σε τέτοιες περιπτώσεις, διορθώστε τις συνθήκες λειτουργίας πριν χρησιμοποιήσετε την λειτουργία Έξυπνου Κλειδιού ή χρησιμοποιήστε το μηχανικό κλειδί.

Αν και η ζωή της μπαταρίας ποικίλει ανάλογα με τις συνθήκες λειτουργίας, η διάρκειά της είναι περίπου 2 χρόνια. Εάν η μπαταρία αδειάσει, αντικαταστήστε την με καινούργια.

Για πληροφορίες σχετικές με την αντικατάσταση της μπαταρίας δείτε το «Μπαταρία Έξυπνου Κλειδιού» στο κεφάλαιο «8. Συντήρηση και κάντε το μόνος σας».

Επειδή το Έξυπνο Κλειδί λαμβάνει διαρκώς ραδιοκύματα, εάν το κλειδί αφεθεί κοντά σε εξοπλισμό που εκπέμπει ισχυρά ραδιοκύματα, όπως σήματα από τηλεόραση, προσωπικό υπολογιστή κλπ, η ζωή της μπαταρίας θα μικρύνει.

Επειδή το τιμόνι κλειδώνει ηλεκτρικά, είναι αδύνατο να ξεκλειδώσει με τον διακόπτη της μίζας στην θέση LOCK, όταν η μπαταρία του αυτοκινήτου είναι άδεια. Σε αυτή την περίπτωση το ξεκλείδωμα του τιμονιού θα μπορούσε να είναι αδύνατο ακόμη και εάν βάλετε το Έξυπνο Κλειδί στην θυρίδα του. Θα πρέπει να προσέχετε ιδιαίτερα για να μην αδειάσει τελείως η μπαταρία του αυτοκινήτου.

Έως 4 Έξυπνα Κλειδιά μπορούν να καταχωρηθούν και χρησιμοποιηθούν σε ένα αυτοκίνητο. Για πληροφορίες σχετικές με την αγορά και την χρήση πρόσθετων Έξυπνων Κλειδιών αποτανθείτε σε εξουσιοδοτημένο συνεργείο Nissan ή εξειδικευμένο συνεργείο.

ΠΡΟΣΟΧΗ

- **Μην αφήσετε το Έξυπνο Κλειδί, το οποίο περιέχει ηλεκτρικά εξαρτήματα, να έρθει σε επαφή με νερό ή αλμυρό νερό. Αυτό μπορεί να επηρεάσει την λειτουργία του συστήματος.**
- **Μην ρίχνετε κάτω το Έξυπνο Κλειδί.**
- **Μην χτυπάτε το Έξυπνο Κλειδί απότομα πάνω σε άλλο αντικείμενο.**
- **Μην αλλάζετε ή τροποποιείτε το Έξυπνο Κλειδί.**
- **Το Έξυπνο Κλειδί μπορεί να πάθει ζημιά εάν βραχεί. Εάν το Έξυπνο Κλειδί βραχεί, σκουπίστε το αμέσως για να στεγνώσει.**
- **Εάν η εξωτερική θερμοκρασία είναι κάτω από τους -10^{0}C, η μπαταρία του Έξυπνου Κλειδιού μπορεί να μην λειτουργήσει κανονικά.**
- **Μην βάζετε το Έξυπνο Κλειδί για μεγάλο χρονικό διάστημα σε μέρος με θερμοκρασίες πάνω από 60 Βαθμούς Κελσίου.**
- **Μην βάζετε το Έξυπνο Κλειδί σε μπρελόκ που περιέχει μαγνήτη.**
- **Μην βάζετε το Έξυπνο Κλειδί κοντά σε εξοπλισμό που παράγει μαγνητικό πεδίο όπως τηλεόραση, ηχοσύστημα ή προσωπικό υπολογιστή.**

Εάν ένα Έξυπνο Κλειδί χαθεί ή κλαπεί, η Nissan συνιστά την διαγραφή του κωδικού αναγνώρισης (ID) αυτού του Έξυπνου Κλειδιού. Με τον τρόπο αυτό θα αποφευχθεί η μη εξουσιοδοτημένη χρήση για το ξεκλείδωμα του αυτοκινήτου με αυτό το Έξυπνο Κλειδί. Για πληροφορίες σχετικά με την διαδικασία διαγραφής, παρακαλούμε να έλθετε σε επαφή με εξουσιοδοτημένο συνεργείο Nissan ή εξειδικευμένο συνεργείο.

Η λειτουργία του Έξυπνου Κλειδιού μπορεί να απενεργοποιηθεί. Για πληροφορίες σχετικές με την απενεργοποίηση της λειτουργίας Έξυπνου αποτανθείτε σε εξουσιοδοτημένο συνεργείο Nissan ή εξειδικευμένο συνεργείο.

ΑΚΤΙΝΑ ΛΕΙΤΟΥΡΓΙΑΣ ΕΞΥΠΝΟΥ ΚΛΕΙΔΙΟΥ

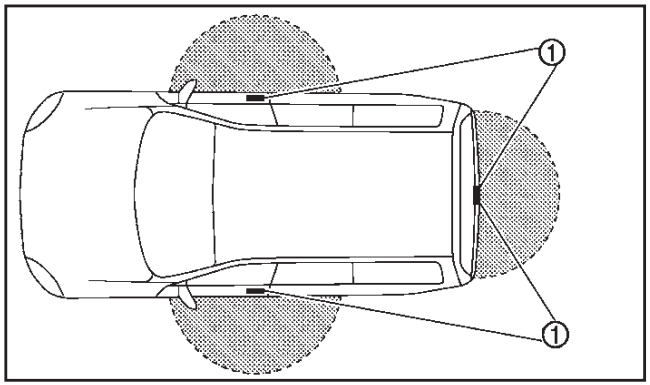

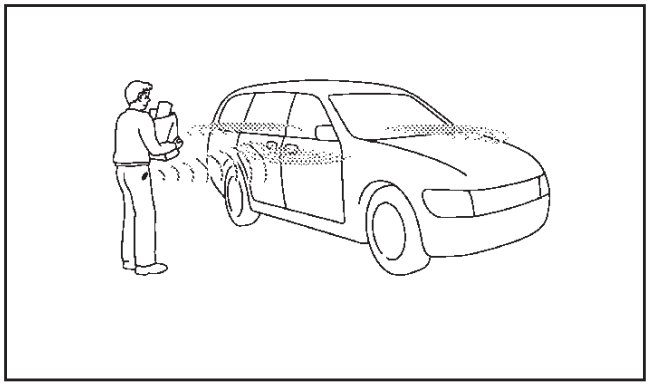

Οι λειτουργίες του Έξυπνου Κλειδιού μπορούν να χρησιμοποιηθούν όταν το Έξυπνο Κλειδί είναι μέσα στην συγκεκριμένη ακτίνα λειτουργίας από τον διακόπτη επερώτησης (1).

Όταν η μπαταρία του Έξυπνου κλειδιού έχει αδειάσει ή ισχυρά ραδιοκύματα υπάρχουν κοντά στην περιοχή λειτουργίας, η ακτίνα λειτουργίας του συστήματος του Έξυπνου Κλειδιού μικραίνει και το Έξυπνο Κλειδί μπορεί να μην λειτουργήσει σωστά.

Η ακτίνα λειτουργίας είναι στα 80 εκατοστά από κάθε διακόπτη επερώτησης (1).

Εάν το Έξυπνο Κλειδί είναι πολύ κοντά στο τζάμι της πόρτας, το χερούλι της πόρτας ή τον πίσω προφυλακτήρα, οι διακόπτες επερώτησης μπορεί να μην λειτουργήσουν.

Όταν το Έξυπνο Κλειδί είναι μέσα στην ακτίνα λειτουργίας, είναι δυνατό για οποιονδήποτε ακόμη και κάποιο που δεν έχει το Έξυπνο Κλειδί, να πατήσει τον διακόπτη επερώτησης για να κλειδώσει / ξεκλειδώσει τις πόρτες.

ΧΡΗΣΗ ΤΟΥ ΣΥΣΤΗΜΑΤΟΣ ΕΞΥΠΝΟΥ ΚΛΕΙΔΙΟΥ

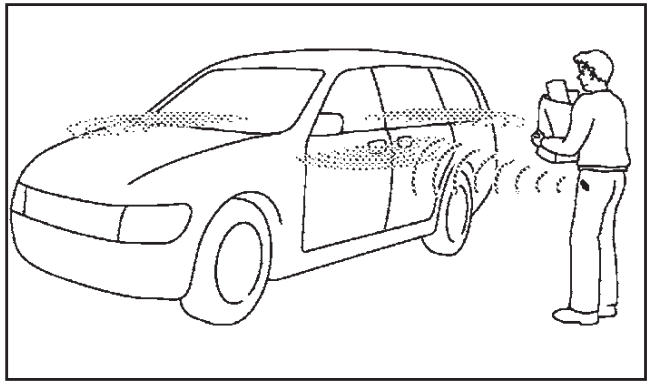

Ο διακόπτης επερώτησης δεν θα λειτουργήσει κάτω από τις ακόλουθες συνθήκες:

- Όταν έχετε αφήσει το Έξυπνο Κλειδί μέσα στο αυτοκίνητο.
- Όταν το Έξυπνο Κλειδί δεν είναι μέσα στην ακτίνα λειτουργίας.
- Όταν οποιαδήποτε πόρτα είναι ανοικτή ή δεν έχει κλείσει καλά.
- Όταν η μπαταρία του Έξυπνου Κλειδιού έχει αδειάσει.
- Όταν ο διακόπτης της μίζας είναι στην θέση ACC ή ON.

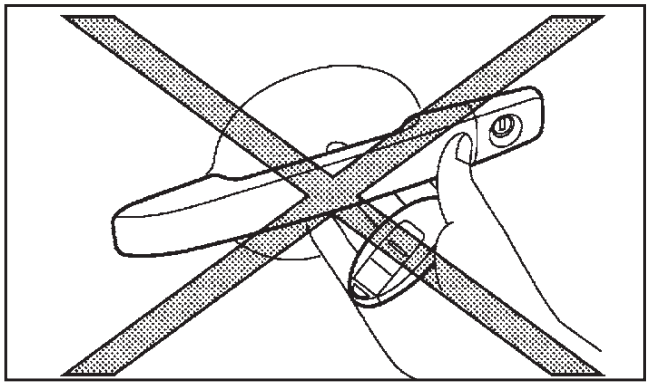

- Μην πατάτε τον διακόπτη επερώτησης κρατώντας το Έξυπνο Κλειδί στο χέρι σας, όπως φαίνεται στην εικόνα. Η κοντινή απόσταση από το χερούλι της πόρτας θα κάνει το σύστημα του Έξυπνου Κλειδιού να αντιμετωπίσει δυσκολία στο να αναγνωρίσει ότι το Έξυπνο Κλειδί είναι έξω από το αυτοκίνητο.
- Αφού κλειδώσετε τις πόρτες χρησιμοποιώντας τον διακόπτη επερώτησης, βεβαιωθείτε ότι αυτές έχουν κλειδώσει λειτουργώντας τα χερούλια.
- Όταν κλειδώνετε τις πόρτες χρησιμοποιώντας τον διακόπτη επερώτησης στο χερούλι της πόρτας, βεβαιωθείτε ότι έχετε το Έξυπνο Κλειδί μαζί σας, πριν βάλετε σε λειτουργία τον διακόπτη επερώτησης στο χερούλι της πόρτας, για να μην αφήσετε μέσα στο αυτοκίνητο το Έξυπνο Κλειδί.
- Ο διακόπτης επερώτησης στο χερούλι της πόρτας λειτουργεί μόνο όταν το Έξυπνο Κλειδί έχει ανιχνευτεί από το σύστημα Έξυπνου Κλειδιού.

- Μην τραβήξετε το χερούλι της πόρτας πριν πατήσετε τον διακόπτη επερώτησης πάνω του. Η πόρτα θα ξεκλειδώσει αλλά δεν θα ανοίγει. Αφήστε το χερούλι της πόρτας και τραβήξτε το πάλι για να την ανοίξετε.

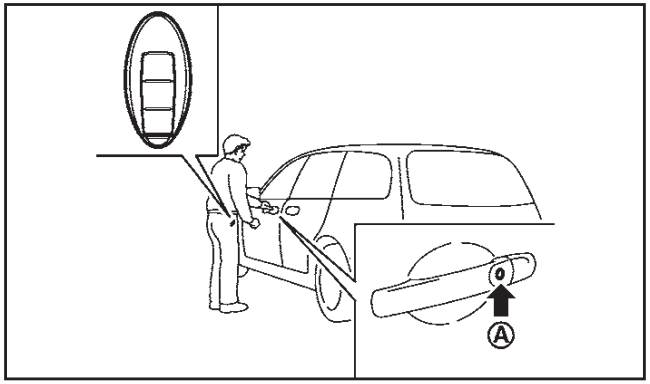

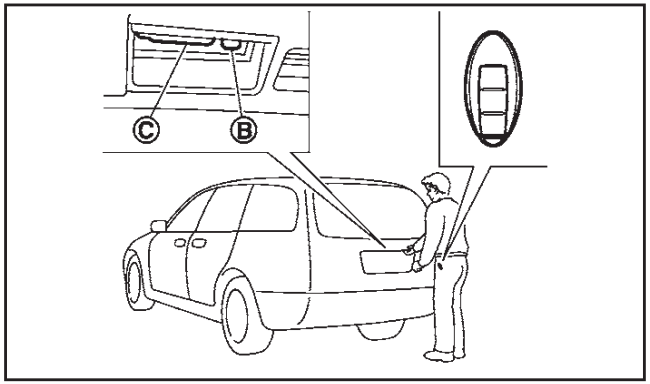

Όταν έχετε το Έξυπνο Κλειδί μαζί σας, μπορείτε να κλειδώσετε ή να ξεκλειδώσετε όλες τις πόρτες πατώντας τον διακόπτη επερώτησης στο χερούλι της πόρτας (οδηγού ή συνοδηγού) (A) ή τον διακόπτη επερώτησης της πίσω πόρτας (B) μέσα στην ακτίνα λειτουργίας.

Όταν κλειδώνετε ή ξεκλειδώνετε τις πόρτες ή ανοίγετε την πίσω πόρτα, τα φλας θα αναβοσβήσουν για επιβεβαίωση. Για λεπτομέρειες δείτε το «Λειτουργία των φλας» πιο κάτω.

Κλείδωμα πορτών

1. Πατήστε τον διακόπτη της μίζας στην θέση OFF.
2. Πάρτε το Έξυπνο Κλειδί μαζί σας.
3. Κλείστε όλες τις πόρτες.
4. Πατήστε τον διακόπτη επερώτησης στο χερούλι της πόρτας (A) (οδηγού ή συνοδηγού) ή τον διακόπτη επερώτησης της πίσω πόρτας (B).
5. Όλες οι πόρτες και η πίσω πόρτα θα κλειδώσουν.
6. Λειτουργήστε τα χερούλια των πορτών για να επιβεβαιώσετε ότι οι πόρτες έχουν κλειδώσει.

Προστασία κλειδώματος μέσα στο αυτοκίνητο:

Για να μην κλειδωθεί το Έξυπνο Κλειδί κατά λάθος μέσα στο αυτοκίνητο, το σύστημα του Έξυπνου Κλειδιού είναι εξοπλισμένο με σύστημα σχετικής προστασίας.

- Όταν το Έξυπνο Κλειδί είναι μέσα στο αυτοκίνητο και προσπαθείτε να κλειδώσετε με την χρήση του διακόπτη της ηλεκτρικής κλειδαριάς πόρτας (όπου υπάρχει), έχοντας βγει από το αυτοκίνητο, όλες οι πόρτες θα ξεκλειδώσουν αυτόματα και θα ηχήσει ένας βομβητής αφού κλείσετε την πόρτα.
- Όταν το Έξυπνο Κλειδί είναι μέσα στο αυτοκίνητο ενώ η πόρτα του οδηγού είναι ανοιχτή και προσπαθείτε να κλειδώσετε την πόρτα χρησιμοποιώντας τον διακόπτη ηλεκτρικής κλειδαριάς ενώ έχετε βγει από το αυτοκίνητο, όλες οι πόρτες θα ξεκλειδώσουν αυτόματα μετά την λειτουργία του διακόπτη ηλεκτρικής κλειδαριάς ή του διακόπτη κλειδώματος στην πλευρά του οδηγού (όπου υπάρχει).

ΠΡΟΣΟΧΗ

Η προστασία κλειδώματος μέσα στο αυτοκίνητο μπορεί να μην λειτουργήσει στις ακόλουθες συνθήκες:

- **Όταν το Έξυπνο Κλειδί έχει τοποθετηθεί πάνω στο ταμπλό.**
- **Όταν το Έξυπνο Κλειδί είναι πάνω στην πίσω εταζέρα.**
- **Όταν το Έξυπνο Κλειδί είναι μέσα στο ντουλαπάκι.**
- **Όταν το Έξυπνο Κλειδί είναι μέσα στις «τσέπες» των πορτών.**
- **Όταν το Έξυπνο Κλειδί είναι μέσα ή κοντά σε μεταλλικά αντικείμενα.**

Η προστασία κλειδώματος μέσα στο αυτοκίνητο μπορεί να λειτουργήσει όταν το Έξυπνο Κλειδί είναι έξω από το αυτοκίνητο αλλά πολύ κοντά σε αυτό.

Ξεκλείδωμα πορτών

Αλλαγή της λειτουργίας ξεκλειδώματος πορτών:

Για να αλλάξετε την λειτουργία ξεκλειδώματος πόρτας από την μία στην άλλη, δείτε το «Χρήση του συστήματος εισόδου χωρίς κλειδί» πιο κάτω.

Λειτουργία επιλεκτικού ξεκλειδώματος πορτών:

1. Έχετε το Έξυπνο Κλειδί μαζί σας.
2. Πατήστε τον διακόπτη επερώτησης στο χερούλι της πόρτας (A) ή τον διακόπτη επερώτησης της πίσω πόρτας (B).
3. Χερούλι πόρτας οδηγού ή διακόπτης επερώτησης πίσω πόρτας:

   Μόνο η αντίστοιχη πόρτα θα ξεκλειδώσει.

   Διακόπτης επερώτησης πόρτας συνοδηγού:

   Όλες οι πόρτες (και η πίσω πόρτα) θα ξεκλειδώσουν. (Δεν είναι διαθέσιμη η λειτουργία επιλεκτικού ξεκλειδώματος).
4. Πατήστε τον διακόπτη επερώτησης στο χερούλι της πόρτας πάλι μέσα σε 5 δευτερόλεπτα.
5. Θα ξεκλειδώσουν όλες οι πόρτες.
6. Λειτουργήστε τα χερούλια για να ανοίξουν οι πόρτες.

Λειτουργία ξεκλειδώματος όλων των πορτών:

1. Έχετε το Έξυπνο Κλειδί μαζί σας.
2. Πατήστε τον διακόπτη επερώτησης στο χερούλι της πόρτας (A) ή τον διακόπτη επερώτησης της πίσω πόρτας (B).
3. Όλες οι πόρτες και η πίσω πόρτα θα ξεκλειδώσουν.

Εάν τραβηχτεί το χερούλι κάποιας πόρτας ενώ ξεκλειδώνετε τις πόρτες, μπορεί αυτή η πόρτα να μην ξεκλειδώσει. Η πόρτα θα ξεκλειδώσει όταν αφήσετε το χερούλι στην αρχική του θέση. Εάν η πόρτα δεν ξεκλειδώνει, αφού αφήσετε το χερούλι, πατήστε τον διακόπτη επερώτησης για να την ξεκλειδώσετε.

Όλες οι πόρτες θα κλειδώσουν αυτόματα εκτός εάν γίνει κάτι από τα παρακάτω μέσα σε 30 δευτερόλεπτα από την στιγμή που θα πατήσετε τον διακόπτη επερώτησης ενώ οι πόρτες είναι κλειδωμένες.

- Άνοιγμα οποιασδήποτε πόρτας.
- Πάτημα του διακόπτη της μίζας.

Εάν στην διάρκεια της προκαθορισμένης ώρας το κουμπί ξεκλειδώματος «UNLOCK» στο Έξυπνο Κλειδί πατηθεί, όλες οι πόρτες θα κλειδώσουν αυτόματα μετά την επόμενη προκαθορισμένη ώρα.

ΑΝΟΙΓΜΑ ΠΙΣΩ ΠΟΡΤΑΣ

1. Έχετε το Έξυπνο Κλειδί μαζί σας.
2. Πατήστε τον διακόπτη ανοίγματος στην πίσω πόρτα ©.
3. Όλες οι πόρτες και η πίσω πόρτα θα ξεκλειδώσουν.
4. Ανοίξτε την πίσω πόρτα.

ΣΥΣΤΗΜΑ ΟΙΚΟΝΟΜΙΑΣ ΜΠΑΤΑΡΙΑΣ

Όταν πληρούνται όλες οι παρακάτω συνθήκες για μία χρονική περίοδο, το σύστημα οικονομίας μπαταρίας θα κόψει την παροχή ενέργειας για να αποτρέψει την αποφόρτιση της μπαταρίας.

- Ο διακόπτης της μίζας είναι στην θέση ACC και
- Όλες οι πόρτες είναι κλειστές και
- Ο επιλογέας ταχυτήτων είναι στην θέση P (παρκάρισμα) (μοντέλα με σαζμάν Xtronic).

ΠΡΟΕΙΔΟΠΟΙΗΤΙΚΕΣ ΚΑΙ ΗΧΗΤΙΚΕΣ ΥΠΕΝΘΥΜΙΣΕΙΣ

Το σύστημα του Έξυπνου Κλειδιού είναι εξοπλισμένο με μία λειτουργία που έχει σχεδιαστεί ώστε να μειώνει τις λάθος ενεργοποιήσεις του Έξυπνου Κλειδιού και να βοηθάει στην προστασία από την κλοπή του αυτοκινήτου. Ο προειδοποιητικός βομβητής ηχεί μέσα και έξω από το αυτοκίνητο και ένα προειδοποιητικό φως ανάβει ή αναβοσβήνει.

Δείτε το οδηγό αντιμετώπισης προβλημάτων πιο κάτω και το «Προειδοποιητικά / ενδεικτικά φώτα και βομβητές» στο κεφάλαιο «2. Όργανα και χειριστήρια».

Προειδοποιητικό φως συστήματος Έξυπνου κλειδιού: KEY

Προειδοποιητικό φως επιλογής θέσης P: P SHIFT

ΠΡΟΣΟΧΗ

Όταν ηχεί ο βομβητής ή το προειδοποιητικό φως ανάβει ή αναβοσβήνει, βεβαιωθείτε ότι ελέγξατε τόσο το αυτοκίνητο όσο και το Έξυπνο Κλειδί.

ΟΔΗΓΟΣ ΑΝΤΙΜΕΤΩΠΙΣΗΣ ΠΡΟΒΛΗΜΑΤΩΝ

Σύμπτωμα		Πιθανή αιτία	Ενέργεια
Όταν πατάτε τον διακόπτη σας μίζας για να σταματήσετε την μηχανή	Το προειδοποιητικό φως επιλογής της θέσης P ανάβει στον μετρητή και ο εσωτερικός προειδοποιητικός βομβητής ηχεί συνεχόμενα ή για λίγα δευτερόλεπτα.	Ο επιλογέας ταχυτήτων δεν είναι στην θέση P (παρκάρισμα)	Βάλτε τον επιλογέα ταχυτήτων στην θέση P (παρκάρισμα)
Όταν αλλάζετε τον επιλογέα ταχυτήτων στην θέση P (παρκάρισμα)	Ο εσωτερικός προειδοποιητικός βομβητής ηχεί συνεχόμενα.	Ο διακόπτης σας μίζας είναι στην θέση ACC ή ON.	Πατήστε τον διακόπτη σας μίζας στην θέση OFF
Όταν ανοίγετε την πόρτα του οδηγού για να βγείτε από το αυτοκίνητο	Ηχεί συνεχόμενα ο εσωτερικός προειδοποιητικός βομβητής	Ο διακόπτης σας μίζας είναι στην θέση ACC	Πατήστε τον διακόπτη σας μίζας στην θέση OFF
Όταν κλείνετε την πόρτα έχοντας βγει από το αυτοκίνητο	Το προειδοποιητικό φως του συστήματος του Έξυπνου Κλειδιού στον μετρητή αναβοσβήνει κίτρινο, ο εξωτερικός βομβητής ηχεί 3 φορές και ο εσωτερικός προειδοποιητικός βομβητής ηχεί για λίγα δευτερόλεπτα.	Ο διακόπτης σας μίζας είναι στην θέση ACC ή ON	Πατήστε τον διακόπτη σας μίζας στην θέση OFF
	Το προειδοποιητικό φως επιλογής σας θέσης P ανάβει στον μετρητή και ο εσωτερικός προειδοποιητικός βομβητής ηχεί συνεχόμενα.	Ο διακόπτης σας μίζας είναι στην θέση ACC ή OFF και ο επιλογέας ταχυτήτων δεν είναι στην θέση P (παρκάρισμα)	Βάλτε τον επιλογέα ταχυτήτων στην θέση P (παρκάρισμα) και πατήστε τον διακόπτη σας μίζας στην θέση OFF.
Όταν πατάτε τον διακόπτη επερώτησης ή το κουμπί κλειδώματος “LOCK” 🔒 στο Έξυπνο Κλειδί για να κλειδώσετε την πόρτα	Ο εξωτερικός βομβητής ηχεί για λίγα δευτερόλεπτα και όλες οι πόρτες ξεκλειδώνουν	Το Έξυπνο Κλειδί είναι μέσα στο αυτοκίνητο	Πάρτε το Έξυπνο Κλειδί μαζί σας
Όταν κλείνετε την πόρτα με την εσωτερική ασφάλεια στην θέση “LOCK”	Ο εξωτερικός βομβητής ηχεί για λίγα δευτερόλεπτα και σας οι πόρτες ξεκλειδώνουν	Το Έξυπνο Κλειδί είναι μέσα στο αυτοκίνητο ή στον χώρο αποσκευών	Πάρτε το Έξυπνο Κλειδί μαζί σας
Όταν πατάτε τον διακόπτη επερώτησης στο χερούλι της πόρτας	Ο εξωτερικός βομβητής ηχεί για λίγα δευτερόλεπτα	Το Έξυπνο Κλειδί είναι μέσα στο αυτοκίνητο ή στον χώρο αποσκευών	Πάρτε το Έξυπνο Κλειδί μαζί σας
		Κάποια πόρτα δεν έχει κλείσει καλά	Κλείστε καλά την πόρτα
		Ο διακόπτης επερώτησης στο χερούλι της πόρτας πατήθηκε πριν κλείσει η πόρτα	Πατήστε τον διακόπτη επερώτησης στο χερούλι της πόρτας αφού την έχετε κλείσει

Σύμπτωμα		Πιθανή αιτία	Ενέργεια
Όταν πατάτε τον διακόπτη της μίζας για να βάλετε μπροστά την μηχανή	Το προειδοποιητικό φως του Συστήματος Έξυπνου Κλειδιού στον μετρητή αναβοσβήνει πράσινο	Η φόρτιση της μπαταρίας είναι χαμηλή	Αντικαταστήστε την μπαταρία με μία καινούργια. (Δείτε το «Μπαταρία» στο κεφάλαιο «8. Συντήρηση και κάντε το μόνος σας»).
	Το προειδοποιητικό φως του συστήματος Έξυπνου Κλειδιού στον μετρητή αναβοσβήνει κίτρινο και ο εσωτερικός προειδοποιητικός βομβητής ηχεί για λίγα δευτερόλεπτα	Το Έξυπνο Κλειδί δεν είναι μέσα στο αυτοκίνητο	Πάρτε το Έξυπνο Κλειδί μαζί σας
Όταν πατάτε τον διακόπτη της μίζας	Το προειδοποιητικό φως του συστήματος του Έξυπνου Κλειδιού ανάβει κίτρινο στον μετρητή	Προειδοποιεί για μία δυσλειτουργία στο σύστημα ηλεκτρικής κλειδαριάς τιμονιού ή στο σύστημα του Έξυπνου Κλειδιού.	Αποτανθείτε σε εξουσιοδοτημένο συνεργείο Nissan ή εξειδικευμένο συνεργείο.

ΧΡΗΣΗ ΤΟΥ ΣΥΣΤΗΜΑΤΟΣ ΕΙΣΟΔΟΥ ΧΩΡΙΣ ΚΛΕΙΔΙ

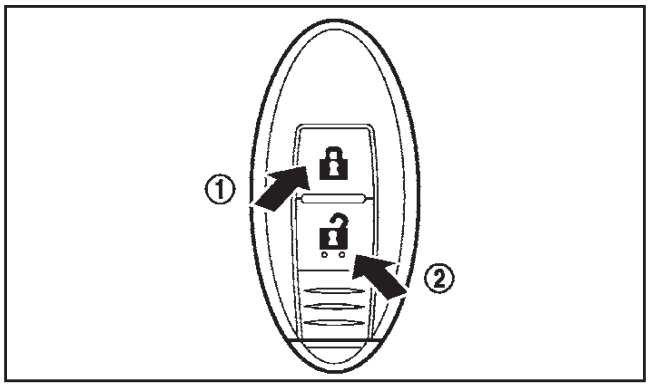

(1) Κουμπί κλειδώματος “LOCK”

(2) Κουμπί ξεκλειδώματος “UNLOCK”

Ακτίνα λειτουργίας

Είναι δυνατό να κλειδώσετε / ξεκλειδώσετε όλες τις πόρτες συμπεριλαμβανομένης της πίσω πόρτας, χρησιμοποιώντας το σύστημα εισόδου χωρίς κλειδί.

Η απόσταση λειτουργίας εξαρτάται από τις συνθήκες γύρω από το αυτοκίνητο. Για να λειτουργήσετε με ασφάλεια τα κουμπιά κλειδώματος και ξεκλειδώματος, πλησιάστε το αυτοκίνητο στο περίπου 1 μέτρο από την πόρτα.

Το σύστημα εισόδου χωρίς κλειδί δεν θα λειτουργήσει στις ακόλουθες συνθήκες:

- Όταν το Έξυπνο Κλειδί δεν είναι μέσα στην ακτίνα λειτουργίας.
- Όταν η μπαταρία του Έξυπνου Κλειδιού είναι άδεια.

Για πληροφορίες σχετικά με την αντικατάσταση της μπαταρίας, δείτε το «Μπαταρία» στο κεφάλαιο «8. Συντήρηση και κάντε το μόνος σας».

ΠΡΟΕΙΔΟΠΟΙΗΣΗ

Στα μοντέλα που είναι εξοπλισμένα με σύστημα Super Lock, εάν δεν ακολουθήετε τις παρακάτω προφυλάξεις μπορεί να οδηγηθείτε σε επικίνδυνες καταστάσεις. Βεβαιωθείτε ότι η ενεργοποίηση του συστήματος Super Lock γίνεται πάντα με ασφάλεια.

- **Όταν υπάρχουν επιβάτες στο αυτοκίνητο, ποτέ μην κλειδώνετε τις πόρτες με το Έξυπνο Κλειδί. Εάν το κάνετε, θα παγιδευτούν οι επιβάτες καθώς το σύστημα Super Lock αποτρέπει το άνοιγμα των πορτών από το εσωτερικό του αυτοκινήτου.**
- **Να λειτουργείτε το κουμπί κλειδώματος του Έξυπνου Κλειδιού όταν έχετε καθαρή ορατότητα του αυτοκινήτου. Με τον τρόπο αυτό θα αποφύγετε να παγιδευτεί κάποιος μέσα στο αυτοκίνητο μέσω της ενεργοποίησης του συστήματος του Super Lock.**

Κλείδωμα πορτών

1. Βάλτε τον διακόπτη της μίζας στο OFF και πάρτε το Έξυπνο Κλειδί μαζί σας.
2. Κλείστε όλες τις πόρτες και την πίσω πόρτα.

3. Πατήστε το κουμπί κλειδώματος “LOCK” (1) στο Έξυπνο Κλειδί.
4. Θα κλειδώσουν όλες οι πόρτες.
5. Λειτουργήστε τα χερούλια των πορτών για να βεβαιωθείτε ότι οι πόρτες κλείδωσαν.

ΠΡΟΣΟΧΗ

Μετά το κλείδωμα των πορτών με το Έξυπνο Κλειδί, βεβαιωθείτε ότι έχουν κλειδώσει οι πόρτες λειτουργώντας τα χερούλια τους.

Ξεκλείδωμα πορτών

Όταν παραλαμβάνετε το αυτοκίνητο, η λειτουργία ξεκλειδώματος πορτών είναι ρυθμισμένη στο να ξεκλειδώνουν όλες οι πόρτες με ένα πάτημα του κουμπιού “UNLOCK” (2). Η λειτουργία ξεκλειδώματος πορτών μπορεί να αλλάξει στην λειτουργία επιλεκτικού ξεκλειδώματος πορτών.

Λειτουργία ξεκλειδώματος όλων των πορτών:

1. Πατήστε το κουμπί ξεκλειδώματος “UNLOCK” (2) στο Έξυπνο Κλειδί.
2. Όλες οι πόρτες και η πίσω πόρτα θα ξεκλειδώσουν.

Λειτουργία επιλεκτικού ξεκλειδώματος:

1. Πατήστε το κουμπί ξεκλειδώματος “UNLOCK” (2) στο Έξυπνο Κλειδί.
2. Θα ξεκλειδώσει η πόρτα του οδηγού.
3. Πατήστε το κουμπί ξεκλειδώματος “UNLOCK” (2) πάλι στο Έξυπνο Κλειδί.
4. Θα ξεκλειδώσουν όλες οι πόρτες και η πίσω πόρτα.

Αλλαγή της λειτουργίας ξεκλειδώματος:

Για να αλλάξετε την λειτουργία ξεκλειδώματος από την μία στην άλλη, πατήστε το κουμπί κλειδώματος “LOCK” 🔒 και ξεκλειδώματος “UNLOCK” 🔓 στο Έξυπνο Κλειδί ταυτόχρονα για περισσότερα από 4 δευτερόλεπτα:

- Όταν επιλεγεί η λειτουργία επιλεκτικού ξεκλειδώματος τα φλας θα αναβοσβήσουν 3 φορές.
- Όταν επιλεγεί η λειτουργία ξεκλειδώματος όλων των πορτών, τα αλάρμ θα αναβοσβήσουν μία φορά.

Όλες οι πόρτες θα κλειδώσουν αυτόματα εκτός εάν γίνει κάτι από τα παρακάτω μέσα σε 30 δευτερόλεπτα από την στιγμή που θα πατήσετε τον διακόπτη ξεκλειδώματος “UNLOCK” στο Έξυπνο Κλειδί ενώ οι πόρτες είναι κλειδωμένες. Εάν στην διάρκεια αυτών των 30 δευτερολέπτων το κουμπί ξεκλειδώματος “UNLOCK” στο Έξυπνο Κλειδί πατηθεί, όλες οι πόρτες θα κλειδώσουν αυτόματα μετά από ακόμη 30 δευτερόλεπτα.

- Άνοιγμα οποιασδήποτε πόρτας ή της πίσω πόρτας.
- Πάτημα του διακόπτη της μίζας.

Αυτόματο κλείδωμα:

Όλες οι πόρτες θα κλειδώσουν αυτόματα, εκτός εάν γίνει κάποια από τις παρακάτω ενέργειες μέσα σε 30 δευτερόλεπτα από την στιγμή που πατήσετε το κουμπί ξεκλειδώματος στο Έξυπνο Κλειδί, ενώ οι πόρτες είναι κλειδωμένες. Εάν στην διάρκεια του χρόνου των 30 δευτερολέπτων πατήσετε το κουμπί ξεκλειδώματος 🔓 στο Έξυπνο Κλειδί, όλες οι πόρτες θα κλειδώσουν αυτόματα μετά από άλλα 30 δευτερόλεπτα.

- Ανοίξετε οποιαδήποτε πόρτα ή την πίσω πόρτα.
- Πατήσετε τον διακόπτη της μίζας.

ΛΕΙΤΟΥΡΓΙΑ ΤΩΝ ΦΛΑΣ

Όταν κλειδώνετε ή ξεκλειδώνετε τις πόρτες ή την πίσω πόρτα με τον διακόπτη επερώτησης ή την λειτουργία εισόδου με το τηλεχειριστήριο, τα φλας θα αναβοσβήσουν για επιβεβαίωση.

Οι ακόλουθες περιγραφές δείχνουν πως θα ενεργοποιηθούν τα φλας όταν κλειδώνετε ή ξεκλειδώνετε τις πόρτες ή την πίσω πόρτα.

Λειτουργία των φλας

Λειτουργία	ΚΛΕΙΔΩΜΑ ΠΟΡΤΑΣ	ΕΠΙΛΕΚΤΙΚΟ ΞΕΚΛΕΙΔΩΜΑ ΠΟΡΤΑΣ	ΞΕΚΛΕΙΔΩΜΑ ΠΟΡΤΑΣ
Σύστημα Έξυπνου Κλειδιού (χρήση χερουλιού πόρτας ή διακόπτη επερώτησης πίσω πόρτας)	ΑΛΑΡΜ – **μία φορά**	ΑΛΑΡΜ – **δύο φορές (αναβοσβήνουν γρήγορα)**	ΑΛΑΡΜ – **δύο φορές**
Σύστημα εισόδου χωρίς κλειδί (χρήση κουμπιού 🔒 ή 🔓)	ΑΛΑΡΜ – **μία φορά**	ΑΛΑΡΜ – **δύο φορές (αναβοσβήνουν γρήγορα)**	ΑΛΑΡΜ – **δύο φορές**

ΣΥΣΤΗΜΑ ΑΣΦΑΛΕΙΑΣ

Το αυτοκίνητό σας είναι εξοπλισμένο με ένα ή και με τα δύο ακόλουθα συστήματα ασφαλείας:

- Σύστημα προειδοποίησης κλοπής (όπου υπάρχει)
- Σύστημα ακινητοποίησης αυτοκινήτου Nissan (NATS*)

Η κατάσταση ασφαλείας φαίνεται από το ενδεικτικό φως ασφαλείας.

(* Σύστημα ακινητοποίησης, Immobilizer)

ΣΥΣΤΗΜΑ ΠΡΟΕΙΔΟΠΟΙΗΣΗΣ ΚΛΟΠΗΣ (όπου υπάρχει)

Το σύστημα προειδοποίησης κλοπής παρέχει οπτικά και ηχητικά σήματα συναγερμού εάν παρενοχληθούν τμήματα του αυτοκινήτου.

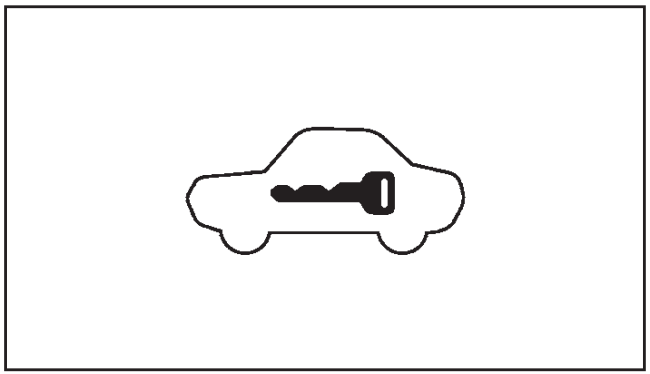

Ενδεικτικό φως ασφαλείας

Το ενδεικτικό φως ασφαλείας, που βρίσκεται στους μετρητές, λειτουργεί όποτε ο διακόπτης της μίζας είναι στην θέση LOCK, OFF ή ACC. Αυτό είναι φυσιολογικό.

Πως να ενεργοποιήσετε το σύστημα:

1. Κλείστε όλα τα παράθυρα.
2. Πατήστε τον διακόπτη της μίζας στην θέση OFF (μοντέλα με Έξυπνο Κλειδί) ή βγάλτε τον κλειδί από τον διακόπτη της μίζας (μοντέλα χωρίς σύστημα Έξυπνου Κλειδιού).
3. Κλείστε και κλειδώστε όλες τις πόρτες και το καπό. Οι πόρτες μπορούν να κλειδώσουν με το τηλεχειριστήριο ή με το σύστημα του Έξυπνου Κλειδιού (όπου υπάρχει).

   Μοντέλα με σύστημα Έξυπνου Κλειδιού: Εάν μία πόρτα ή το καπό είναι ανοικτά, θα ηχήσουν 12 σύντομα μπιπ. Το αυτοκίνητο δεν θα κλειδώσει και ο συναγερμός δεν θα ενεργοποιηθεί. Εάν ο συναγερμός ενεργοποιηθεί και το καπό είναι ανοικτό, θα ηχήσει ένα δυνατό συνεχόμενο μπιπ για 20 δευτερόλεπτα.

   Μοντέλα χωρίς σύστημα Έξυπνου Κλειδιού: Εάν μία πόρτα είναι ανοικτή, το αυτοκίνητο δεν θα κλειδώσει και ο συναγερμός δεν θα ενεργοποιηθεί. Το αυτοκίνητο θα κλειδώσει εάν είναι ανοικτό μόνο το καπό.
4. Επιβεβαιώστε ότι το ενδεικτικό φως ασφαλείας ανάβει. Το ενδεικτικό φως ασφαλείας αναβοσβήνει γρήγορα για περίπου 20 δευτερόλεπτα και στην συνέχεια αναβοσβήνει αργά. Το σύστημα έχει τώρα ενεργοποιηθεί. Εάν στην διάρκεια των 20 δευτερολέπτων, η πόρτα ξεκλειδώσει με το τηλεχειριστήριο ή το σύστημα του Έξυπνου Κλειδιού (όπου υπάρχει) ή πατήσετε τον διακόπτη της μίζας στην θέση ON, το σύστημα δεν θα ενεργοποιηθεί.

Ακόμη και εάν ο οδηγός ή επιβάτες είναι μέσα στο αυτοκίνητο, το σύστημα θα ενεργοποιηθεί με όλες τις πόρτες κλειδωμένες και τον διακόπτη της μίζας σβηστό. Πατήστε τον διακόπτη της μίζας στην θέση ON για να κλείσετε το σύστημα.

Εάν το σύστημα δεν λειτουργεί σωστά, θα ακουστεί ένας σύντομος ήχος μπιπ 5 φορές κατά την ενεργοποίησή του. Ζητήστε τον έλεγχο του συστήματος από εξουσιοδοτημένο συνεργείο Nissan ή εξειδικευμένο συνεργείο.

Λειτουργία του συστήματος προειδοποίησης κλοπής

Το σύστημα θα δώσει τον ακόλουθο συναγερμό:

- Τα αλάρμ θα αναβοσβήσουν και ο συναγερμός ηχεί διακεκομμένα για 28 δευτερόλεπτα. (Ο συναγερμός θα επαναλάβει 8 φορές).
- Τα αλάρμ σβήνουν αυτόματα μετά τον προκαθορισμένο χρόνο. Ωστόσο ο συναγερμός ενεργοποιείται πάλι εάν το αυτοκίνητο ενοχληθεί ξανά.

Ο συναγερμός ενεργοποιείται όταν:

- Ανοίξετε την πόρτα χωρίς την χρήση του τηλεχειριστηρίου ή του συστήματος Έξυπνου Κλειδιού (όπου υπάρχει).
- Ανοιχτεί το καπό.
- Ανοιχτεί το κύκλωμα της μίζας χωρίς την χρήση του κλειδιού του ιδιοκτήτη.

Πώς να σταματήσετε τον συναγερμό:

- Ο συναγερμός θα σταματήσει μόνο ξεκλειδώνοντας κάποια πόρτα πατώντας το κουμπί ξεκλειδώματος “UNLOCK” στο τηλεχειριστήριο ή το

Έξυπνο Κλειδί (όπου υπάρχει).

- Ο συναγερμός θα σταματήσει εάν γυρίσετε τον διακόπτη της μίζας στην θέση ON με το τηλεχειριστήριο ή εάν κρατήσετε το Έξυπνο Κλειδί (όπου υπάρχει) πάνω στον πιεζόμενο διακόπτη της μίζας ενώ τον πατάτε.

ΑΝΤΙΚΛΕΠΤΙΚΟ ΣΥΣΤΗΜΑ NISSAN (NATS)

Το Αντικλεπτικό Σύστημα NISSAN (NATS) δεν αφήνει την μηχανή να πάρει μπροστά χωρίς την χρήση καταχωρημένου στο σύστημα κλειδιού NATS.

Εάν ο κινητήρας δεν παίρνει μπροστά με την χρήση καταχωρημένου κλειδιού NATS, μπορεί αυτό να οφείλεται σε:

- Άλλο κλειδί NATS.
- Αυτόματο σύστημα πληρωμής διοδίων.
- Αυτόματο σύστημα πληρωμής.
- Άλλες μονάδες που μεταδίδουν παρόμοια σήματα.

Βάλτε μπροστά την μηχανή χρησιμοποιώντας την ακόλουθη διαδικασία:

1. Αφαιρέστε οποιοδήποτε αντικείμενο μπορεί να προκαλεί την παρεμβολή, μακριά από το κλειδί NATS.
2. Αφήστε τον διακόπτη της μίζας στην θέση ON για περίπου 5 δευτερόλεπτα.
3. Βάλτε τον διακόπτη της μίζας στην θέση OFF ή LOCK και περιμένετε περίπου 10 δευτερόλεπτα.
4. Επαναλάβατε πάλι τα βήματα 2 και 3.
5. Βάλτε μπροστά τον κινητήρα.
6. Επαναλάβετε τα παραπάνω βήματα έως ότου όλες οι πιθανές παρεμβολές να έχουν περιοριστεί.

Εάν αυτή η διαδικασία επιτρέπει την εκκίνηση του κινητήρα, η Nissan συνιστά να τοποθετήσετε το καταχωρημένο κλειδί του NATS ξεχωριστά από άλλες μονάδες, για να αποφύγετε την παρεμβολή.

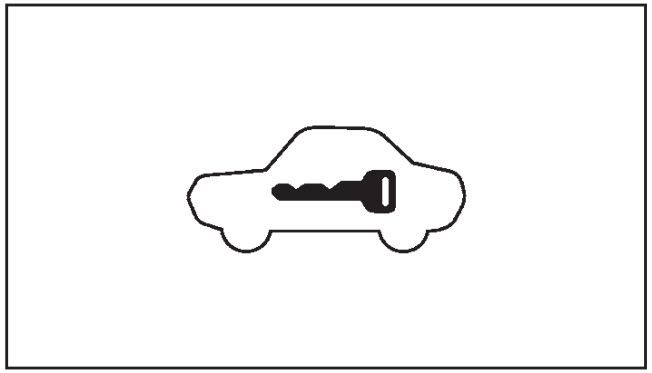

Ενδεικτικό φως ασφαλείας

Το ενδεικτικό φως ασφαλείας βρίσκεται στους μετρητές. Δείχνει την κατάσταση του NATS.

Το φως λειτουργεί όταν ο διακόπτης της μίζας είναι στην θέση LOCK, OFF ή ACC. Το ενδεικτικό φως ασφαλείας δείχνει ότι τα συστήματα ασφαλείας του αυτοκινήτου λειτουργούν κανονικά.

Εάν το NATS δεν λειτουργεί κανονικά, το φως αυτό θα παραμείνει αναμμένο ακόμη και όταν γυρίσετε τον διακόπτη της μίζας στην θέση ON.

Εάν το φως παραμένει αναμμένο και / ή η μηχανή δεν παίρνει μπροστά, αποτανθείτε το συντομότερο σε εξουσιοδοτημένο συνεργείο Nissan ή εξειδικευμένο συνεργείο για συντήρηση του NATS. Πριν επισκεφθείτε το εξουσιοδοτημένο συνεργείο Nissan ή το εξειδικευμένο συνεργείο, βεβαιωθείτε ότι θα έχετε μαζί σας όλα τα κλειδιά NATS του αυτοκινήτου.

ΠΡΟΕΙΔΟΠΟΙΗΣΗ

- **Πριν κλείσετε το καπό και προκειμένου να αποφύγετε τραυματισμό ή ζημιά, βεβαιωθείτε ότι δεν υπάρχουν εμπόδια γύρω από το καπό.**
- **Το καπό πρέπει να είναι κλειστό και ασφαλισμένο πριν ξεκινήσετε το αυτοκίνητο. Σε διαφορετική περίπτωση το καπό μπορεί να ανοίξει και να προκληθεί ατύχημα.**
- **Για να αποφύγετε τραυματισμό, ποτέ μην ανοίγετε το καπό εάν βγαίνει ατμός ή καπνός από τον χώρο της μηχανής.**

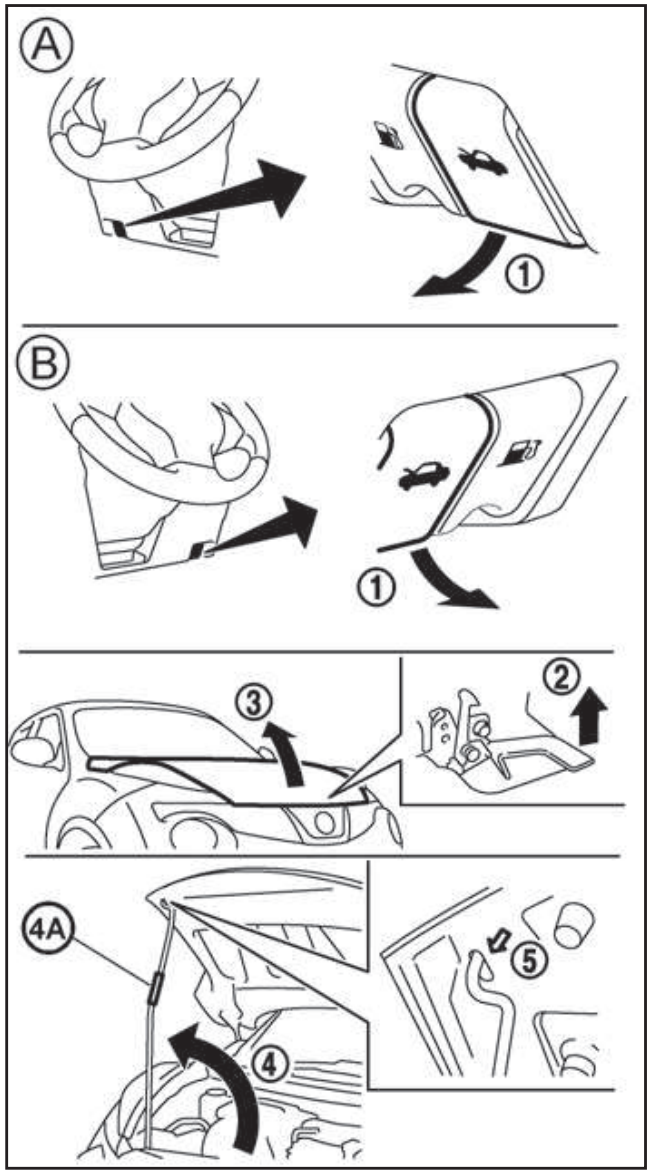

3-19

(A) Αριστερότίμονα μοντέλα

(B) Δεξιοτίμονα μοντέλα

ΑΝΟΙΓΜΑ ΚΑΠΟ

1. Τραβήξτε την λαβή απελευθέρωσης κλειδαριάς καπό (1) που βρίσκεται κάτω από το ταμπλό των οργάνων, το καπό θα ανασηκωθεί ελαφρά.
2. Εντοπίστε τον μοχλό (2) ανάμεσα στο καπό και την γρίλια και σπρώξτε τον προς τα πάνω με τα δάχτυλά σας.
3. Σηκώστε το καπό (3).
4. Βγάλτε την ράβδο στήριξης (4) και βάλτε την στην υποδοχή (5).

Κρατήστε τα καλυμμένα μέρη (A) όταν βγάζετε ή τοποθετείτε την ράβδο στήριξης. Αποφύγετε την επαφή με τα μεταλλικά μέρη, καθώς μπορεί να είναι ζεστά αμέσως μετά το σβήσιμο του κινητήρα.

ΚΛΕΙΣΙΜΟ ΚΑΠΟ

ΠΡΟΣΟΧΗ

Πριν κλείσετε το καπό, βεβαιωθείτε ότι έχετε ελευθερώσει την ράβδο στήριξης και την έχετε αποθηκεύσει στην αρχική της θέση. Σε διαφορετική περίπτωση η ράβδος στήριξης μπορεί να πάθει ζημιά.

1. Βάλτε την ράβδο στήριξης πίσω στην αρχική της θέση.
2. Μετακινήστε το καπό αργά κάτω για να πιάσει η κλειδαριά. Πιέστε το καπό κάτω για να ασφαλίσει καλά στην θέση του.

ΠΙΣΩ ΠΟΡΤΑ

ΠΡΟΕΙΔΟΠΟΙΗΣΗ

- **Να βεβαιώνεστε πάντα ότι η πίσω πόρτα έχει κλείσει καλά ώστε να μην ανοίξει ενώ οδηγείτε.**
- **Μην οδηγείτε με την πίσω πόρτα ανοιχτή. Μπορεί επικίνδυνα καυσαέρια της εξάτμισης να μπουν μέσα στον χώρο των επιβατών.**

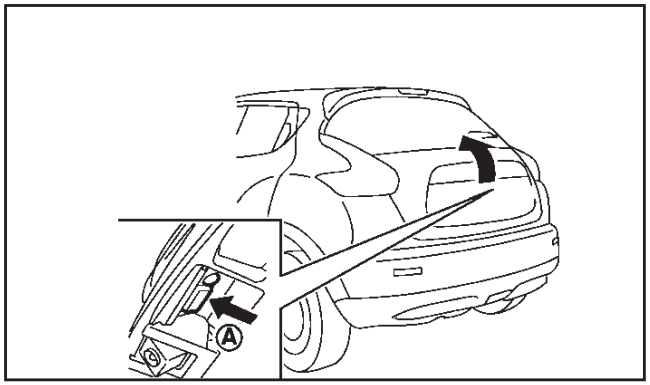

Για να ανοίξετε την πίσω πόρτα, ξεκλειδώστε την και σπρώξτε τον διακόπτη ανοίγματος (A). Τραβήξτε επάνω την πίσω πόρτα για να την ανοίξετε.

Η πίσω πόρτα μπορεί να ξεκλειδώσει με:

- Το πάτημα του διακόπτη επερώτησης στην πίσω πόρτα (όπου υπάρχει). (Δείτε το «Σύστημα Έξυπνου Κλειδιού (όπου υπάρχει)» πιο πριν).
- Το πάτημα του κουμπιού ξεκλειδώματος “UNLOCK” στο Έξυπνο Κλειδί (όπου υπάρχει). (Δείτε το «Σύστημα Έξυπνου Κλειδιού (όπου υπάρχει)» πιο πριν).
- Το πάτημα του κουμπιού “UNLOCK” στο τηλεχειριστήριο (όπου υπάρχει). (Δείτε το «Σύστημα εισόδου χωρίς κλειδί (όπου υπάρχει)» πιο πριν).
- Το πάτημα του διακόπτη ηλεκτρικής κλειδαριάς πόρτας στην θέση “UNLOCK”.

ΜΟΧΛΟΣ ΑΠΕΛΕΥΘΕΡΩΣΗΣ ΠΙΣΩ ΠΟΡΤΑΣ

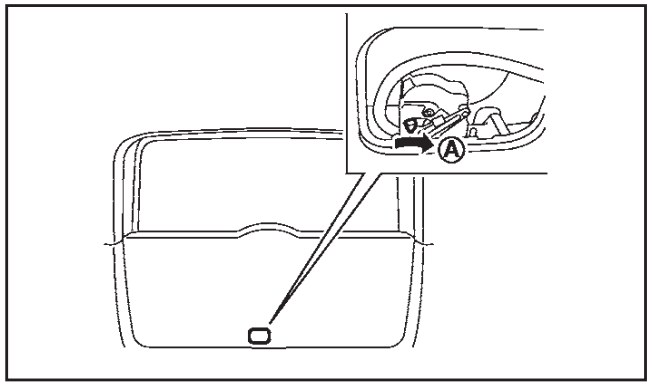

Εάν δεν μπορείτε να ανοίξετε την πίσω πόρτα λόγω άδειας μπαταρίας, ακολουθήστε αυτά τα βήματα.

1. Βγάλτε το κάλυμμα στο εσωτερικό της πίσω πόρτας χρησιμοποιώντας κατάλληλο εργαλείο.
2. Μετακινήστε τον μοχλό προς την κατεύθυνση (A) όπως φαίνεται στην εικόνα για να ανοίξετε την πίσω πόρτα.

Αποτανθείτε σε εξουσιοδοτημένο συνεργείο Nissan ή εξειδικευμένο συνεργείο το συντομότερο για επισκευή.

ΠΟΡΤΑΚΙ ΡΕΖΕΡΒΟΥΑΡ ΚΑΥΣΙΜΟΥ

ΠΡΟΕΙΔΟΠΟΙΗΣΗ

- **Το καύσιμο είναι εξαιρετικά εύφλεκτο και κάτω από ειδικές συνθήκες ιδιαίτερα εκρηκτικό. Μπορεί να καείτε ή να τραυματιστείτε σοβαρά εάν δεν το χρησιμοποιήσετε σωστά και με προσοχή. Όταν βάζετε καύσιμο, σβήνετε πάντα την μηχανή, μην καπνίζετε και μην επιτρέπετε σε γυμνή φλόγα ή σπινθήρες να πλησιάσουν το αυτοκίνητο.**
- **Το καύσιμο μπορεί να είναι υπό πίεση. Για να αποφύγετε την εκτόξευση του καυσίμου και τον πιθανό τραυματισμό σας, γυρίζετε την τάπα κατά μισή στροφή και περιμένετε να ακουστεί ο σφυρικτός ήχος. Στην συνέχεια βγάλτε την τάπα.**
- **Όταν αντικαθιστάτε την τάπα του καυσίμου να χρησιμοποιείτε μόνο γνήσια τάπα NISSAN ή ισάξια. Η γνήσια τάπα NISSAN έχει ενσωματωμένη βαλβίδα ασφαλείας, απαραίτητη για την σωστή λειτουργία τόσο του συστήματος καυσίμου όσο και του συστήματος ελέγχου καυσαερίων. Η χρήση λάθος τάπας μπορεί να έχει σαν αποτέλεσμα σοβαρή δυσλειτουργία και πιθανό τραυματισμό.**

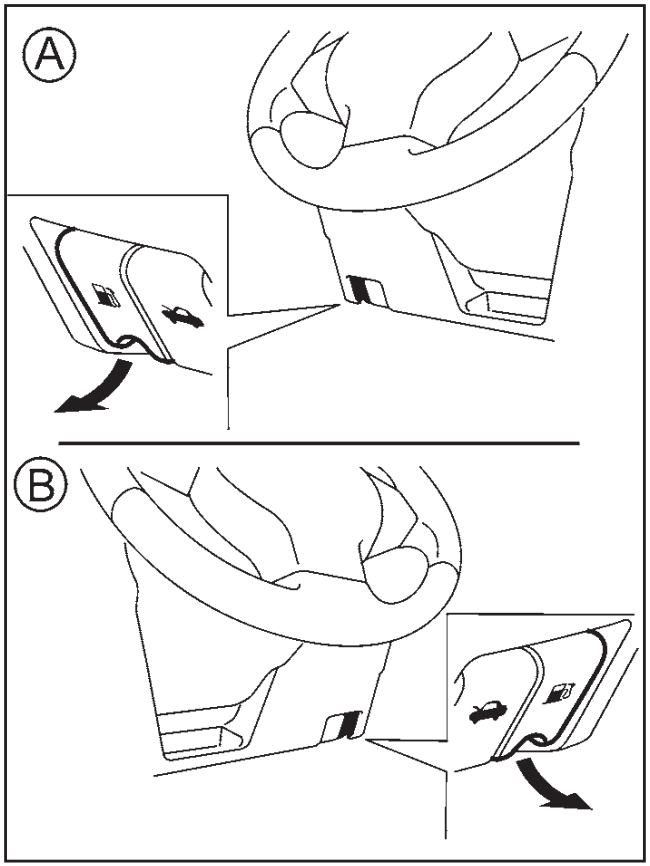

(A) Αριστεροτίμονα μοντέλα

(B) Δεξιοτίμονα μοντέλα

ΑΝΟΙΓΜΑ ΓΙΑ ΤΟ ΠΟΡΤΑΚΙ ΤΟΥ ΚΑΥΣΙΜΟΥ

Για να ανοίξετε το πορτάκι του καυσίμου, τραβήξτε τον μοχλό απελευθέρωσης για πορτάκι του ρεζερβουάρ καυσίμου.

ΤΑΠΑ ΓΕΜΙΣΜΑΤΟΣ ΚΑΥΣΙΜΟΥ

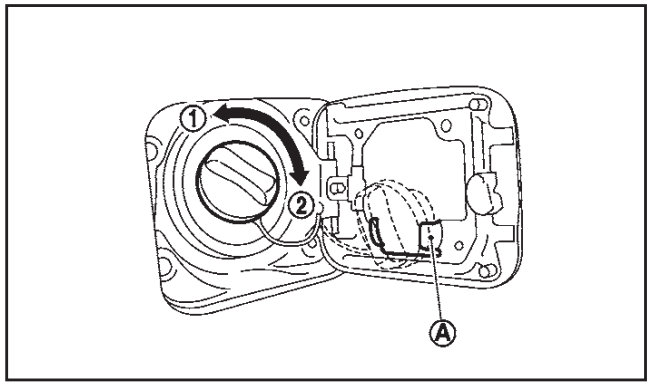

Η τάπα του καυσίμου είναι βιδωτή με καστάνια. Γυρίστε την τάπα προς τα αριστερά (1) για να την βγάλετε. Όταν έχετε βάλει καύσιμο, σφίξτε την τάπα προς τα δεξιά (2) έως ότου ακούσετε για περισσότερες από δύο φορές το χαρακτηριστικό κροτάλισμα.

Τοποθετήστε την τάπα του καυσίμου στην θέση συγκράτησης (A) όσο βάζετε καύσιμο.

ΠΡΟΣΟΧΗ

Εάν χυθεί καύσιμο πάνω στο αμάξωμα του αυτοκινήτου, ξεπλύνετε το με νερό για να αποφύγετε ζημιά στο χρώμα.

ΠΡΟΕΙΔΟΠΟΙΗΣΗ

Ποτέ μην ρυθμίζετε το τιμόνι όσο οδηγείτε για να μην αποσπάται η προσοχή σας.

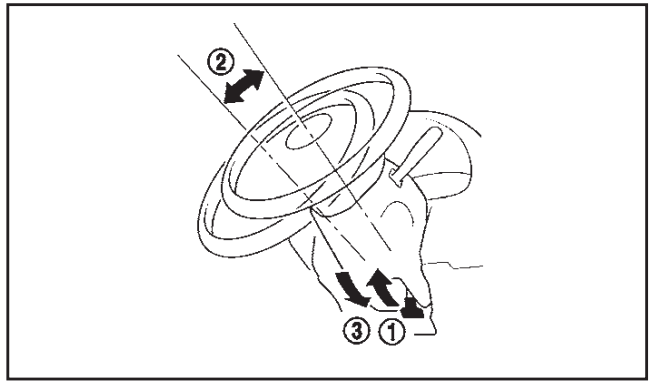

Ενώ τραβάτε τον μοχλό ασφάλισης (1) επάνω, ρυθμίστε το τιμόνι επάνω ή κάτω (2) έως ότου επιτύχετε την θέση που θέλετε.

Σπρώξτε τον μοχλό ασφάλισης κάτω (3) σταθερά για να κλειδώσει το τιμόνι στην θέση του.

ΠΡΟΕΙΔΟΠΟΙΗΣΗ

Ρυθμίστε την θέση όλων των καθρεπτών πριν ξεκινήσετε. Εάν τους ρυθμίζετε ενώ οδηγείτε μπορεί να αποσπαστεί η προσοχή σας.

ΕΣΩΤΕΡΙΚΟΣ ΚΑΘΡΕΠΤΗΣ

Κρατήστε τον εσωτερικό καθρέπτη και ρυθμίστε τον στην θέση που θέλετε.

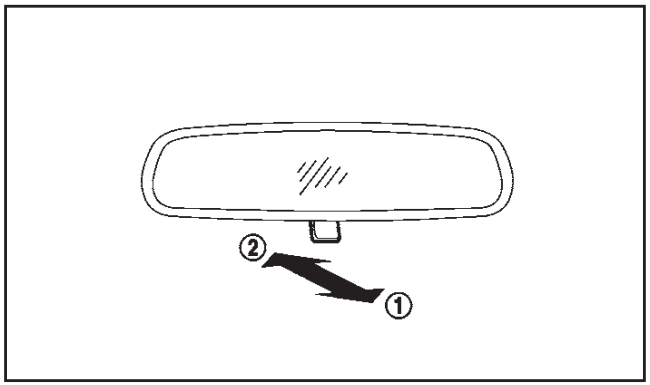

Τραβήξτε τον μοχλό ρύθμισης (1) όταν η αντανάκλαση από τους προβολείς του αυτοκινήτου πίσω σας εμποδίζει την ορατότητά σας την νύχτα.

Σπρώξτε τον μοχλό ρύθμισης (2) στην διάρκεια της ημέρας για καλύτερη ορατότητα προς τα πίσω.

ΕΞΩΤΕΡΙΚΟΙ ΚΑΘΡΕΠΤΕΣ

ΠΡΟΕΙΔΟΠΟΙΗΣΗ

- **Ποτέ μην ακουμπάτε τους εξωτερικούς καθρέπτες όταν αυτοί είναι σε κίνηση. Μπορεί να μαγκώσετε τα δάχτυλά σας ή να κάνετε ζημιά στον καθρέπτη.**
- **Ποτέ μην οδηγείτε με τους εξωτερικούς καθρέπτες διπλωμένους. Αυτό μειώνει την ορατότητά σας προς τα πίσω και μπορεί να προκληθεί ατύχημα.**
- **Τα αντικείμενα που βλέπετε από τον εξωτερικό καθρέπτη είναι πιο κοντά από ότι φαίνονται σε αυτόν (όπου υπάρχει).**
- **Οι διαστάσεις της εικόνας και η απόσταση στους εξωτερικούς καθρέπτες δεν είναι πραγματικά.**

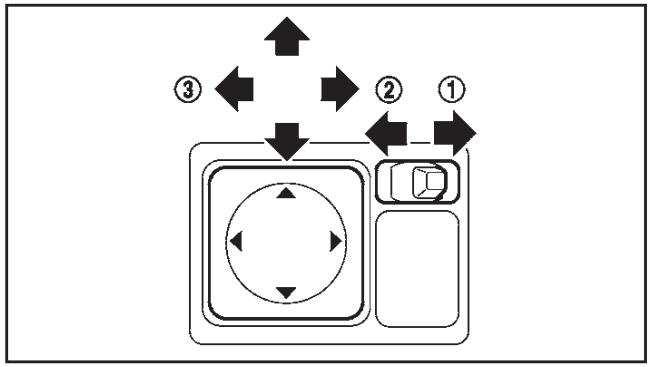

Ρύθμιση

Το χειριστήριο του εξωτερικού καθρέπτη λειτουργεί όταν ο διακόπτης της μίζας είναι στην θέση ACC ή ON.

1. Γυρίστε τον διακόπτη για να επιλέξτε τον δεξιό (R) (1) ή τον αριστερό (L) (2) καθρέπτη.
2. Ρυθμίστε τον κάθε καθρέπτη στην θέση που θέλετε πατώντας τον διακόπτη (3).

Ξεθάμπωμα (όπου υπάρχει)

Οι εξωτερικοί καθρέπτες θα θερμανθούν όταν ο διακόπτης αντιθαμβωτικού πίσω παρμπρίζ είναι σε λειτουργία.

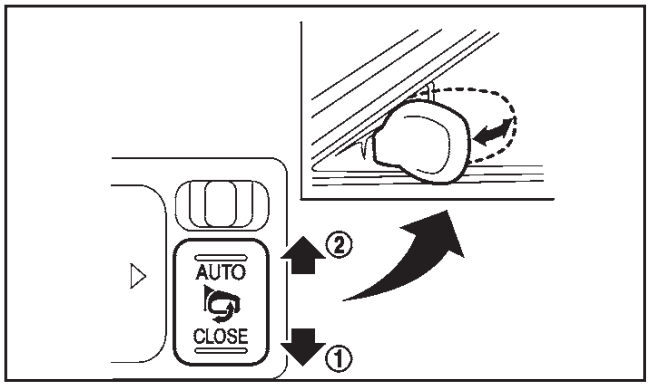

Δίπλωμα

Αυτόματη λειτουργία διπλώματος με εσωτερικό σύστημα κλειδώματος πόρτας (όπου υπάρχει):

Οι εξωτερικοί καθρέπτες διπλώνουν αυτόματα με το εσωτερικό σύστημα κλειδώματος πόρτας. Η λειτουργία μπορεί να χρησιμοποιηθεί όσο ο διακόπτης είναι στην θέση “AUTO” (2).

- Οι εξωτερικοί καθρέπτες διπλώνουν αυτόματα όταν κλειδώνει η πόρτα με τον διακόπτη επερώτησης στο χερούλι της πόρτας ή με το σύστημα εισόδου χωρίς κλειδί.

- Οι εξωτερικοί καθρέπτες ξεκλειδώνουν όταν ο διακόπτης της μίζας τοποθετηθεί στην θέση ACC ή ON.

ΠΡΟΕΙΔΟΠΟΙΗΣΗ

- **Όταν ο εξωτερικός καθρέπτης διπλώνει / ξεδιπλώνει με το χέρι, ανάλογα με την θέση του διακόπτη, ο εξωτερικός καθρέπτης μπορεί να αρχίσει να λειτουργεί γυρίζοντας τον διακόπτη της μίζας στην θέση ACC ή ON.**
- **Όταν ξεδιπλώνει ο εξωτερικός καθρέπτης με τον διακόπτη να είναι στην θέση "AUTO", ο καθρέπτης θα ξεδιπλώσει περισσότερο όταν γυρίσετε τον διακόπτη της μίζας στην θέση ACC ή ON.**

  Για να επιστρέψει στην αρχική του θέση, διπλώστε τον εξωτερικό καθρέπτη μία φορά.

Το ηλεκτρικό σύστημα ρύθμισης εξωτερικών καθρεπτών λειτουργεί όταν ο διακόπτης της μίζας είναι στην θέση ACC ή ON.

Οι εξωτερικοί καθρέπτες διπλώνουν αυτόματα όταν ο διακόπτης διπλώματος εξωτερικών καθρεπτών πατηθεί στην θέση "CLOSE" (1) και ξεδιπλώνουν όταν πατήσετε τον διακόπτη στην θέση "AUTO" (2).

ΠΡΟΣΟΧΗ

- **Εάν διπλώνετε και ξεδιπλώνετε συνεχόμενα τον εξωτερικό καθρέπτη, μπορεί ο διακόπτης να σταματήσει την λειτουργία του.**
- **Μην ακουμπάτε τους καθρέπτες όταν κινούνται. Το χέρι σας μπορεί να πιαστεί και μπορεί ο καθρέπτης να μην λειτουργήσει σωστά.**
- **Μην οδηγείτε με τους καθρέπτες διπλωμένους. Δεν θα μπορείτε να δείτε πίσω από το αυτοκίνητο.**
- **Εάν οι καθρέπτες είχαν διπλώσει ή ξεδιπλώσει με το χέρι, υπάρχει πιθανότητα ο καθρέπτης να μετακινηθεί μπροστά ή πίσω κατά την οδήγηση. Εάν οι καθρέπτες δίπλωσαν ή ξεδίπλωσαν με το χέρι, βεβαιωθείτε ότι τους ρυθμίσατε ηλεκτρικά πριν οδηγήσετε.**

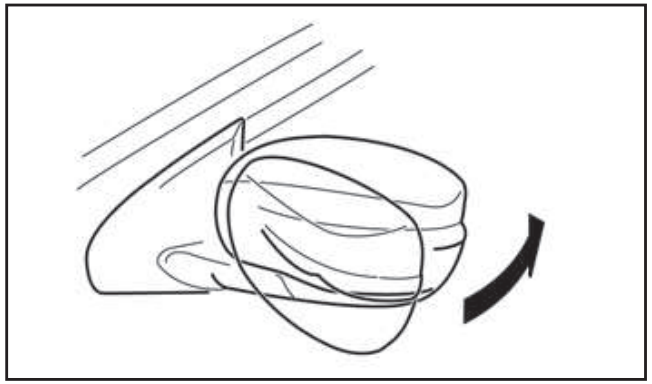

Τύπος ελέγχου με το χέρι:

Διπλώστε τον εξωτερικό καθρέπτη, σπρώχνοντάς τον προς το πίσω μέρος του αυτοκινήτου.

ΚΑΘΡΕΠΤΗΣ ΣΚΙΑΔΙΟΥ (όπου υπάρχει)

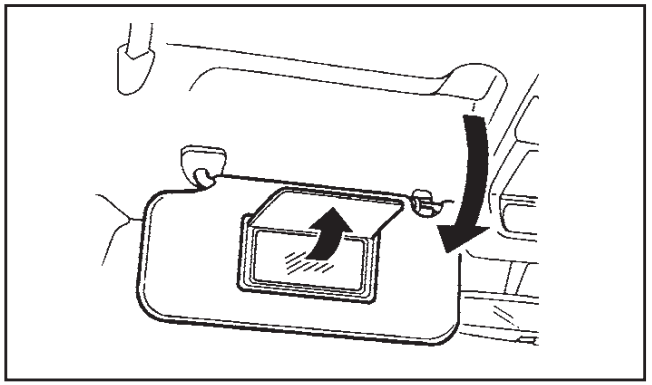

Για να χρησιμοποιήσετε τον καθρέπτη του μπροστινού σκιαδίου, τραβήξτε κάτω το σκιάδιο και ανοίξτε το κάλυμμα προς τα επάνω.

ΧΕΙΡΟΦΡΕΝΟ

ΠΡΟΕΙΔΟΠΟΙΗΣΗ

- **Ποτέ μην οδηγείτε έχοντας δεμένο το χειρόφρενο. Τα φρένα θα υπερθερμανθούν και δεν θα λειτουργούν οδηγώντας σε ατύχημα.**
- **Ποτέ μην λύνετε το χειρόφρενο από το εξωτερικό του αυτοκινήτου. Εάν το αυτοκίνητο κινηθεί θα είναι αδύνατο να πατήσετε το φρένο και θα προκληθεί ατύχημα.**
- **Ποτέ μην χρησιμοποιείτε ταχύτητα αντί για το χειρόφρενο. Όταν παρκάρετε να βεβαιώνεστε ότι έχετε δέσει το χειρόφρενο.**
- **Ποτέ μην αφήνετε παιδιά ή ενήλικες που απαιτούν την φροντίδα άλλων μόνους τους μέσα στο αυτοκίνητο. Μπορεί κατά λάθος να λύσουν το χειρόφρενο και να εμπλακούν σε σοβαρό ατύχημα.**

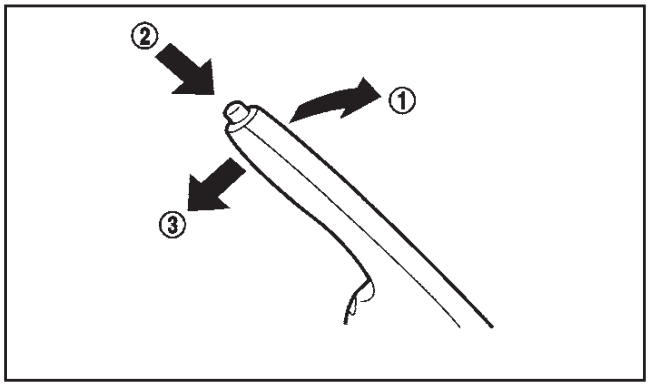

Για να δέσετε το χειρόφρενο, τραβήξτε επάνω τον μοχλό του χειρόφρενου (1).

Για να λύσετε το χειρόφρενο, πατήστε και κρατήστε το πεντάλ του φρένου. Τραβήξτε ελαφρά επάνω τον μοχλό του χειρόφρενου, πατήστε το κουμπί (2) και στην συνέχεια χαμηλώστε τελείως τον μοχλό (3).

Πριν οδηγήσετε, βεβαιωθείτε ότι έχει σβήσει το προειδοποιητικό φως του χειρόφρενου.

4 Οθόνη ενδείξεων, Καλοριφέρ, air conditioner και ηχοσύστημα

Προφυλάξεις ασφαλείας....4-2
Οθόνη οπισθοπορείας (όπου υπάρχει) 4-2
Πώς να διαβάσετε τις γραμμές που εμφανίζονται 4-3
Διαφορά ανάμεσα στις πραγματικές και τις εκτιμώμενες αποστάσεις....4-3
Πρακτικές συμβουλές....4-5
Οθόνη οπισθοπορείας και περιμετρικής ορατότητας (όπου υπάρχει) 4-6
Λειτουργία 4-8
Γραμμές καθοδήγησης....4-9
Διαφορά ανάμεσα στις πραγματικές και τις εκτιμώμενες αποστάσεις 4-12
Ανίχνευση κινούμενου αντικειμένου (MOD) 4-14
Πώς να ρυθμίσετε την άποψη της οθόνης....4-16
Ρυθμίσεις οθόνης περιμετρικής ορατότητας 4-16
Πρακτικές συμβουλές....4-17
Αεραγωγοί 4-17
Κεντρικός αεραγωγός....4-17
Πλευρικοί αεραγωγοί....4-17
Καλοριφέρ και air conditioner....4-18
Πρακτικές συμβουλές (για το αυτόματο air conditioner) 4-18
Air conditioner ρυθμιζόμενο με το χέρι....4-19
Αυτόματο air conditioner (Μοντέλα με Σύστημα Δυναμικού Ελέγχου Nissan) 4-22
Ρύθμιση οικονομίας κλιματιστικού (CLIMATE ECO)....4-24
Συντήρηση του air conditioner....4-24
Ηχοσύστημα 4-25
Προφυλάξεις για την λειτουργία του ηχοσυστήματος....4-25
Υποδοχή Εξωτερικών Πηγών Ήχου (AUX/USB) (όπου υπάρχει) 4-30
Κεραία....4-30
Ραδιόφωνο LW-MW-FM με CD και AUX (Τύπος A – όπου υπάρχει)....4-31
Αντικλεπτικό σύστημα....4-32
Κύρια λειτουργία του ηχοσυστήματος....4-32
Λειτουργία του ραδιοφώνου....4-33
Κουμπί MENU....4-35
Λειτουργία του CD 4-36
Κουμπί AUX 4-37
Ραδιόφωνο FM AM με CD Player (όπου υπάρχει)....4-37
Κύρια λειτουργία του ηχοσυστήματος....4-38
Λειτουργία του ραδιοφώνου....4-38
Κουμπί SETUP....4-40
Λειτουργία του CD Player....4-42
Υποδοχή AUX 4-44
Λειτουργία μνήμης USB (όπου υπάρχει) 4-44
Λειτουργία iPod player (όπου υπάρχει) 4-45
Λειτουργία ηχοσυστήματος Bluetooth® 4-47
Ραδιόφωνο FM AM με CD Player και AUX (όπου υπάρχει)....4-52
Κύρια λειτουργία του ηχοσυστήματος....4-52
Λειτουργία του CD player....4-53
Λειτουργία του ραδιοφώνου FM-AM....4-55
Ενσωμάτωση κινητού τηλεφώνου (όπου υπάρχει) 4-56
Λειτουργία Bluetooth® κινητού τηλεφώνου....4-56
Ενσωμάτωση κινητού τηλεφώνου για το ραδιόφωνο FM AM με CD ...4-61
Λειτουργία Bluetooth® κινητού τηλεφώνου....4-61
Hands free έλεγχος τηλεφώνου 4-64
Διακόπτες τιμονιού (όπου υπάρχει) 4-67
NissanConnect (όπου υπάρχει) 4-67
Διακόπτες τιμονιού για τον έλεγχο του ηχοσυστήματος (όπου υπάρχει) 4-68
Έλεγχος ηχοσυστήματος 4-68
Τηλέφωνο αυτοκινήτου ή CB....4-68

ΠΡΟΕΙΔΟΠΟΙΗΣΗ

- **Μην ρυθμίζετε το καλοριφέρ, το air conditioner ή το ηχοσύστημα όσο οδηγείτε, για να μην αποσπάται η προσοχή σας από την οδήγηση.**
- **Εάν παρατηρήσετε ξένα αντικείμενα να έχουν μπει στο σύστημα, εάν χυθεί κάποιο υγρό πάνω στο σύστημα ή παρατηρήσετε καπνό ή καυσαέρια να βγαίνουν από το σύστημα ή οποιαδήποτε άλλη δυσλειτουργία, σταματήστε να χρησιμοποιείτε το σύστημα αμέσως και αποτανθείτε στο πλησιέστερο εξουσιοδοτημένο συνεργείο Nissan ή εξειδικευμένο συνεργείο. Εάν αδιαφορήσετε για τέτοιου είδους καταστάσεις μπορεί να οδηγηθείτε σε ατύχημα, φωτιά ή ηλεκτροπληξία.**
- **Μην αποσυναρμολογείτε ή κάνετε μετατροπή στο σύστημα. Εάν το κάνετε μπορεί να οδηγηθείτε σε ατύχημα, φωτιά ή ηλεκτροπληξία.**

ΠΡΟΣΟΧΗ

Μην χρησιμοποιείτε το σύστημα για μεγάλα χρονικά διαστήματα όταν δεν λειτουργεί η μηχανή για να μην αδειάσει η μπαταρία του αυτοκινήτου.

ΟΘΟΝΗ ΟΠΙΣΘΟΠΟΡΕΙΑΣ
(όπου υπάρχει)

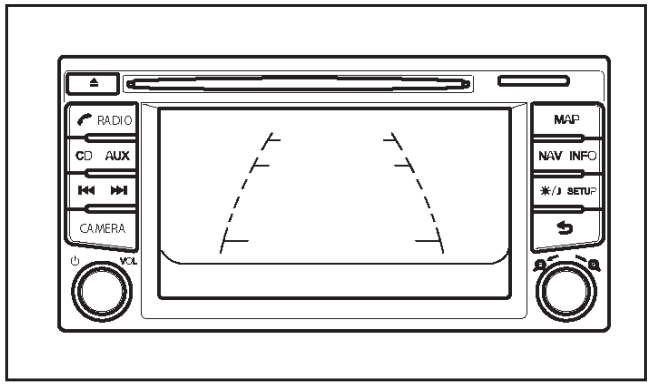

Όταν ο επιλογέας ταχυτήτων είναι στην όπισθεν (R), η οθόνη (NissanConnect) σας δίνει την εικόνα από το πίσω μέρος του αυτοκινήτου.

Το σύστημα είναι σχεδιασμένο σαν βοήθεια στον οδηγό για να εντοπίσει μεγάλα σταθερά αντικείμενα. Προορισμός τους είναι να βοηθήσει στην αποφυγή ζημιάς στο αυτοκίνητο όταν κάνει όπισθεν. Το σύστημα δεν θα εντοπίσει μικρά αντικείμενα κάτω από τον προφυλακτήρα και μπορεί να μην εντοπίσει αντικείμενα κοντά στον προφυλακτήρα ή πάνω στο έδαφος.

ΠΡΟΕΙΔΟΠΟΙΗΣΗ

- **Η κάμερα οπισθοπορείας διευκολύνει αλλά δεν υποκαθιστά την διαδικασία σωστής οπισθοπορείας. Να γυρίζετε πάντα το κεφάλι σας και να ελέγχετε οπτικά ότι είναι ασφαλές να κινηθείτε προς τα πίσω πριν προχωρήσετε. Να κινήστε πάντα αργά.**
- **Τα αντικείμενα που εμφανίζονται στην οθόνη οπισθοπορείας διαφέρουν από την πραγματική τους απόσταση γιατί χρησιμοποιείται ευρυγώνιος φακός.**
- **Τα αντικείμενα στην οθόνη οπισθοπορείας θα εμφανιστούν οπτικά αντίθετα, όπως αυτά που βλέπετε στους εσωτερικούς και εξωτερικούς καθρέπτες.**
- **Βεβαιωθείτε ότι η πίσω πόρτα έχει κλείσει καλά όταν κάνετε όπισθεν.**
- **Το κάτω τμήμα του προφυλακτήρα και τα σημεία των γωνιών δεν μπορούν να εμφανισθούν στην κάμερα οπισθοπορείας λόγω τους περιορισμού στο πεδίο όρασής της.**
- **Μην τοποθετείτε κάτι πάνω στην κάμερα οπισθοπορείας. Η κάμερα οπισθοπορείας είναι τοποθετημένη πάνω από την πινακίδα με τον αριθμό κυκλοφορίας.**
- **Όταν πλένετε το αυτοκίνητο με νερό με υψηλή πίεση, βεβαιωθείτε ότι δεν ψεκάζετε την περιοχή γύρω από την κάμερα. Σε διαφορετική περίπτωση το νερό μπορεί να μπει στην μονάδα της κάμερας προκαλώντας υγρασία στους φακούς, δυσλειτουργία, φωτιά ή βραχυκύκλωμα.**
- **Μην χτυπάτε την κάμερα. Είναι όργανο ακριβείας. Σε διαφορετική περίπτωση μπορεί να δυσλειτουργεί ή να προκληθεί ζημιά που να έχει σαν αποτέλεσμα φωτιά ή βραχυκύκλωμα.**

ΠΡΟΣΟΧΗ

Υπάρχει ένα διαφανές πλαστικό κάλυμμα πάνω από την κάμερα. Μην γρατσουνίσετε το κάλυμμα όταν καθαρίζετε την βρωμιά ή το χιόνι από αυτό.

ΠΩΣ ΝΑ ΔΙΑΒΑΣΕΤΕ ΤΙΣ ΓΡΑΜΜΕΣ ΠΟΥ ΕΜΦΑΝΙΖΟΝΤΑΙ ΣΤΗΝ ΟΘΟΝΗ

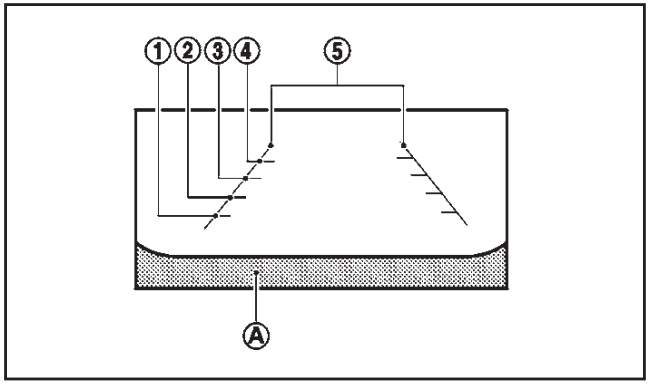

ΠΡΟΕΙΔΟΠΟΙΗΣΗ

- **Χρησιμοποιήστε τις γραμμές που εμφανίζονται σαν αναφορά. Οι γραμμές επηρεάζονται κατά πολύ από τον αριθμό των επιβατών, την στάθμη του καυσίμου, την θέση του αυτοκινήτου, την κατάσταση του δρόμου και την κλίση του δρόμου. Να ελέγχετε πάντα με τα μάτια σας κατευθείαν γύρω από το αυτοκίνητο όταν κάνετε όπισθεν.**
- **Η γραμμή καθοδήγησης για την απόσταση και η γραμμή πλάτους του αυτοκινήτου θα πρέπει να χρησιμοποιούνται μόνο σαν αναφορά όταν το αυτοκίνητο είναι σε επίπεδο, ασφαλτοστρωμένο δρόμο. Η απόσταση που εμφανίζεται στην οθόνη είναι μόνο για αναφορά και μπορεί να είναι διαφορετική από την πραγματική απόσταση ανάμεσα στο αυτοκίνητο και τα αντικείμενα που εμφανίζονται.**
- **Όταν κάνετε όπισθεν προς τα επάνω σε έδαφος με κλίση, τα αντικείμενα που φαίνονται στην οθόνη είναι πιο μακριά από όσο εμφανίζονται. Όταν κάνετε όπισθεν προς τα κάτω σε έδαφος με κλίση, τα αντικείμενα που φαίνονται στην οθόνη είναι πιο κοντά από όσο εμφανίζονται. Χρησιμοποιήστε τον εσωτερικό καθρέπτη ή κοιτάξτε γρήγορα πάνω από τον ώμο σας για να κρίνετε σωστά τις αποστάσεις από τα άλλα αντικείμενα.**

Οι γραμμές που εμφανίζονται στην οθόνη, δείχνουν την κενή απόσταση του αυτοκινήτου και την απόσταση ανάμεσα στο εμπόδιο και τον προφυλακτήρα (A).

Οι γραμμές που εμφανίζονται ((1) έως (4))δηλώνουν τις αποστάσεις ανάμεσα στο εμπόδιο και τον προφυλακτήρα ως ακολούθως:

(1) Κόκκινη γραμμή: περίπου 0.5 μέτρα

(2) Κίτρινη γραμμή: περίπου 1 μέτρο

(3) Πράσινη γραμμή: περίπου 2 μέτρα

(4) Πράσινη γραμμή: περίπου 3 μέτρα

Αυτοκίνητο με γραμμές καθοδήγησης (5):

Δείχνει το πλάτος του αυτοκινήτου όταν κάνετε όπισθεν.

ΔΙΑΦΟΡΑ ΑΝΑΜΕΣΑ ΣΤΙΣ ΠΡΟΒΛΕΠΟΜΕΝΕΣ ΚΑΙ ΤΙΣ ΠΡΑΓΜΑΤΙΚΕΣ ΑΠΟΣΤΑΣΕΙΣ

Η γραμμή καθοδήγησης απόστασης και η γραμμή καθοδήγησης πλάτους αυτοκινήτου θα πρέπει να χρησιμοποιούνται σαν αναφορά μόνο όταν το αυτοκίνητο είναι σε επίπεδη, ασφαλτοστρωμένη επιφάνεια. Η απόσταση που εμφανίζεται στην οθόνη είναι μόνο για αναφορά και μπορεί να διαφέρει από την πραγματική απόσταση ανάμεσα στο αυτοκίνητο και τα αντικείμενα που εμφανίζονται.

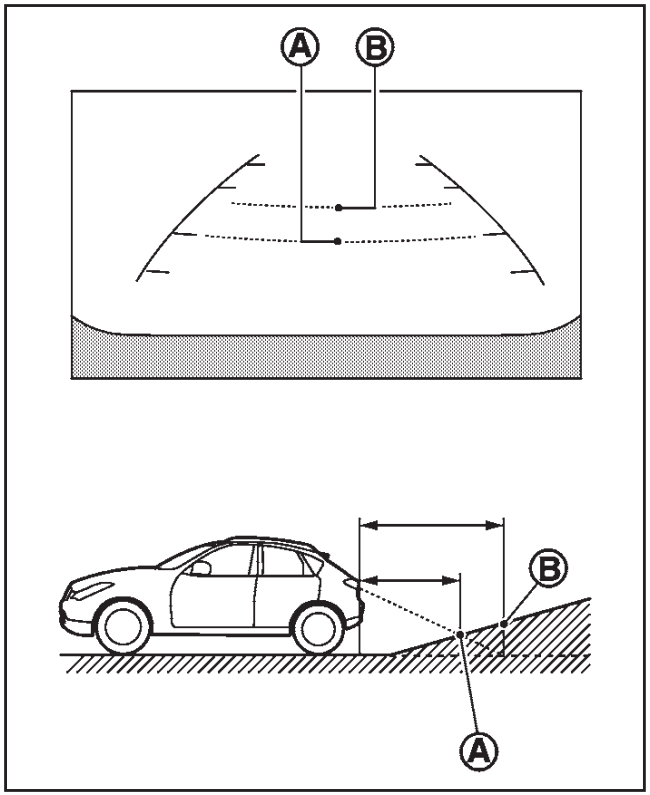

Μετακίνηση σε απότομη ανηφόρα

Όταν μετακινείτε το αυτοκίνητο σε ανηφόρα, οι γραμμές καθοδήγησης απόστασης και οι γραμμές καθοδήγησης πλάτους αυτοκινήτου εμφανίζονται πιο κοντά από ότι είναι η πραγματική απόσταση. Για παράδειγμα, η οθόνη δείχνει 1 μέτρο στο σημείο (A) αλλά η πραγματική απόσταση του 1 μέτρου στην ανηφόρα είναι στο σημείο (B). Σημειώστε ότι οποιοδήποτε αντικείμενο στην ανηφόρα το βλέπετε στην οθόνη πιο μακριά από ότι εμφανίζεται.

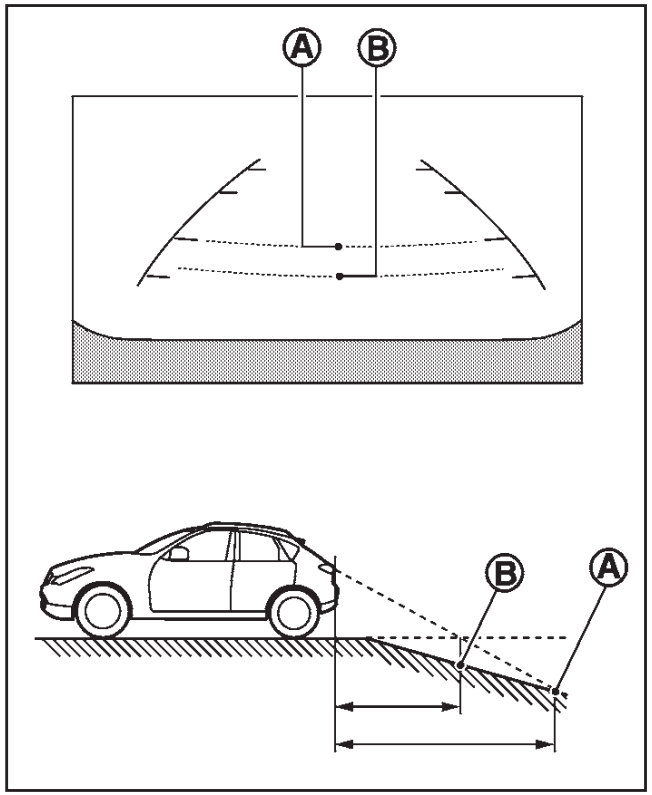

Μετακίνηση σε απότομη κατηφόρα

Όταν μετακινείτε το αυτοκίνητο σε κατηφόρα, οι γραμμές καθοδήγησης απόστασης και οι γραμμές καθοδήγησης πλάτους αυτοκινήτου εμφανίζονται πιο μακριά από ότι είναι η πραγματική απόσταση. Για παράδειγμα, η οθόνη δείχνει 1 μέτρο στο σημείο (A) αλλά η πραγματική απόσταση του 1 μέτρου στην κατηφόρα είναι στο σημείο (B). Σημειώστε ότι οποιοδήποτε αντικείμενο στην κατηφόρα το βλέπετε στην οθόνη πιο κοντά από ότι εμφανίζεται.

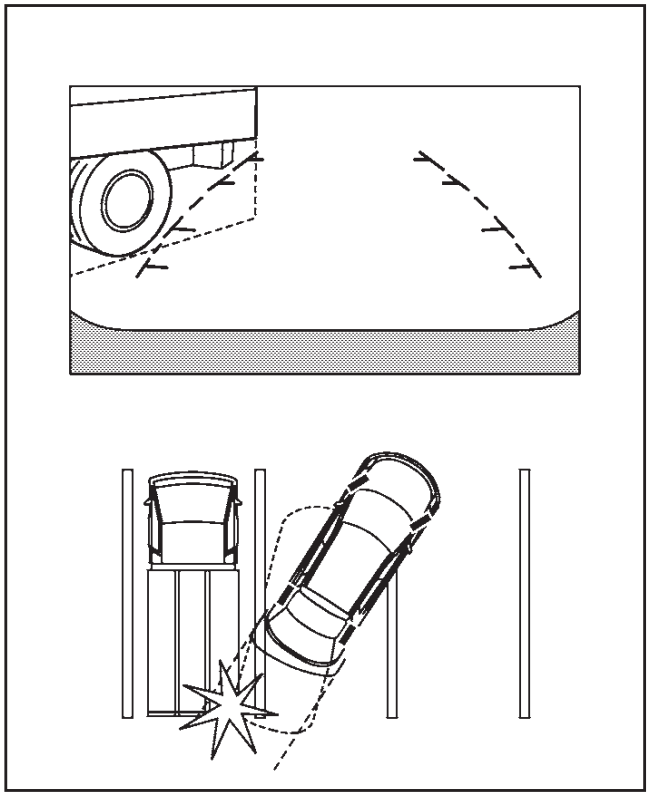

Μετακίνηση κοντά σε ένα αντικείμενο που προεξέχει

Μπορεί το αυτοκίνητο να εμφανίζεται μακριά από το αντικείμενο στην οθόνη. Ωστόσο το αυτοκίνητο μπορεί να χτυπήσει το αντικείμενο εάν προεξέχει πάνω στην πραγματική πορεία κίνησης.

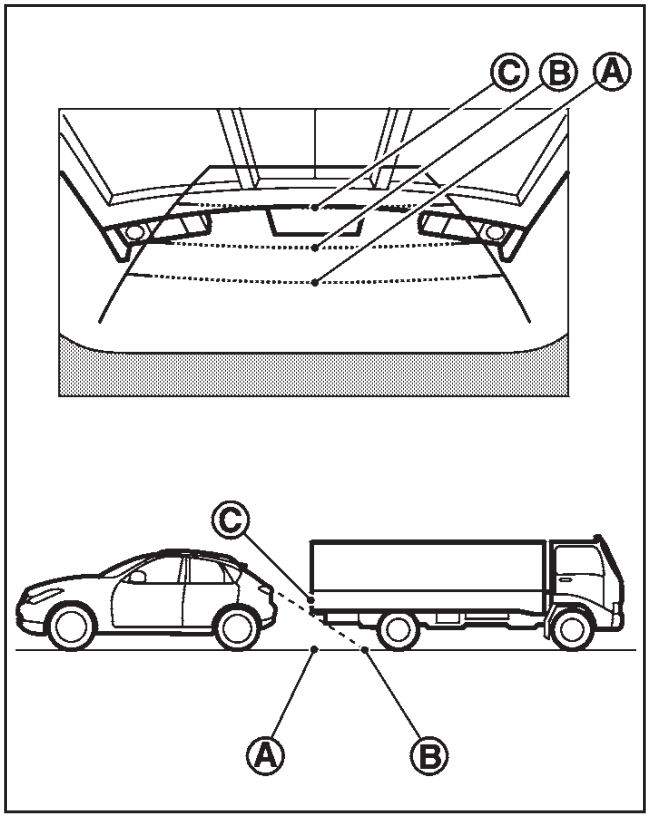

Κάνοντας όπισθεν πίσω από ένα αντικείμενο που προεξέχει

Η θέση (C) εμφανίζεται πιο μακριά από την θέση (B) στην οθόνη. Ωστόσο η θέση (C) είναι στην πραγματικότητα στην ίδια απόσταση με την θέση (A). Το αυτοκίνητο μπορεί να χτυπήσει το αντικείμενο όταν μετακινείτε προς την θέση (A) εάν το αντικείμενο προεξέχει πάνω στην πραγματική πορεία κίνησης.

ΠΡΑΚΤΙΚΕΣ ΣΥΜΒΟΥΛΕΣ

- Όταν ο επιλογέας ταχυτήτων αλλάξει στην όπισθεν (R), η οθόνη NissanConnect αλλάζει αυτόματα σε λειτουργία οθόνης οπισθοπορείας. Ωστόσο το ραδιόφωνο συνεχίζει να ακούγεται.
- Όταν ο επιλογέας ταχυτήτων επιστρέψει σε κάποια άλλη θέση εκτός της όπισθεν (R), μπορεί να πάρει λίγο χρόνο για να αλλάξει η οθόνη. Τα αντικείμενα στην οθόνη μπορεί να είναι παραμορφωμένα έως ότου να εμφανιστούν εντελώς.
- Όταν η θερμοκρασία είναι εξαιρετικά υψηλή ή χαμηλή, η οθόνη μπορεί να μην εμφανίζει τα αντικείμενα καθαρά. Αυτό δεν είναι δυσλειτουργία.
- Όταν δυνατό φως μπαίνει κατευθείαν στους φακούς της κάμερας, τα αντικείμενα μπορεί να μην φαίνονται καθαρά. Αυτό δεν είναι δυσλειτουργία.
- Μπορεί να εμφανίζονται κάθετες γραμμές στα αντικείμενα στην οθόνη. Αυτό συμβαίνει λόγω της ισχυρής αντανάκλασης φωτός από τον προφυλακτήρα και δεν είναι δυσλειτουργία.
- Η οθόνη μπορεί να αναβοσβήνει κάτω από τον φωτισμό φθορίου. Αυτό δεν είναι δυσλειτουργία.
- Τα χρώματα των αντικειμένων στην οθόνη οπισθοπορείας μπορεί να διαφέρουν κάπως από αυτά του πραγματικού αντικειμένου.
- Τα αντικείμενα στην οθόνη μπορεί να μην είναι καθαρά σε σκοτεινά μέρη ή την νύχτα.
- Εάν βρωμιά, βροχή ή χιόνι καθίσουν στην κάμερα, η οθόνη οπισθοπορείας μπορεί να μην εμφανίζει καθαρά τα αντικείμενα. Καθαρίστε το διαφανές κάλυμμα της κάμερας.
- Μην χρησιμοποιείτε αλκοόλ, βενζίνη ή διαλυτικό για να καθαρίσετε την κάμερα. Θα προκληθεί αποχρωματισμός. Για να καθαρίσετε την κάμερα, σκουπίστε την με ένα πανί βρεγμένο με διάλυμα μαλακού καθαριστικού και σκουπίστε την με ένα στεγνό πανί.
- Μην κάνετε ζημιά στο διαφανές κάλυμμα της κάμερας καθώς θα επηρεαστεί ανεπανόρθωτα και η οθόνη NISSAN CONNECT.
- Μην χρησιμοποιείτε κερί αμαξώματος στο παράθυρο της κάμερας. Σκουπίστε το κερί με καθαρό πανί, βρεγμένο με διάλυμα μαλακού καθαριστικού και νερού.

ΟΘΟΝΗ ΟΠΙΣΘΟΠΟΡΕΙΑΣ ΚΑΙ ΠΕΡΙΜΕΤΡΙΚΗΣ ΟΡΑΤΟΤΗΤΑΣ
(όπου υπάρχει)

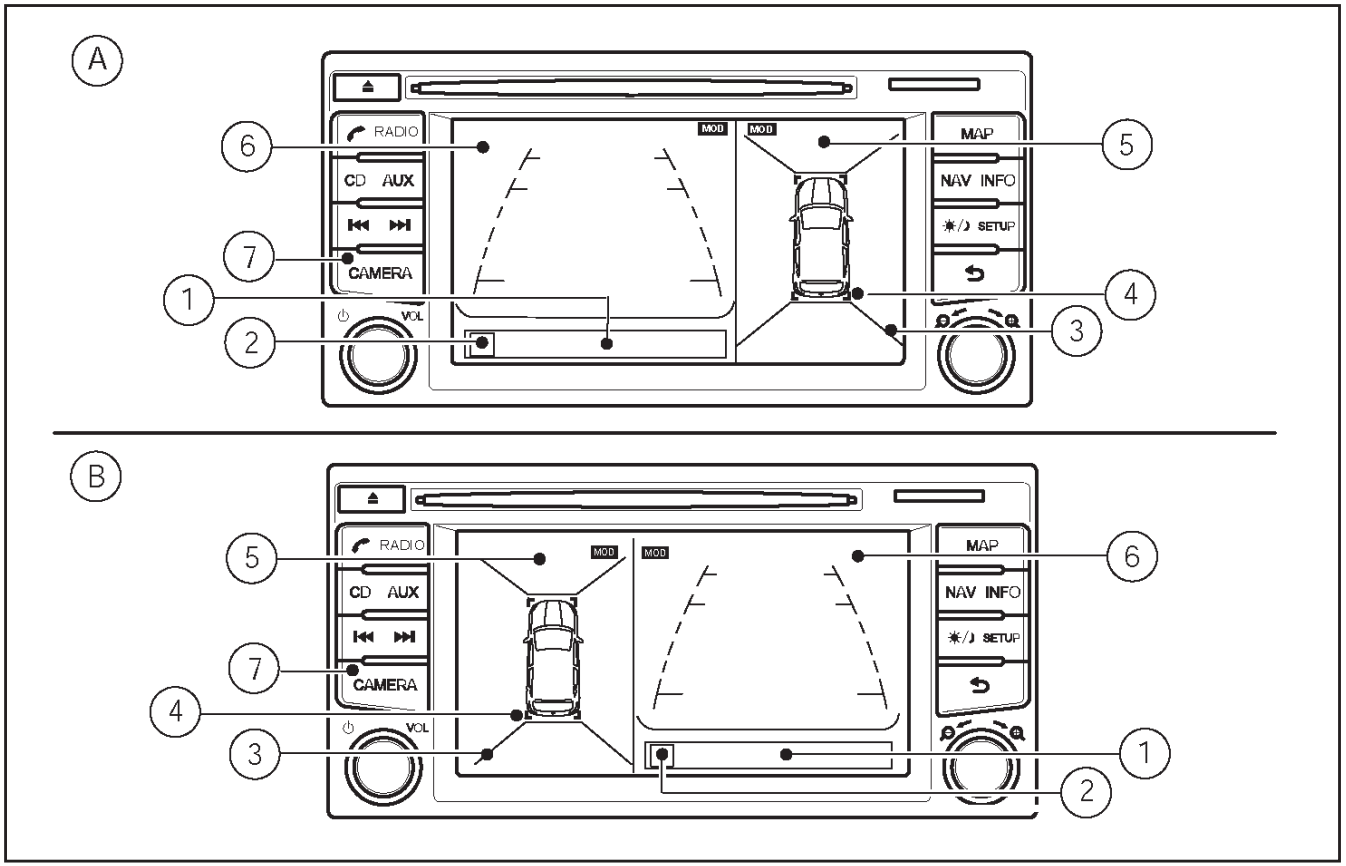

(A) Αριστερότίμονο μοντέλο

(B) Δεξιοτίμονο μοντέλο

(1) Προειδοποιητικό μήνυμα

(2) Ένδειξη άποψης μπροστά ή πίσω

(3) Γραμμές γωνίας άποψης βλέμματος πουλιού

(4) Ένδειξη γωνίας άποψης βλέμματος πουλιού

(5) Άποψη βλέμματος πουλιού ή άποψη εμπρός πλευράς

(6) Άποψη μπροστά ή πίσω

(7) Κουμπί **<CAMERA>**

Με τον διακόπτη της μίζας στην θέση ON, πατήστε το κουμπί **<CAMERA>** ή μετακινήστε τον επιλογέα ταχυτήτων στην θέση R (όπισθεν) για να λειτουργήσει η κάμερα περιμετρικής ορατότητας. Η οθόνη εμφανίζει διαφορετικές απόψεις γύρω από το αυτοκίνητο.

ΣΗΜΕΙΩΣΗ

Κατά την πρώτη λειτουργία, οι γραμμές γωνίας αναβοσβήνουν κίτρινες για περίπου 3 δευτερόλεπτα. Αυτό δεν είναι δυσλειτουργία αλλά υπενθύμιση για να είστε προσεκτικός.

Διαθέσιμες απόψεις:

- Άποψη βλέμματος πουλιού

  Η περιοχή γύρω από το αυτοκίνητο.
- Άποψη χώρου μπροστά από το αυτοκίνητο

  Η άποψη γύρω και μπροστά από τον πλάι του τροχού του συνοδηγού.
- Άποψη μπροστά

  Η άποψη μπροστά από το αυτοκίνητο.
- Άποψη πίσω

  Η άποψη από τον χώρο πίσω από το αυτοκίνητο.

Το σύστημα είναι σχεδιασμένο για να προσφέρει βοήθεια στον οδηγό σε καταστάσεις όπως είναι το παρκάρισμα σε έδαφος με κλίση και το παράλληλο παρκάρισμα.

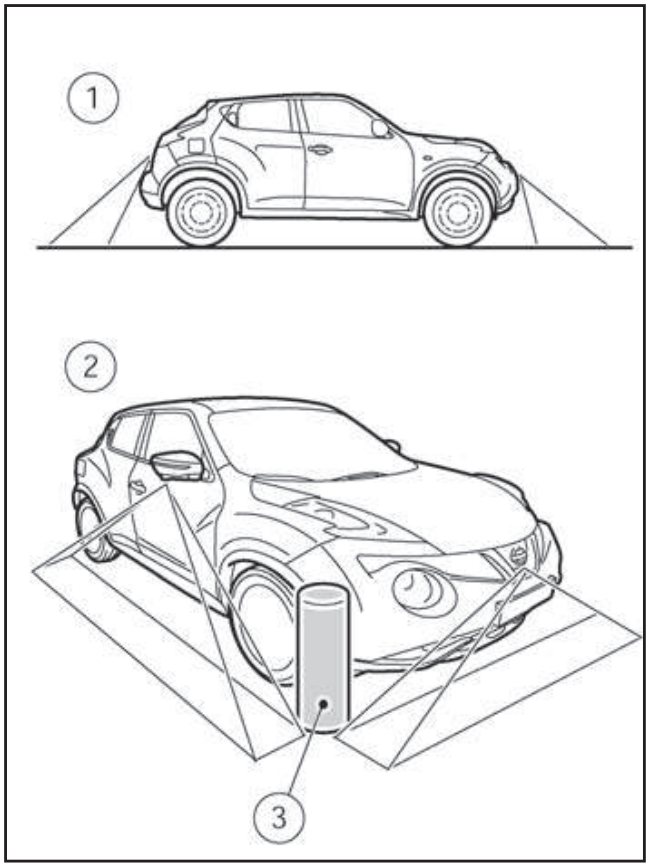

Υπάρχουν ορισμένες περιοχές όπου το σύστημα δεν θα εμφανίζει αντικείμενα. Όταν είστε την άποψη μπροστά ή πίσω ένα αντικείμενο κάτω από το προφυλακτήρα ή πάνω στο έδαφος μπορεί να μην εμφανίζεται (1). Όταν είστε στην άποψη βλέμματος πουλιού, ένα ψηλό αντικείμενο κοντά στις περιοχές που ενώνονται οι απόψεις των καμερών (3) μπορεί να μην εμφανιστεί στην οθόνη (2).

ΠΡΟΕΙΔΟΠΟΙΗΣΗ

- **Η Οθόνη προορίζεται για χρήση την ημέρα. Μην χρησιμοποιείτε το σύστημα σε συνθήκες κακού φωτισμού.**
- **Η Οθόνη είναι ευκολία αλλά δεν είναι υποκατάστατο της σωστής λειτουργίας του αυτοκινήτου γιατί έχει περιοχές όπου δεν φαίνονται τα αντικείμενα. Συγκεκριμένα, οι τέσσερις γωνίες του αυτοκινήτου είναι τυφλά σημεία όπου τα αντικείμενα δεν εμφανίζονται στην άποψη μπροστά ή πίσω και την άποψη βλέμματος πουλιού. Να ελέγχετε πάντα οπτικά για να βεβαιωθείτε ότι είναι ασφαλές να μετακινηθείτε, πριν βάλετε το αυτοκίνητο σε λειτουργία. Να βάζετε πάντα το αυτοκίνητο σε λειτουργία με χαμηλή ταχύτητα.**
- **Ο οδηγός είναι πάντα υπεύθυνος για την ασφάλεια κατά ο παρκάρισμα και τις άλλες μανούβρες.**
- **Μην χρησιμοποιείτε την Οθόνη με τον εξωτερικό καθρέπτη διπλωμένο και βεβαιωθείτε ότι έχετε την πίσω πόρτα καλά κλεισμένη όταν βάζετε το αυτοκίνητο σε λειτουργία με την χρήση της Οθόνης Περιμετρικής Ορατότητας.**
- **Η απόσταση ανάμεσα στα αντικείμενα όπως τα βλέπετε στην Οθόνη Περιμετρικής Ορατότητας διαφέρει από την πραγματική απόσταση.**
- **Οι κάμερες είναι τοποθετημένες πάνω από την μπροστινή γρίλια, στους εξωτερικούς καθρέπτες και πάνω από την πίσω πινακίδα κυκλοφορίας. Μην τοποθετείτε τίποτε επάνω τους και μην καλύπτετε τις κάμερες.**
- **Όταν πλένετε το αυτοκίνητο με νερό με υψηλή πίεση, βεβαιωθείτε ότι δεν το ψεκάζετε γύρω από τις κάμερες. Σε διαφορετική περίπτωση μπορεί να μπει νερό στις κάμερες, προκαλώντας συγκέντρωση υδρατμών στους φακού, δυσλειτουργία, φωτιά ή ηλεκτροπληξία.**
- **Μην χτυπάτε τις κάμερες. Είναι όργανα ακριβείας. Εάν το κάνετε μπορεί να προκληθεί δυσλειτουργία ή ζημιά με αποτέλεσμα την πρόκληση φωτιάς ή ηλεκτροπληξίας.**

ΠΡΟΣΟΧΗ

Μην χαράζετε τους φακούς όταν καθαρίζετε από αυτούς την βρωμιά ή το χιόνι μπροστά από την κάμερα.

ΣΗΜΕΙΩΣΗ

Το χρώμα της άποψης στην οθόνη είναι διαφορετικό από το πραγματικό χρώμα επειδή το σύστημα χρησιμοποιεί υπέρυθρες κάμερες.

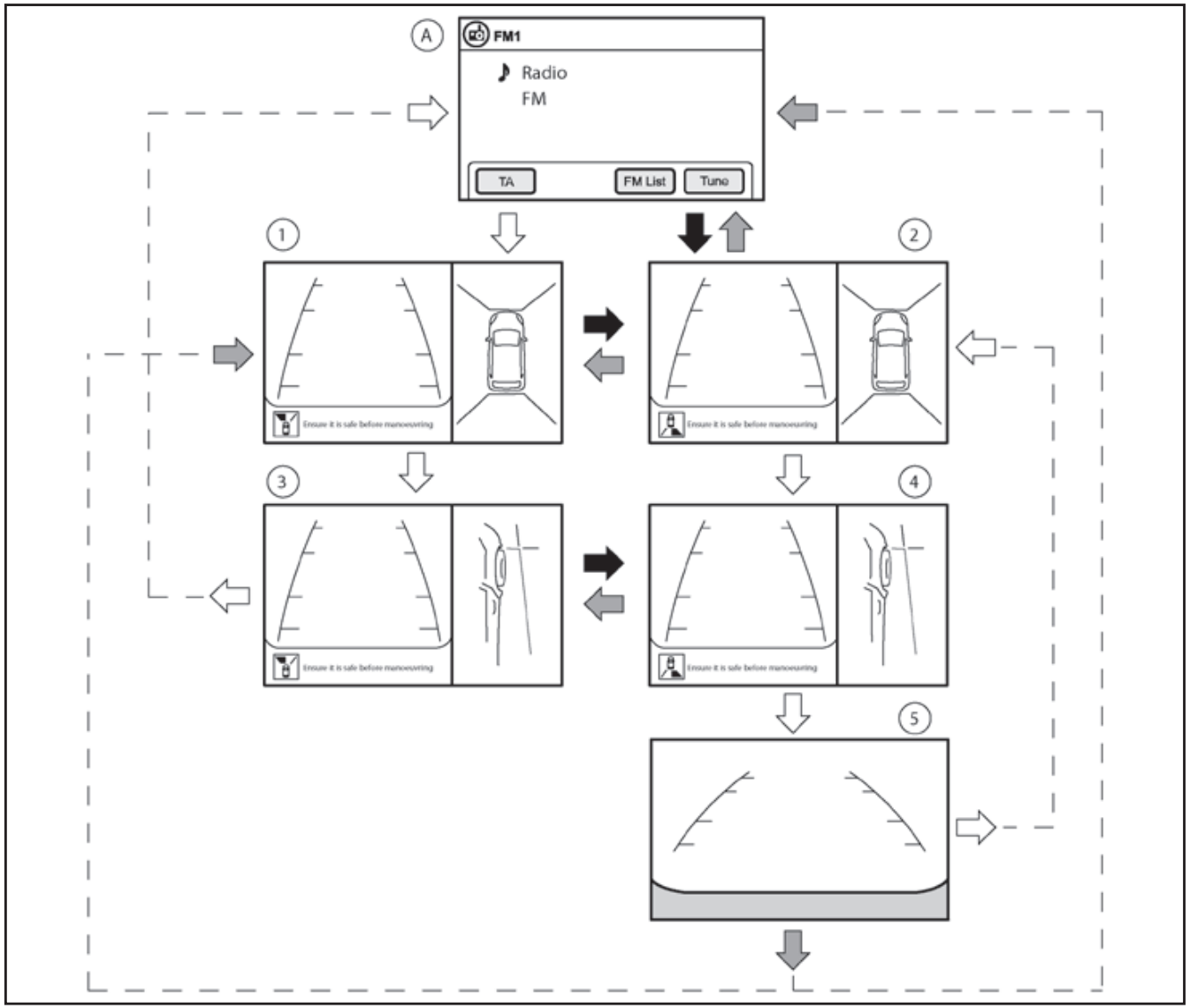

Παράδειγμα για αριστεροτίμονα μοντέλα, στα δεξιοτίμονα μοντέλα η διάταξη της οθόνης είναι αντίθετη.

4-8

ΛΕΙΤΟΥΡΓΙΑ

Η ένδειξη της Οθόνης Περιμετρικής Ορατότητας αποτελείται από τις οθόνες μπροστά, αριστερά, δεξιά και πίσω. Μπορείτε να δείτε ένα συνδυασμό διαφορετικών απόψεων στις οθόνες, όπως φαίνεται στην εικόνα.

(A): Οθόνη ηχοσυστήματος η συστήματος πλοήγησης πριν λειτουργήσει η Οθόνη Περιμετρικής Ορατότητας.

(1): Άποψη μπροστά και άποψη βλέμματος πουλιού

(2): Άποψη πίσω και άποψη βλέμματος πουλιού

(3): Άποψη μπροστά και άποψη στο πλάι και μπροστά

(4): Άποψη πίσω και άποψη στο πλάι μπροστά

(5): Άποψη πίσω

➡ : Επιλογέας ταχυτήτων στην όπισθεν (R)

⇦ : Επιλογέας ταχυτήτων εκτός της όπισθεν (R)

⇨ : Πατήστε το κουμπί **<CAMERA>**

Η Οθόνη Περιμετρικής Ορατότητας ξεκινάει εάν:

– Επιλέξτε την όπισθεν (R)

– Πατήστε το κουμπί **<CAMERA>**

Ξεκινώντας με την λειτουργία του επιλογέα ταχυτήτων

- Όταν βάλετε τον επιλογέα ταχυτήτων στην θέση R (όπισθεν), αρχίζει αυτόματα η Οθόνη Περιμετρικής Ορατότητας και εμφανίζονται η άποψη πίσω και η άποψη βλέμματος πουλιού (2).
- Η Οθόνη Περιμετρικής Ορατότητας σβήνει όταν

βγάλετε τον επιλογέα ταχυτήτων από την θέση R (όπισθεν), (A) και γίνεται οθόνη ηχοσυστήματος ή συστήματος πλοήγησης.

- Όταν έχετε βάλει την όπισθεν, εμφανίζονται η άποψη βλέμματος πουλιού και η άποψη πίσω (2). Η άποψη της οθόνης στην πλευρά του συνοδηγού αλλάζει σε άποψη μπροστά (4) όταν πατήσετε το κουμπί **<CAMERA>**.

  Πατήστε πάλι το κουμπί **<CAMERA>** για να αλλάξετε πίσω στην άποψη πίσω ή την άποψη βλέμματος πουλιού (2).

  Πατήστε το κουμπί **<CAMERA>** από το (5) για να αλλάξετε πάλι σε άποψη πίσω και άποψη βλέμματος πουλιού (2).

Ξεκινώντας με το κουμπί CAMERA

- Όταν πατήσετε το κουμπί **<CAMERA>**, λειτουργεί η Οθόνη Περιμετρικής Ορατότητας και εμφανίζονται η άποψη μπροστά και η άποψη βλέμματος πουλιού (1).
- Εμφανίζονται η άποψη μπροστά και η άποψη βλέμματος πουλιού (1). Η άποψη στην οθόνη στην πλευρά του συνοδηγού αλλάζει στην άποψη μπροστά και πλάι όταν πατήσετε το κουμπί **<CAMERA>** (3). Πατώντας πάλι το κουμπί **<CAMERA>** σβήνει η Οθόνη Περιμετρικής Ορατότητας.
- Για να αλλάξετε την οθόνη της πλευράς του οδηγού ανάμεσα στην άποψη μπροστά και την άποψη πίσω χρησιμοποιείστε τον επιλογέα ταχυτήτων.
- Όταν ο επιλογέας ταχυτήτων δεν είναι στην όπισθεν (R) και η ταχύτητα του αυτοκινήτου αυξάνεται πάνω από τα περίπου 10 χλμ/ώρα, η οθόνη αλλάζει από την Οθόνη Περιμετρικής Ορατότητας σε ηχοσύστημα ή οθόνη πλοήγησης.

ΓΡΑΜΜΕΣ ΚΑΘΟΔΗΓΗΣΗΣ

ΠΡΟΕΙΔΟΠΟΙΗΣΗ

- **Οι κάμερες αποτελούν μία ευκολία αλλά δεν αποκαθιστούν την σωστή διαδικασία για την οπισθοπορεία. Να γυρίζετε πάντα το κεφάλι σας για να ελέγξετε οπτικά ότι είναι ασφαλές να κάνετε όπισθεν πριν προχωρήσετε να το κάνετε. Να κινήστε πάντα αργά με την όπισθεν.**
- **Χρησιμοποιήστε τους καθρέπτες και κοιτάτε ο ίδιος για να κρίνεται κατάλληλα τις αποστάσεις από τα άλλα αντικείμενα.**
- **Τα αντικείμενα που εμφανίζονται στην οθόνη διαφέρουν από την πραγματική απόσταση γιατί χρησιμοποιείται ευρυγώνιος φακός.**
- **Τα αντικείμενα εμφανίζονται αντίθετα στην οθόνη, όπως και αυτά που εμφανίζονται στους εξωτερικούς και τον εσωτερικό καθρέπτη.**
- **Όταν κάνετε όπισθεν να βεβαιώνεστε ότι είναι καλά κλεισμένη η πίσω πόρτα.**
- **Λόγω περιορισμού της κλίμακας παρακολούθησης δεν μπορείτε να δείτε στην οθόνη τις περιοχές κάτω από τον προφυλακτήρα και στις γωνίες.**
- **Μην τοποθετείτε τίποτα πάνω στην κάμερα. Η κάμερα οπισθοπορείας είναι τοποθετημένη πάνω από τον αριθμό κυκλοφορίας.**
- **Όταν πλένετε το αυτοκίνητο με νερό με υψηλή πίεση βεβαιωθείτε ότι δεν ψεκάζετε γύρω από την κάμερα. Σε διαφορετική περίπτωση μπορεί να μπει νερό στην κάμερα και να προκληθεί συγκέντρωση νερού στους φακούς, δυσλειτουργία, φωτιά ή ηλεκτροπληξία.**
- **Μην χτυπάτε την κάμερα. Είναι όργανο ακριβείας. Σε διαφορετική περίπτωση μπορεί να μην λειτουργεί σωστά ή να της προκληθεί ζημιά με αποτέλεσμα φωτιά ή ηλεκτροπληξία.**
- **Η γραμμή καθοδήγησης απόστασης και η γραμμή πλάτους αυτοκινήτου θα πρέπει να χρησιμοποιούνται μόνο για αναφορά μόνο όταν το αυτοκίνητο είναι σε ασφαλτοστρωμένη, επίπεδη επιφάνεια. Η απόσταση που βλέπετε στην οθόνη είναι μόνο για αναφορά και μπορεί να διαφέρει από την πραγματική απόσταση ανάμεσα στο αυτοκίνητο και τα αντικείμενα που εμφανίζονται.**
- **Χρησιμοποιήστε τις γραμμές που εμφανίζονται και την άποψη βλέμματος πουλιού μόνο για αναφορά. Οι γραμμές και η άποψη βλέμματος πουλιού επηρεάζονται πολύ από τον αριθμό των επιβατών, την στάθμη του καυσίμου, την θέση του αυτοκινήτου την κατάσταση και την κλίση του δρόμου.**
- **Εάν τα ελαστικά έχουν αντικατασταθεί με ελαστικά διαφορετικού μεγέθους, η γραμμή προβλεπόμενης πορείας και η άποψη βλέμματος πουλιού μπορεί να εμφανίζονται λάθος.**
- **Όταν οδηγείτε το αυτοκίνητο σε ανηφόρα, τα**

αντικείμενα που βλέπετε στην οθόνη είναι πιο μακριά από ότι εμφανίζεται. Όταν οδηγείτε σε κατηφόρα, τα αντικείμενα που βλέπετε στην οθόνη είναι πιο κοντά από ότι εμφανίζεται. Χρησιμοποιήστε τους καθρέπτες ή δείτε μόνος σας για να κρίνεται σωστά τις αποστάσεις από τα άλλα αντικείμενα.

- **Οι γραμμές πλάτους αυτοκινήτου και πρόβλεψης πορείας είναι πιο φαρδιές από το πραγματικό πλάτος και πορεία.**

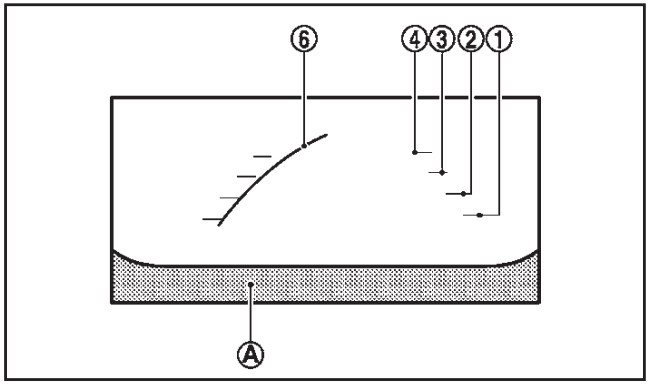

Άποψη μπροστά

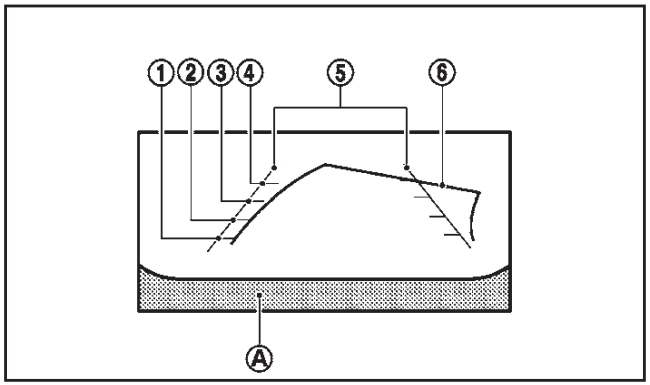

Άποψη πίσω

Άποψη μπροστά και πίσω

Οι γραμμές καθοδήγησης, που δείχνουν το πλάτος του αυτοκινήτου και τις αποστάσεις από τα αντικείμενα με αναφορά στην γραμμή αμαξώματος του αυτοκινήτου (A), εμφανίζονται στην οθόνη.

Γραμμές καθοδήγησης απόστασης:

Δείχνει τις αποστάσεις από το αμάξωμα του αυτοκινήτου.

- Κόκκινη γραμμή (1): περίπου 0,5 μέτρα
- Κίτρινη γραμμή (2): περίπου 1 μέτρο
- Πράσινη γραμμή (3): περίπου 2 μέτρα
- Πράσινη γραμμή (4): περίπου 3 μέτρα

Γραμμές καθοδήγησης πλάτους αυτοκινήτου και στατικές γραμμές πρόβλεψης πορείας (5):

Δείχνουν το πλάτος του αυτοκινήτου όταν κάνετε όπισθεν.

Δυναμικές γραμμές πρόβλεψης πορείας (6):

Οι δυναμικές γραμμές πρόβλεψης πορείας θα εμφανιστούν στην οθόνη όταν γυρίσετε το τιμόνι. Οι γραμμές πρόβλεψης πορείας θα μετακινηθούν ανάλογα με το πόσο γυρίζετε το τιμόνι και δεν θα εμφανιστούν όταν το τιμόνι είναι στην ευθεία θέση μπροστά.

Η άποψη μπροστά δεν θα εμφανίζεται όταν η ταχύτητα του αυτοκινήτου είναι πάνω από τα 10 χλμ/ώρα.

ΠΡΟΕΙΔΟΠΟΙΗΣΗ

- **Η απόσταση ανάμεσα στα αντικείμενα που εμφανίζονται στην οπισθοπορεία διαφέρει από την πραγματική απόσταση επειδή χρησιμοποιείται ευρυγώνιος φακός. Τα αντικείμενα στην οθόνη θα εμφανιστούν οπτικά αντίθετα από ότι εάν τα βλέπετε στην άποψη πίσω και τους εξωτερικούς καθρέπτες.**
- **Σε δρόμο καλυμμένο με χιόνι ή δρόμο που γλιστράει μπορεί να υπάρχει διαφορά ανάμεσα στις γραμμές πρόβλεψης πορείας και την γραμμή πραγματικής πορείας.**
- **Οι γραμμές που εμφανίζονται στην άποψη πίσω θα εμφανιστούν ελαφρώς εκτός και προς τα δεξιά επειδή η κάμερα πίσω άποψης δεν είναι τοποθετημένη στο κέντρο του πίσω μέρους του αυτοκινήτου.**

ΣΗΜΕΙΩΣΗ

Όταν η οθόνη εμφανίζει την άποψη μπροστά και το τιμόνι γυρίσει περίπου 90 μοίρες ή λιγότερο από την ουδέτερη θέση, εμφανίζονται τόσο η δεξιά όσο και η αριστερή γραμμή πρόβλεψης πορείας (6). Όταν το τιμόνι γυρίσει κατά 90 μοίρες ή περισσότερο, μία γραμμή εμφανίζεται μόνο στην αντίθετη πλευρά της στροφής.

Άποψη βλέμματος πουλιού

ΠΡΟΕΙΔΟΠΟΙΗΣΗ

- **Τα αντικείμενα στην άποψη βλέμματος πουλιού θα εμφανιστούν πιο μακριά από την πραγματική τους απόσταση επειδή η άποψη βλέμματος πουλιού είναι μία ψεύτικη άποψη που δημιουργείται από τον συνδυασμό των απόψεων των καμερών στους εξωτερικούς καθρέπτες, το μπροστινό και το πίσω μέρος του αυτοκινήτου.**

- **Τα ψηλά αντικείμενα, όπως είναι ένα πεζοδρόμιο ή ένα αυτοκίνητο, μπορεί να μην είναι σωστά ευθυγραμμισμένα ή να μην εμφανίζονται όταν είναι στο σημείο ένωσης των όψεων.**
- **Τα αντικείμενα που είναι πάνω από την κάμερα δεν μπορούν να εμφανιστούν.**
- **Η άποψη βλέμματος πουλιού μπορεί να μην είναι σωστά ευθυγραμμισμένη γιατί αλλάζει η θέση της κάμερας.**
- **Μία γραμμή στο έδαφος μπορεί να μην είναι σωστά ευθυγραμμισμένη και να μην εμφανίζεται ως ευθεία όταν είναι στο σημείο ένωσης των όψεων. Η λάθος ευθυγράμμιση θα αυξηθεί καθώς η γραμμή απομακρύνεται από το αυτοκίνητο.**

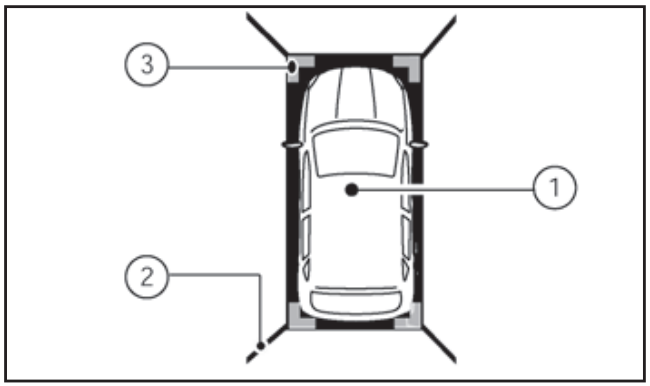

Η άποψη βλέμματος πουλιού εμφανίζει την από ψηλά άποψη του αυτοκινήτου, πράγμα το οποίο βοηθάει να επιβεβαιωθεί η θέση του οχήματος.

Η εικόνα του αυτοκινήτου (1) εμφανίζει την θέση του οχήματος.

ΣΗΜΕΙΩΣΗ

Το μέγεθος της εικόνας του αυτοκινήτου στην άποψη βλέμματος πουλιού μπορεί να διαφέρει κάπως από το πραγματικό αυτοκίνητο.

Κατά την πρώτη λειτουργία, οι γραμμές γωνίας (2) και στις τέσσερις γωνίες της εικόνας του αυτοκινήτου αναβοσβήνουν κίτρινες για περίπου 3 δευτερόλεπτα. Οι τέσσερις γωνίες (3) του αυτοκινήτου εμφανίζονται με κόκκινο εάν δεν υπάρχει αισθητήρας παρκαρίσματος ή είναι κλειστός.

ΣΗΜΕΙΩΣΗ

- **Οι περιοχές που οι κάμερες δεν μπορούν να καλύψουν υποδεικνύονται με μαύρο.**
- **Οι γραμμές γωνίας (2) αναβοσβήνουν (κίτρινο) και για τις τέσσερις γωνίες της εικόνας του αυτοκινήτου για να σας θυμίσουν να είστε προσεκτικός. Αυτό δεν είναι δυσλειτουργία.**

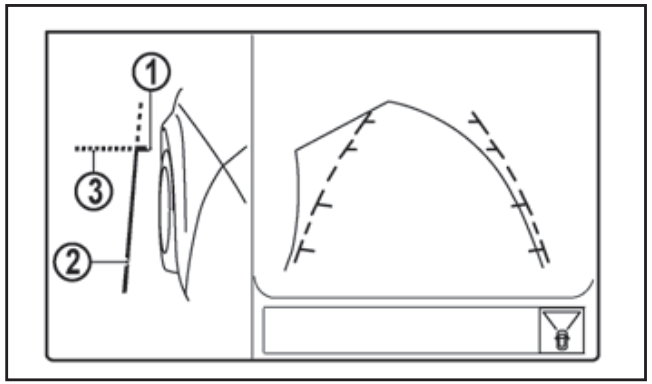

Εμπρός – πλευρική άποψη

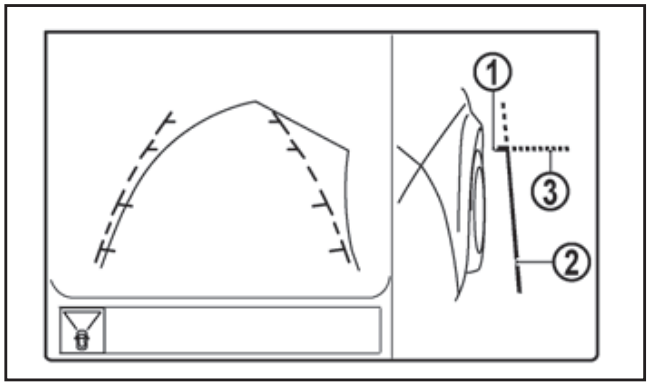

Εμπρός – πλευρική άποψη

Εμπρός – πλευρική άποψη

Γραμμές καθοδήγησης:

ΠΡΟΣΟΧΗ

Η πραγματική απόσταση από τα αντικείμενα μπορεί να είναι διαφορετική από αυτή που εμφανίζεται.

Οι γραμμές καθοδήγησης που δείχνουν το κατά προσέγγιση πλάτος του αυτοκινήτου και το μπροστινό άκρο του αυτοκινήτου εμφανίζονται στην οθόνη.

Η γραμμή του μπροστινού άκρου του αυτοκινήτου (1) εμφανίζει το μπροστινό άκρο του αυτοκινήτου.

Η γραμμή της πλευράς του αυτοκινήτου (2) εμφανίζει το πλάτος του αυτοκινήτου συμπεριλαμβανομένου του εξωτερικού καθρέπτη.

Οι προεκτάσεις (3) τόσο της μπροστινής (1) όσο και της πλευρικής (2) γραμμής εμφανίζονται με πράσινη διακεκομμένη γραμμή.

ΔΙΑΦΟΡΑ ΑΝΑΜΕΣΑ ΣΤΙΣ ΠΡΟΒΛΕΠΟΜΕΝΕΣ ΚΑΙ ΤΙΣ ΠΡΑΓΜΑΤΙΚΕΣ ΑΠΟΣΤΑΣΕΙΣ

ΠΡΟΕΙΔΟΠΟΙΗΣΗ

Η γραμμή καθοδήγησης απόστασης και η γραμμή καθοδήγησης πλάτους αυτοκινήτου στην άποψη μπροστά και πίσω θα πρέπει να χρησιμοποιούνται σαν αναφορά μόνο όταν το αυτοκίνητο είναι σε επίπεδη, ασφαλτοστρωμένη επιφάνεια. Η απόσταση που εμφανίζεται στην οθόνη είναι μόνο για αναφορά και μπορεί να διαφέρει από την πραγματική απόσταση ανάμεσα στο αυτοκίνητο και τα αντικείμενα που εμφανίζονται.

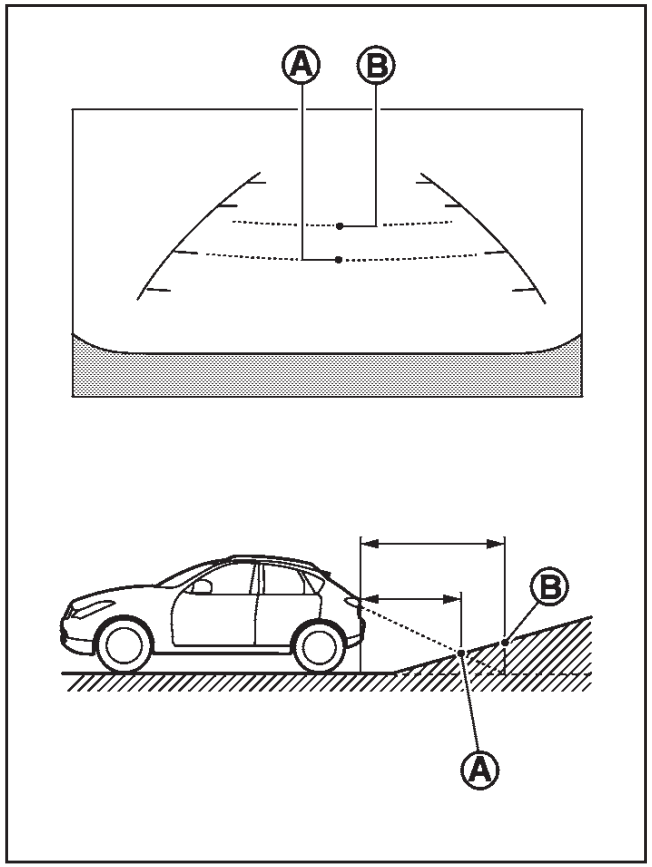

Μετακίνηση σε απότομη ανηφόρα

Όταν μετακινείτε το αυτοκίνητο σε ανηφόρα, οι γραμμές καθοδήγησης απόστασης και οι γραμμές καθοδήγησης πλάτους αυτοκινήτου εμφανίζονται πιο κοντά από ότι είναι η πραγματική απόσταση. Για παράδειγμα, η οθόνη δείχνει 1 μέτρο στο σημείο (A) αλλά η πραγματική απόσταση του 1 μέτρου στην ανηφόρα είναι στο σημείο (B). Σημειώστε ότι οποιοδήποτε αντικείμενο στην ανηφόρα το βλέπετε στην οθόνη πιο μακριά από ότι εμφανίζεται.

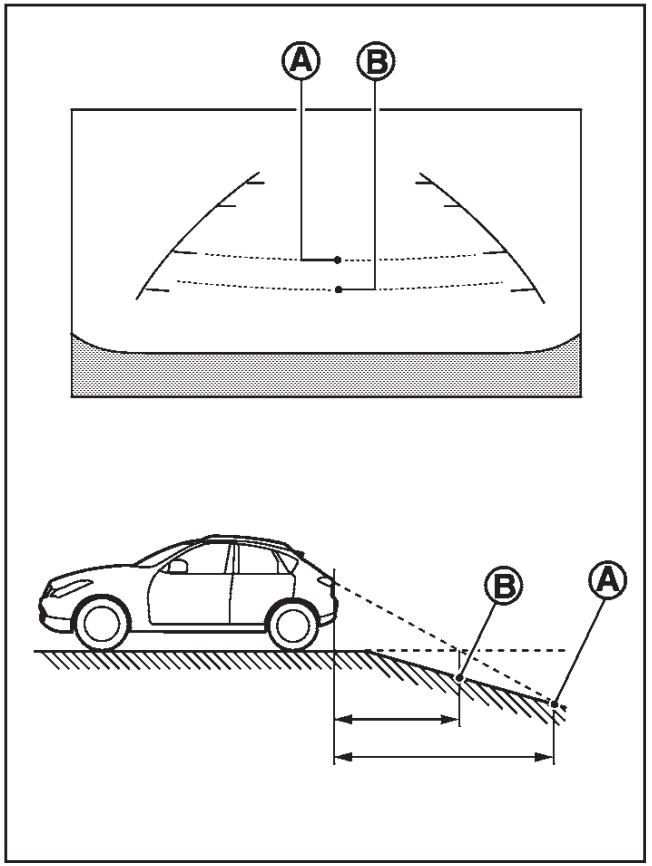

Μετακίνηση σε απότομη κατηφόρα

Όταν μετακινείτε το αυτοκίνητο σε κατηφόρα, οι γραμμές καθοδήγησης απόστασης και οι γραμμές καθοδήγησης πλάτους αυτοκινήτου εμφανίζονται

πιο μακριά από ότι είναι η πραγματική απόσταση. Για παράδειγμα, η οθόνη δείχνει 1 μέτρο στο σημείο (A) αλλά η πραγματική απόσταση του 1 μέτρου στην κατηγόρα είναι στο σημείο (B). Σημειώστε ότι οποιοδήποτε αντικείμενο στην κατηγόρα το βλέπετε στην οθόνη πιο κοντά από ότι εμφανίζεται.

Μετακίνηση κοντά σε ένα αντικείμενο που προεξέχει

Οι γραμμές προβλεπόμενης πορείας (A) δεν ακουμπούν το αντικείμενο στην οθόνη. Ωστόσο το αυτοκίνητο μπορεί να χτυπήσει το αντικείμενο εάν αυτό προεξέχει πάνω στην πραγματική πορεία κίνησης.

ΠΡΟΕΙΔΟΠΟΙΗΣΗ

Η απόσταση που εμφανίζεται στην οθόνη είναι μόνο για αναφορά και μπορεί να διαφέρει από την πραγματική απόσταση ανάμεσα στο αυτοκίνητο και τα αντικείμενα που εμφανίζονται.

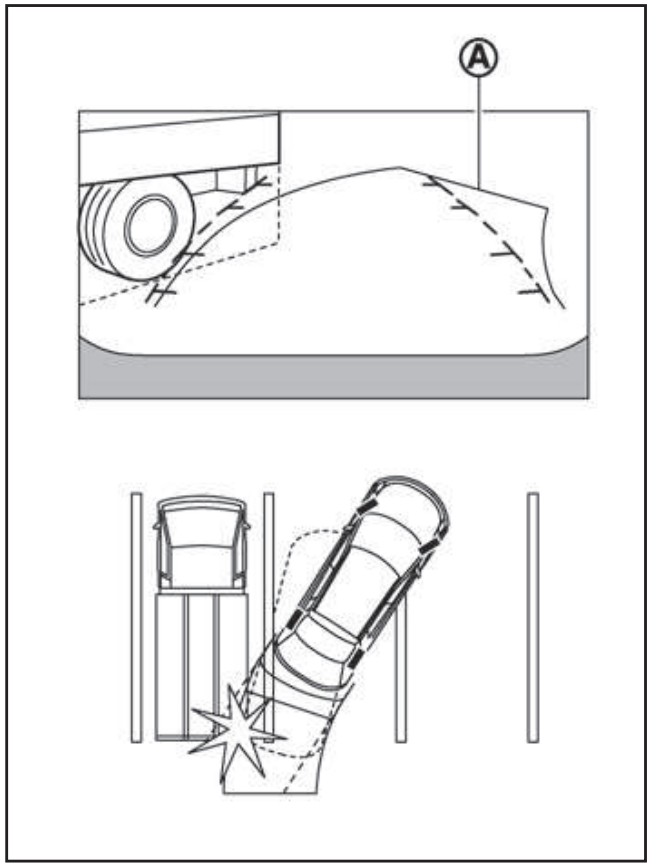

Οι γραμμές προβλεπόμενης πορείας (A) δεν ακουμπούν το αντικείμενο στην οθόνη. Ωστόσο το αυτοκίνητο μπορεί να χτυπήσει το αντικείμενο εάν αυτό προεξέχει πάνω στην πραγματική πορεία κίνησης.

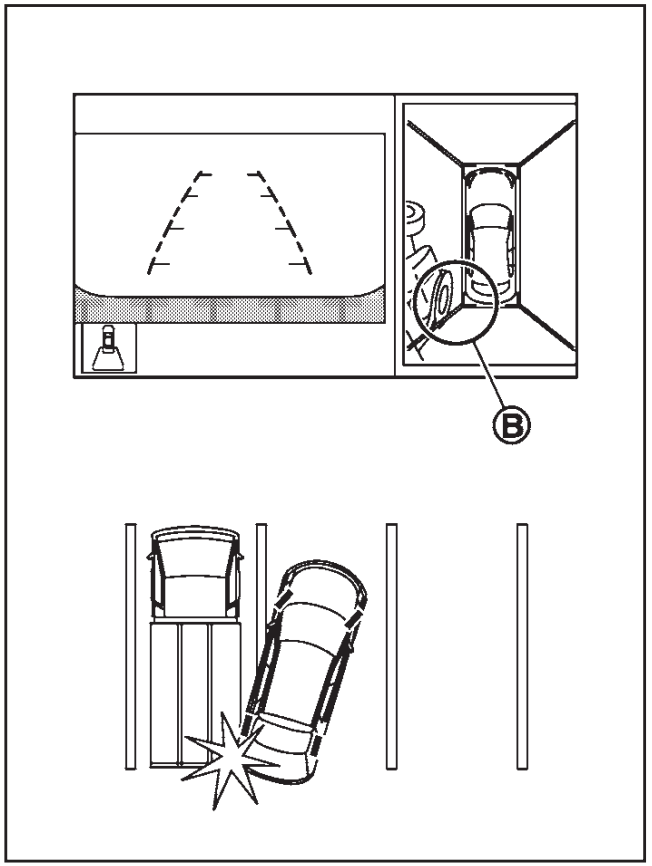

Μπορεί να υπάρχει μία μικρή ορατή απόσταση ανάμεσα στο αυτοκίνητο και το αντικείμενο στην άποψη βλέμματος πουλιού (B) στην οθόνη.

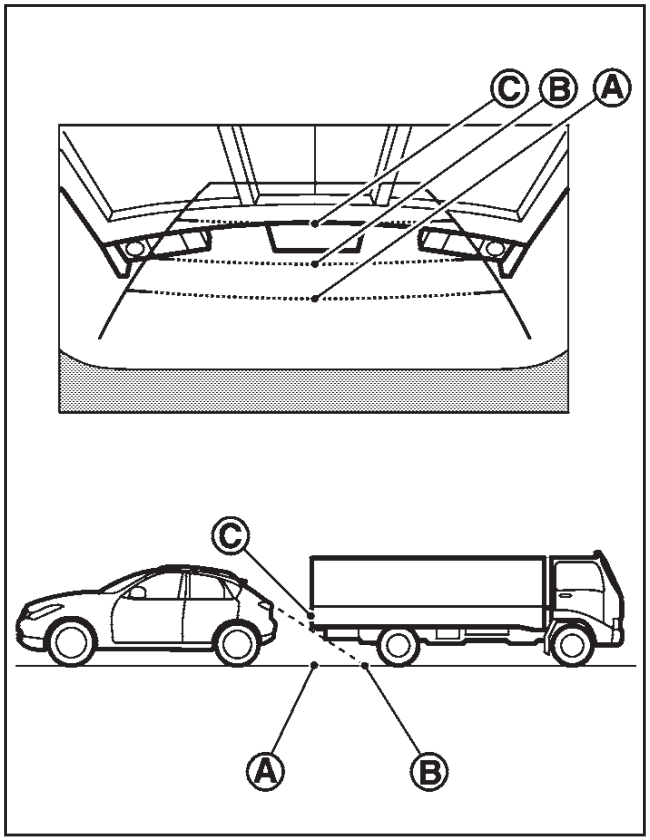

Μετακίνηση πιο κοντά σε ένα αντικείμενο που προεξέχει

Η θέση (C) εμφανίζεται πιο μακριά από την θέση (B) στην οθόνη. Ωστόσο η θέση (C) είναι στην πραγματικότητα στην ίδια απόσταση με την θέση (A). Το αυτοκίνητο μπορεί να χτυπήσει το αντικείμενο όταν μετακινείτε προς την θέση (A) εάν το αντικείμενο προεξέχει πάνω στην πραγματική πορεία κίνησης.

ΕΝΤΟΠΙΣΜΟΣ ΚΙΝΟΥΜΕΝΟΥ ΑΝΤΙΚΕΙΜΕΝΟΥ (MOD)

Το σύστημα Εντοπισμού Κινούμενου Αντικειμένου (MOD) μπορεί να πληροφορήσει τον οδηγό για τα κινούμενα αντικείμενα που περιβάλλουν το αυτοκίνητο όταν οδηγείτε έξω από γκαράζ, κάνετε μανούβρες για να παρκάρετε και σε παρόμοιες περιστάσεις.

Το σύστημα MOD ανιχνεύει τα κινούμενα αντικείμενα χρησιμοποιώντας την τεχνολογία επεξεργασίας εικόνας στην εικόνα που εμφανίζεται στην οθόνη περιμετρικής ορατότητας.

Το σύστημα MOD λειτουργεί στις ακόλουθες συνθήκες, όταν εμφανίζεται η άποψη της κάμερας:

- Όταν ο επιλογέας ταχυτήτων είναι στην Νεκρά (N) (αυτόματα μοντέλα) ή την θέση Παρκαρίσματος (P) (αυτόματα μοντέλα) ή έχετε δέσει το χειρόφρενο (μοντέλα με μηχανικό σαζμάν) και το αυτοκίνητο είναι ακινητοποιημένο, το σύστημα MOD ανιχνεύει τα κινούμενα αντικείμενα στην άποψη βλέμματος πουλιού. Το σύστημα MOD δεν θα λειτουργήσει εάν μετακινηθεί ο εξωτερικός καθρέπτης μέσα ή έξω ή ανοίξετε οποιαδήποτε πόρτα.
- Όταν ο επιλογέας ταχυτήτων είναι στην θέση D (οδήγηση) (αυτόματα μοντέλα) ή έχετε λυμένο το χειρόφρενο (μοντέλα με μηχανικό σαζμάν) και η ταχύτητα του αυτοκινήτου είναι κάτω από τα περίπου 8 χλμ/ώρα, το σύστημα MOD ανιχνεύει κινούμενα αντικείμενα στην άποψη μπροστά.
- Όταν ο επιλογέας ταχυτήτων είναι στην όπισθεν (R) και η ταχύτητα του αυτοκινήτου είναι κάτω από τα περίπου 8 χλμ/ώρα, το σύστημα MOD ανιχνεύει τα κινούμενα αντικείμενα στην άποψη πίσω. Το σύστημα MOD δεν θα λειτουργήσει σωστά εάν η πίσω πόρτα είναι ανοιχτή.

Το σύστημα MOD δεν ανιχνεύει κινούμενα αντικείμενα στην εμπρός πλευρική άποψη. Όταν είστε σε αυτή την άποψη η εικόνα MOD δεν εμφανίζεται στην οθόνη.

ΠΡΟΕΙΔΟΠΟΙΗΣΗ

- **Το σύστημα MOD δεν υποκαθιστά τον σωστό χειρισμό του αυτοκινήτου και δεν είναι σχεδιασμένο να αποτρέπει την επαφή με αντικείμενα που περιβάλλουν το αυτοκίνητο. Όταν κάνετε μανούβρες, να χρησιμοποιείτε πάντα τον εξωτερικό καθρέπτη και τον εσωτερικό καθρέπτη και να γυρίζετε για να ελέγξετε το περιβάλλον για να βεβαιωθείτε ότι είναι ασφαλές να μετακινηθείτε.**
- **Το σύστημα MOD δεν έχει την λειτουργία ανίχνευσης των γύρω στατικών αντικειμένων.**

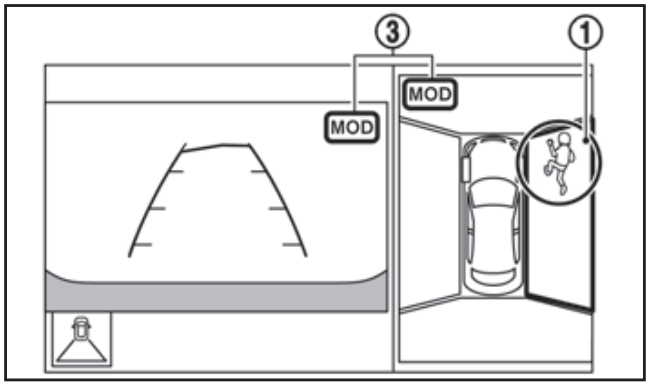

Άποψη βλέμματος πουλιού*

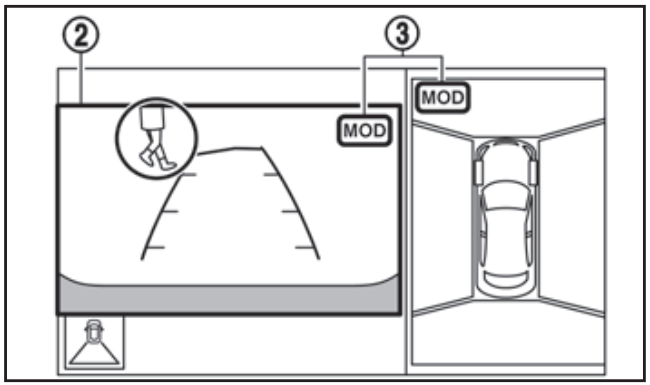

Άποψη μπροστά / πίσω*

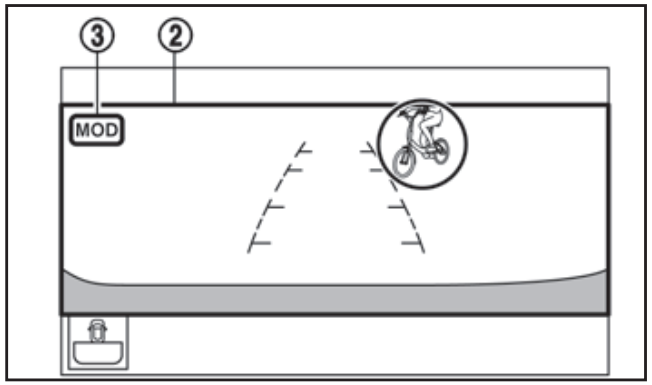

Ευρεία άποψη μπροστά / πίσω

*: Για τα Δεξιοτίμονα μοντέλα η διάταξη της οθόνης θα είναι αντίθετη.

Όταν το σύστημα MOD ανιχνεύει ένα κινούμενο αντικείμενο γύρω από το αυτοκίνητο, θα εμφανιστεί το κίτρινο πλαίσιο στην οθόνη όπου τα αντικείμενα είναι εντοπισμένα και θα ηχήσει μία φορά ένας βομβητής. Όσο το σύστημα MOD συνεχίζει να εντοπίζει κινούμενα αντικείμενα, το κίτρινο πλαίσιο συνεχίζει να εμφανίζεται.

Στην άποψη βλέμματος πουλιού το κίτρινο πλαίσιο (1) εμφανίζεται σε κάθε άποψη της οθόνης (εμπρός, πίσω, δεξιά, αριστερά) ανάλογα με το που έχει εντοπιστεί το κινούμενο αντικείμενο.

Το κίτρινο πλαίσιο (2) εμφανίζεται σε κάθε οθόνη στην άποψη μπροστά, την ευρεία άποψη μπροστά, την άποψη πίσω και την ευρεία άποψη πίσω.

Ένα μπλε εικονίδιο MOD (3) εμφανίζεται στην άποψη όπου το σύστημα MOD μπορεί να λειτουργήσει. Ένα γκρι εικονίδιο MOD εμφανίζεται στην άποψη όπου το σύστημα MOD δεν μπορεί να λειτουργήσει.

ΠΡΟΕΙΔΟΠΟΙΗΣΗ

- **Μην χρησιμοποιείτε το σύστημα MOD όταν ρυμουλκείτε τρέιλερ (εάν υπάρχει). Το σύστημα μπορεί να μην λειτουργεί σωστά.**
- **Ο υπερβολικός θόρυβος (για παράδειγμα η ένταση του ηχοσυστήματος ή ένα ανοικτό παράθυρο του αυτοκινήτου) θα παρεμβληθεί στον ήχο του βομβητή και μπορεί να μην τον ακούσετε.**
- **Η απόδοση του συστήματος MOD θα περιοριστεί σύμφωνα με τις συνθήκες του περιβάλλοντος και τα γύρω αντικείμενα, όπως:**
  - **Όταν υπάρχει χαμηλή αντίθεση ανάμεσα στο φόντο και τα κινούμενα αντικείμενα.**
  - **Όταν υπάρχει πηγή φωτός που αναβοσβήνει.**
  - **Όταν υπάρχει έντονος φωτισμός όπως οι προβολείς άλλου αυτοκινήτου ή το φως του ήλιου.**
  - **Όταν ο προσανατολισμός της κάμερας δεν είναι στην συνηθισμένη του θέση, όπως για παράδειγμα όταν ο καθρέπτης είναι διπλωμένος.**
  - **Όταν υπάρχει βρωμιά, σταγόνες νερού ή χιόνι στους φακούς της κάμερας.**
  - **Όταν η θέση των κινούμενων αντικειμένων στην οθόνη δεν αλλάζει.**
- **Το σύστημα MOD μπορεί να ανιχνεύσει κάτι σαν σταγόνες νερού που πέφτουν στον φακό της κάμερας, τον καπνό από την εξάτμιση, τις**

κινούμενες σκιές κλπ.

- **Το σύστημα MOD μπορεί να μην λειτουργήσει κανονικά ανάλογα με την ταχύτητα, την κατεύθυνση, την απόσταση ή το σχήμα των κινούμενων αντικειμένων.**
- **Εάν το αυτοκίνητό σας έχει πάθει ζημιά στα τμήματα που είναι τοποθετημένη η κάμερα, αφήνοντας το τμήμα αυτό με λάθος ευθυγράμμιση ή λυγισμένο θα διαφοροποιηθεί η ζώνη μέτρησης και το σύστημα MOD μπορεί να μην ανιχνεύει τα αντικείμενα σωστά.**

Συντήρηση της κάμερας

Εάν κατακαθίσουν βρωμιά, βροχή ή χιόνι πάνω στην κάμερα το σύστημα MOD μπορεί να μην λειτουργήσει σωστά. Καθαρίστε την κάμερα.

ΠΩΣ ΝΑ ΡΥΘΜΙΣΕΤΕ ΤΗΝ ΑΠΟΨΗ ΤΗΣ ΟΘΟΝΗΣ

Για να ρυθμίσετε την φωτεινότητα της οθόνης στην Οθόνη Περιμετρικής Ορατότητας, χρησιμοποιήστε τις ρυθμίσεις που περιγράφονται στο ξεχωριστό Βιβλίο Οδηγιών Χρήσης NissanConnect.

Μην κάνετε τις ρυθμίσεις όταν κινείται το αυτοκίνητο. Βεβαιωθείτε ότι έχετε δέσει καλά το χειρόφρενο.

ΡΥΘΜΙΣΕΙΣ ΟΘΟΝΗΣ ΠΕΡΙΜΕΤΡΙΚΗΣ ΟΡΑΤΟΤΗΤΑΣ

Για να αλλάξετε τον Εντοπισμό Κινούμενου Αντικειμένου ανάμεσα στο ανοικτό και το κλειστό, κάντε τα ακόλουθα:

1) Πατήστε το κουμπί **SETUP**.
2) Ακουμπήστε το στοιχείο [System].
3) Ακουμπήστε το στοιχείο [Driving Aids].

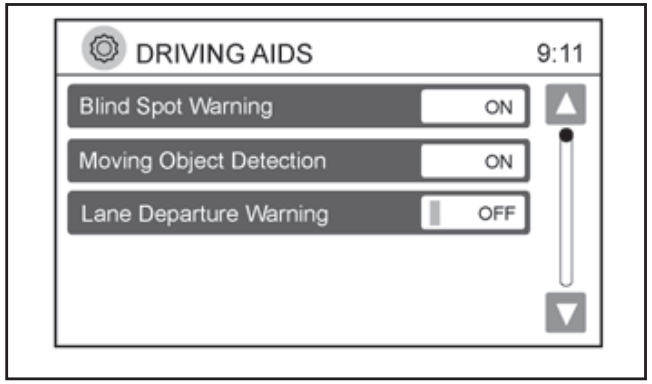

4) Ακουμπήστε το στοιχείο [Moving Objects Detection] (εντοπισμός κινούμενου αντικειμένου) για να αλλάξετε ανάμεσα στο [ON] και το [OFF].

Ρύθμιση στοιχείων

Τα σχέδια και τα στοιχεία που εμφανίζονται στην οθόνη μπορεί να ποικίλουν ανάλογα με τα μοντέλα.

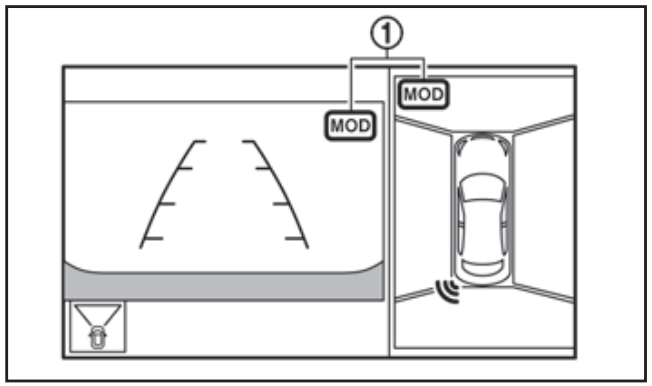

[Moving Object Detection (MOD)]:

Ενεργοποιήστε ή απενεργοποιήστε την λειτουργία ανίχνευσης κινούμενου αντικειμένου.

Όταν το στοιχείο είναι ρυθμισμένο στο ON η λειτουργία είναι ενεργοποιημένη. Όταν είναι στο Off (σβηστή ένδειξη) η λειτουργία MOD είναι απενεργοποιημένη.

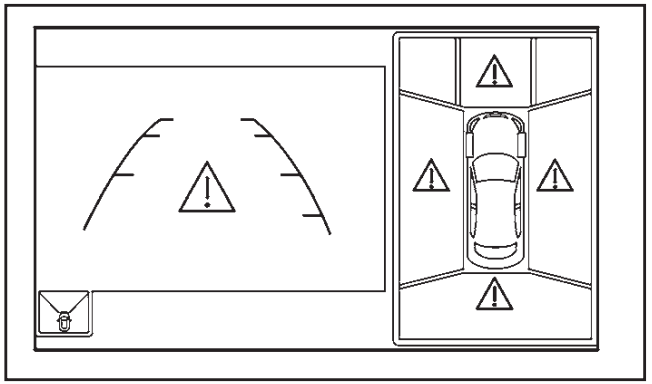

Εμφάνιση δυσλειτουργίας

Όταν η εικόνα [!] εμφανίζεται στην οθόνη, υπάρχουν μη κανονικές συνθήκες στην Οθόνη Περιμετρικής Ορατότητας. Αυτό δεν θα εμποδίσει την κανονική λειτουργία οδήγησης αλλά το σύστημα θα πρέπει να ελεγχθεί από εξουσιοδοτημένο συνεργείο Nissan ή εξειδικευμένο συνεργείο.

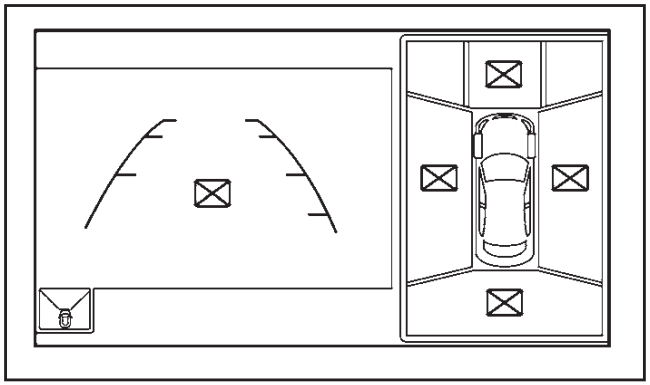

Όταν εμφανίζεται η εικόνα [X] στην οθόνη, η εικόνα της κάμερας μπορεί να λαμβάνει προσωρινές ηλεκτρονικές παρεμβολές από μονάδες στο περιβάλλον. Αυτό δεν θα εμποδίσει την κανονική λειτουργία οδήγησης αλλά το σύστημα θα πρέπει να ελεγχθεί από εξουσιοδοτημένο συνεργείο Nissan ή εξειδικευμένο συνεργείο εάν παρουσιάζεται συχνά.

ΠΡΑΚΤΙΚΕΣ ΣΥΜΒΟΥΛΕΣ

- Η οθόνη που εμφανίζεται θα γυρίσει αυτόματα στην προηγούμενη εμφάνιση όταν περάσουν 3 λεπτά από την στιγμή που πατήσατε το κουμπί **<CAMERA>** και εάν ο επιλογέας ταχυτήτων είναι σε οποιαδήποτε άλλη θέση εκτός της όπισθεν (R).
- Η εμφάνιση των εικόνων στην οθόνη μπορεί να καθυστερήσει όταν εναλλάσσετε οθόνες.
- Όταν η θερμοκρασία είναι εξαιρετικά υψηλή ή χαμηλή, η οθόνη μπορεί να μην εμφανίσει καθαρά τα αντικείμενα. Αυτό δεν είναι δυσλειτουργία.
- Όταν δυνατό φως πέφτει κατευθείαν πάνω στην κάμερα, τα αντικείμενα μπορεί να μην εμφανίζονται καθαρά. Αυτό δεν είναι δυσλειτουργία.
- Η οθόνη μπορεί να «παίζει» σε φως που φωσφορίζει. Αυτό δεν είναι δυσλειτουργία.
- Τα χρώματα των αντικειμένων στην Οθόνη Περιμετρικής Ορατότητας μπορεί να διαφέρουν κάπως από αυτά των πραγματικών αντικειμένων.
- Τα αντικείμενα στην οθόνη μπορεί να μην είναι καθαρά και το χρώμα του αντικειμένου μπορεί να διαφέρει σε σκοτεινό σημείο ή το βράδυ. Αυτό δεν είναι δυσλειτουργία.
- Μπορεί να υπάρχουν διαφορές στην καθαρότητα ανάμεσα στην άποψη της κάθε κάμερας και την άποψη βλέμματος πουλιού.
- Εάν βρωμιά, βροχή ή χιόνι πάει στην κάμερα, η Οθόνη Περιμετρικής Ορατότητας μπορεί να μην εμφανίζει τα αντικείμενα καθαρά. Καθαρίστε την κάμερα.
- Μην χρησιμοποιείτε αλκοόλ, βενζίνη ή διαλυτικό για να καθαρίσετε την κάμερα. Αυτό θα προκαλέσει αποχρωματισμό. Για να καθαρίσετε την κάμερα, σκουπίστε με ένα πανί που έχει βραχεί με διαλυμένο μαλακό καθαριστικό και μετά σκουπίστε με ένα στεγνό πανί.
- Μην κάνετε ζημιά στην κάμερα γιατί η οθόνη θα επηρεαστεί ανεπανόρθωτα.
- Μην χρησιμοποιείτε κερί στους φακούς της κάμερας. Σκουπίστε το κερί με καθαρό πανί που έχει βραχεί με ένα διάλυμα μαλακού καθαριστικού με νερό.

ΚΕΝΤΡΙΚΟΣ ΑΕΡΑΓΩΓΟΣ

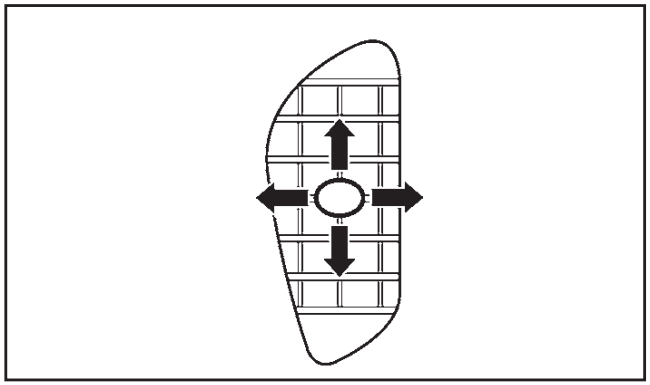

Ρυθμίστε την κατεύθυνση του αέρα μετακινώντας το κεντρικό κουμπί (επάνω / κάτω, αριστερά / δεξιά) έως επιτύχετε την θέση που θέλετε.

ΠΛΕΥΡΙΚΟΙ ΑΕΡΑΓΩΓΟΙ

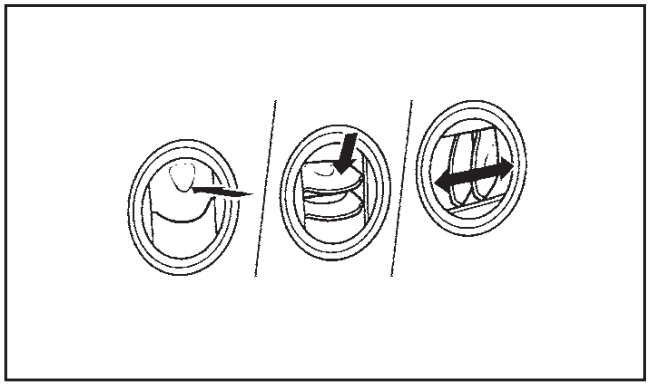

Ανοίξτε ή κλείστε τους αεραγωγούς και ρυθμίστε την κατεύθυνση του αέρα, όπως φαίνεται στην εικόνα.

ΚΑΛΟΡΙΦΕΡ ΚΑΙ AIR CONDITIONER

ΠΡΟΕΙΔΟΠΟΙΗΣΗ

- **Το καλοριφέρ και το air conditioner δουλεύουν μόνο όταν λειτουργεί η μηχανή του αυτοκινήτου.**
- **Ποτέ μην αφήνετε παιδιά ή ενήλικες που απαιτούν την φροντίδα άλλων μόνους τους μέσα στο αυτοκίνητο. Ούτε ζώα πρέπει να αφήνετε μόνα τους. Μπορεί να ενεργοποιήσουν κατά λάθος τους διακόπτες και να εμπλακούν σε σοβαρό ατύχημα και να τραυματιστούν. Τις ζεστές ημέρες με ήλιο οι θερμοκρασίες μέσα στο κλειστό αυτοκίνητο μπορεί γρήγορα να ανέβουν τόσο ψηλά ώστε να προκαλέσουν σοβαρό ή και θανάσιμο τραυματισμό σε ανθρώπους και ζώα.**
- **Μην χρησιμοποιείτε την λειτουργία ανακυκλοφορίας αέρα για μεγάλα χρονικά διαστήματα καθώς μπορεί να γίνει δυσάρεστος ο αέρας και τα τζάμια να θαμπώσουν.**
- **Μην ρυθμίζετε το καλοριφέρ και το air conditioner όταν οδηγείτε για να μην αποσπάται η προσοχή σας.**

ΣΗΜΕΙΩΣΗ

- **Όταν λειτουργεί το air conditioner (όπου υπάρχει), δημιουργείται υγρασία στο εσωτερικό του η οποία απελευθερώνεται με ασφάλεια από το κάτω μέρος του αυτοκινήτου σας.**

  Για τον λόγο αυτό, τα ίχνη νερού στο έδαφος είναι φυσιολογικά.
- **Μοντέλα με Σύστημα Σβησίματος / Εκκίνησης:**

  Για όσο ο κινητήρας έχει σβήσει από το Σύστημα Σβησίματος / Εκκίνησης, επιλέγοντας την ροή αέρα στο αντιθαμβωτικό μπροστά με ανοικτό ανεμιστήρα ή ανοίγοντας το αντιθαμβωτικό πίσω, θα ξεκινήσει αυτόματα ο κινητήρας του αυτοκινήτου.

  Όσο λειτουργεί ο κινητήρας, επιλέγοντας την ροή αέρα στο αντιθαμβωτικό μπροστά με ανοικτό ανεμιστήρα ή ανοίγοντας το αντιθαμβωτικό πίσω, θα αποτραπεί το αυτόματο σβήσιμο του κινητήρα από το Σύστημα Σβησίματος / Εκκίνησης.

  Το Σύστημα Σβησίματος / Εκκίνησης θα αποτρέψει την περιττή κατανάλωση καυσίμου και τα περιττά καυσαέρια. Όταν ο κινητήρας σβήσει από το Σύστημα Σβησίματος / Εκκίνησης, η απόδοση του καλοριφέρ και του air conditioner θα μειωθεί. Για να διατηρήσετε την πλήρη απόδοση του καλοριφέρ και του air conditioner, βάλτε και πάλι μπροστά τον κινητήρα πατώντας τον διακόπτη κλεισίματος του Συστήματος Σβησίματος / Εκκίνησης.

  Για περισσότερες πληροφορίες σχετικά με το Σύστημα Σβησίματος / Εκκίνησης δείτε το «Σύστημα Σβησίματος / Εκκίνησης (όπου υπάρχει)» στο κεφάλαιο «5. Ξεκίνημα και οδήγηση».

Το καλοριφέρ και το air conditioner λειτουργούν όταν λειτουργεί ο κινητήρας του αυτοκινήτου. Ο ανεμιστήρας θα λειτουργήσει ακόμη και εάν ο κινητήρας είναι σβηστός και ο διακόπτης της μίζας είναι στην θέση ON.

ΠΡΑΚΤΙΚΕΣ ΣΥΜΒΟΥΛΕΣ (για το αυτόματο air conditioner)

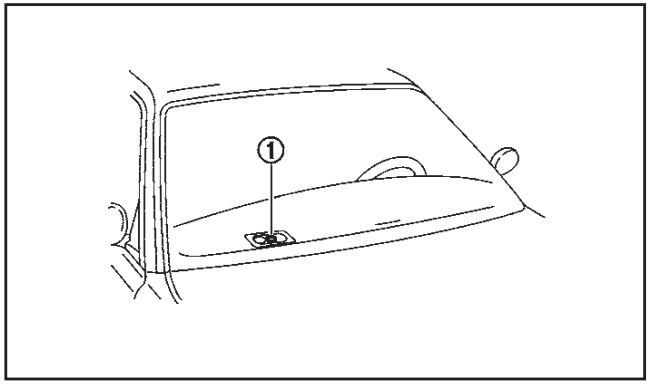

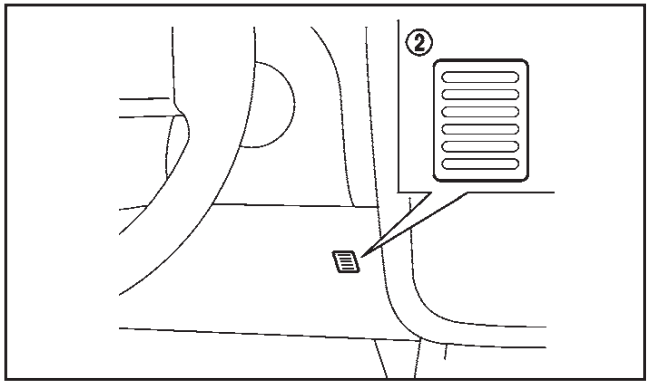

*: Η διάταξη που φαίνεται στην εικόνα είναι για τα αριστεροτίμονα μοντέλα. Στα δεξιοτίμονα μοντέλα αυτά τα εξαρτήματα βρίσκονται στην αντίθετη πλευρά.

Όταν η θερμοκρασία του ψυκτικού υγρού του κινητήρα και η θερμοκρασία του εξωτερικού αέρα είναι χαμηλές, η ροή αέρα από τις εξόδους στα πόδια μπορεί να μην λειτουργήσουν για περίπου 150 δευτερόλεπτα. Ωστόσο, αυτό δεν είναι δυσλειτουργία.

Όταν το ψυκτικό υγρό ζεσταθεί, η ροή του αέρα από τις εξόδους στα πόδια θα λειτουργήσει κανονικά.

Οι αισθητήρες (1) και (2) που βρίσκονται στο ταμπλό των οργάνων, βοηθούν στην διατήρηση της θερμοκρασίας σταθερής. Μη τοποθετείτε τίποτα πάνω ή γύρω από τους αισθητήρες.

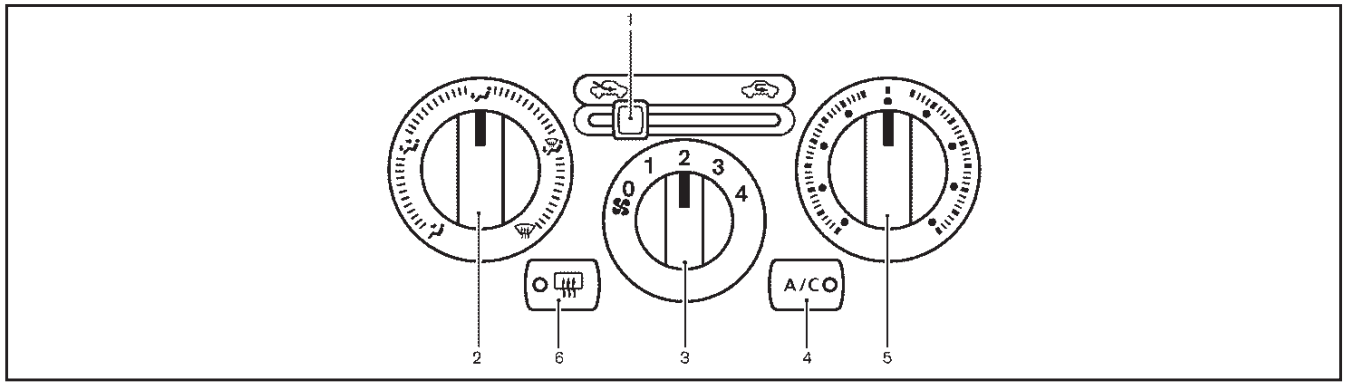

AIR CONDITIONER ΡΥΘΜΙΖΟΜΕΝΟ ΜΕ ΤΟ ΧΕΡΙ

1. Μοχλός εισόδου αέρα (Κυκλοφορία εξωτερικού αέρα ( ) / Ανακυκλοφορία αέρα ( )
2. Κουμπί ελέγχου ροής αέρα
3. Κουμπί ελέγχου ταχύτητας ανεμιστήρα ( )
4. Κουμπί air conditioner (<A/C>) (όπου υπάρχει)
5. Κουμπί ελέγχου θερμοκρασίας
6. Κουμπί αντιθαμβωτικού πίσω παρμπρίζ ( ) (Δείτε το «Διακόπτης αντιθαμβωτικού» στο κεφάλαιο «2. Όργανα και χειριστήρια»).

Για να κλείσετε το καλοριφέρ και το air conditioner, γυρίστε το κουμπί ελέγχου ταχύτητας ανεμιστήρα ( ) στην θέση OFF (0).

Έλεγχοι

Κυκλοφορία εξωτερικού αέρα:

Μετακινήστε τον μοχλό εισόδου αέρα στην θέση . Η ροή του αέρα έρχεται από το εξωτερικό του αυτοκινήτου.

Ανακυκλοφορία αέρα:

Μετακινήστε τον μοχλό εισόδου αέρα στην θέση . Η ροή του αέρα ανακυκλώνεται μέσα στο αυτοκίνητο.

Έλεγχος ροής αέρα:

Γυρίστε το κουμπί του ελέγχου ροής αέρα για να αλλάξετε την λειτουργία ροής του αέρα.

– Ο αέρας βγαίνει από τον κεντρικό και τους πλευρικούς αεραγωγούς.

– Ο αέρας βγαίνει από τον κεντρικό και τους πλευρικούς αεραγωγούς και τις εξόδους στα πόδια.

– Ο αέρας βγαίνει κυρίως από τις εξόδους στα πόδια.

– Ο αέρας βγαίνει από το αντιθαμβωτικό και τις εξόδους στα πόδια.

– Ο αέρας βγαίνει κυρίως από τις εξόδους τους αντιθαμβωτικού.

Έλεγχος ταχύτητας ανεμιστήρα:

Γυρίστε το κουμπί ελέγχου ανεμιστήρα ( ) δεξιά για να αυξήσετε την ταχύτητα του ανεμιστήρα.

Γυρίστε το κουμπί ελέγχου ανεμιστήρα ( ) αριστερά για να μειώσετε την ταχύτητα του ανεμιστήρα.

Λειτουργία του air conditioner (A/C) (όπου υπάρχει):

Πατήστε το κουμπί **<A/C>** για να ανοίξετε ή να κλείσετε το air conditioner. Όταν το air conditioner είναι ανοικτό, το ενδεικτικό φως A/C στο κουμπί ανάβει.

Έλεγχος θερμοκρασίας:

Γυρίστε το κουμπί ελέγχου θερμοκρασίας για να επιλέξετε την θερμοκρασία που θέλετε. Γυρίστε το κουμπί ανάμεσα στην μέση και την δεξιά θέση για να επιλέξετε την ζεστή θερμοκρασία. Γυρίστε το κουμπί ανάμεσα στην μέση και την αριστερή θέση για να επιλέξετε την κρύα θερμοκρασία.

Λειτουργία καλοριφέρ

Θέρμανση:

Η λειτουργία αυτή χρησιμοποιείται για να κατευθύνετε ζεστό αέρα στις εξόδους στα πόδια.

1. Μετακινήστε τον μοχλό εισαγωγής αέρα στην θέση για κανονική θέρμανση.
2. Γυρίστε το κουμπί ελέγχου ροής αέρα στην θέση .
3. Γυρίστε το κουμπί ελέγχου ταχύτητας ανεμιστήρα ( ) στην θέση που θέλετε.
4. Γυρίστε το κουμπί ελέγχου θερμοκρασίας στην θέση που θέλετε, ανάμεσα στην μεσαία και την ζεστή (δεξιά) θέση.

Εξαερισμός:

Η λειτουργία αυτή κατευθύνει τον εξωτερικό αέρα στους πλευρικούς και τον κεντρικό αεραγωγό.

1. Μετακινήστε τον μοχλό εισαγωγής αέρα στην θέση .
2. Γυρίστε το κουμπί ελέγχου ροής αέρα στην θέση .
3. Γυρίστε το κουμπί ελέγχου ταχύτητας ανεμιστήρα ( ) στην θέση που θέλετε.
4. Γυρίστε το κουμπί ελέγχου θερμοκρασίας στην θέση που θέλετε.

Ξεπάγωμα και ξεθάμπωμα:

Η λειτουργία αυτή κατευθύνει τον αέρα στις εξόδους ξεθαμπώματος για να ξεπαγώσουν / ξεθαμπώσουν τα παράθυρα.

1. Μετακινήστε τον μοχλό εισαγωγής αέρα στην θέση .
2. Γυρίστε το κουμπί ελέγχου ροής αέρα στην θέση .
3. Γυρίστε το κουμπί ελέγχου ταχύτητας ανεμιστήρα ( ) στην θέση που θέλετε.
4. Γυρίστε το κουμπί ελέγχου θερμοκρασίας στην θέση που θέλετε, ανάμεσα στην μεσαία και την ζεστή (δεξιά) θέση.

- Για να αφαιρέσετε τον πάγο από την εξωτερική επιφάνεια του παρμπρίζ γρήγορα, γυρίστε το κουμπί ελέγχου θερμοκρασίας στην μέγιστη ζεστή θέση και το κουμπί ελέγχου ταχύτητας ανεμιστήρα ( ) στην μέγιστη θέση.
- Εάν είναι δύσκολο να ξεθαμπώσετε το παρμπρίζ, ανοίξτε το **<A/C>** (όπου υπάρχει).

Θέρμανση δύο επιπέδων:

Η λειτουργία αυτή κατευθύνει δροσερό αέρα από τους πλευρικούς και τον κεντρικό αεραγωγό και ζεστό αέρα από τις εξόδους στα πόδια. Όταν το κουμπί ελέγχου θερμοκρασίας είναι γυρισμένο στο μέγιστο ζεστό ή μέγιστο κρύο, ο αέρας ανάμεσα στους αεραγωγούς και τις εξόδους στα πόδια είναι στην ίδια θερμοκρασία.

1. Μετακινήστε τον μοχλό εισαγωγής αέρα στην θέση .
2. Γυρίστε το κουμπί ελέγχου ροής αέρα στην θέση .
3. Γυρίστε το κουμπί ελέγχου ταχύτητας ανεμιστήρα ( ) στην θέση που θέλετε.
4. Γυρίστε το κουμπί ελέγχου θερμοκρασίας στην θέση που θέλετε.

Θέρμανση και ξεθάμπωμα:

Η λειτουργία αυτή ζεσταίνει το εσωτερικό του αυτοκινήτου και ξεθαμπώνει τα παράθυρα.

1. Μετακινήστε τον μοχλό εισαγωγής αέρα στην θέση .
2. Γυρίστε το κουμπί ελέγχου ροής αέρα στην θέση .
3. Γυρίστε το κουμπί ελέγχου ταχύτητας ανεμιστήρα ( ) στην θέση που θέλετε.

4. Γυρίστε το κουμπί ελέγχου θερμοκρασίας στην θέση μέγιστης ζέστης (δεξιά).

Λειτουργία του Air conditioner (όπου υπάρχει)

Το σύστημα του air conditioner θα πρέπει να μπαίνει σε λειτουργία για περίπου 10 λεπτά, τουλάχιστον μία φορά τον μήνα. Αυτό βοηθάει στην αποφυγή ζημιάς στο σύστημα του air conditioner λόγω έλλειψης λίπανσης.

Ψύξη:

Η λειτουργία αυτή χρησιμοποιείται για να κρυώσει και να αφυγρανθεί ο αέρας.

1. Μετακινήστε τον μοχλό εισαγωγής αέρα στην θέση .
2. Γυρίστε το κουμπί ελέγχου ροής αέρα στην θέση .
3. Γυρίστε το κουμπί ελέγχου ταχύτητας ανεμιστήρα ( ) στην θέση που θέλετε.
4. Πατήστε το κουμπί **<A/C>** για να ανάψει το air conditioner. (Θα ανάψει το ενδεικτικό φως του A/C).
5. Γυρίστε το κουμπί ελέγχου θερμοκρασίας στην θέση που θέλετε, ανάμεσα στην μεσαία θέση και την θέση ψύξης (αριστερά).

Επειδή ο αέρας ψύχεται πολύ γρήγορα, μπορεί να δείτε υγρασία να βγαίνει από τους αεραγωγούς όταν οι συνθήκες είναι ζέστη με υγρασία. Αυτό δεν υποδηλώνει κάποια δυσλειτουργία.

Θέρμανση με αφύγρανση:

Η λειτουργία αυτή χρησιμοποιείται για να ζεσταθεί και να αφυγρανθεί ο αέρας.

1. Μετακινήστε τον μοχλό εισαγωγής αέρα στην θέση .
2. Γυρίστε το κουμπί ελέγχου ροής αέρα στην θέση .
3. Γυρίστε το κουμπί ελέγχου ταχύτητας ανεμιστήρα ( ) στην θέση που θέλετε.
4. Πατήστε το κουμπί **<A/C>** για να ανάψει το air conditioner. (Θα ανάψει το ενδεικτικό φως του A/C).
5. Γυρίστε το κουμπί ελέγχου θερμοκρασίας στην θέση που θέλετε, ανάμεσα στην μεσαία θέση και την θέση ζέστης (δεξιά).

Ξεθάμπωμα με αφύγρανση:

Η λειτουργία αυτή χρησιμοποιείται για να ξεθαμπώσουν τα παράθυρα και να αφυγρανθεί ο αέρας.

1. Μετακινήστε τον μοχλό εισαγωγής αέρα στην θέση ( ).
2. Γυρίστε το κουμπί ελέγχου ροής αέρα στην θέση ( ).
3. Γυρίστε το κουμπί ελέγχου ταχύτητας ανεμιστήρα ( ) στην θέση που θέλετε.
4. Πατήστε το κουμπί **<A/C>** για να ανάψει το air conditioner. (Θα ανάψει το ενδεικτικό φως του A/C).
5. Γυρίστε το κουμπί ελέγχου θερμοκρασίας στην θέση που θέλετε.

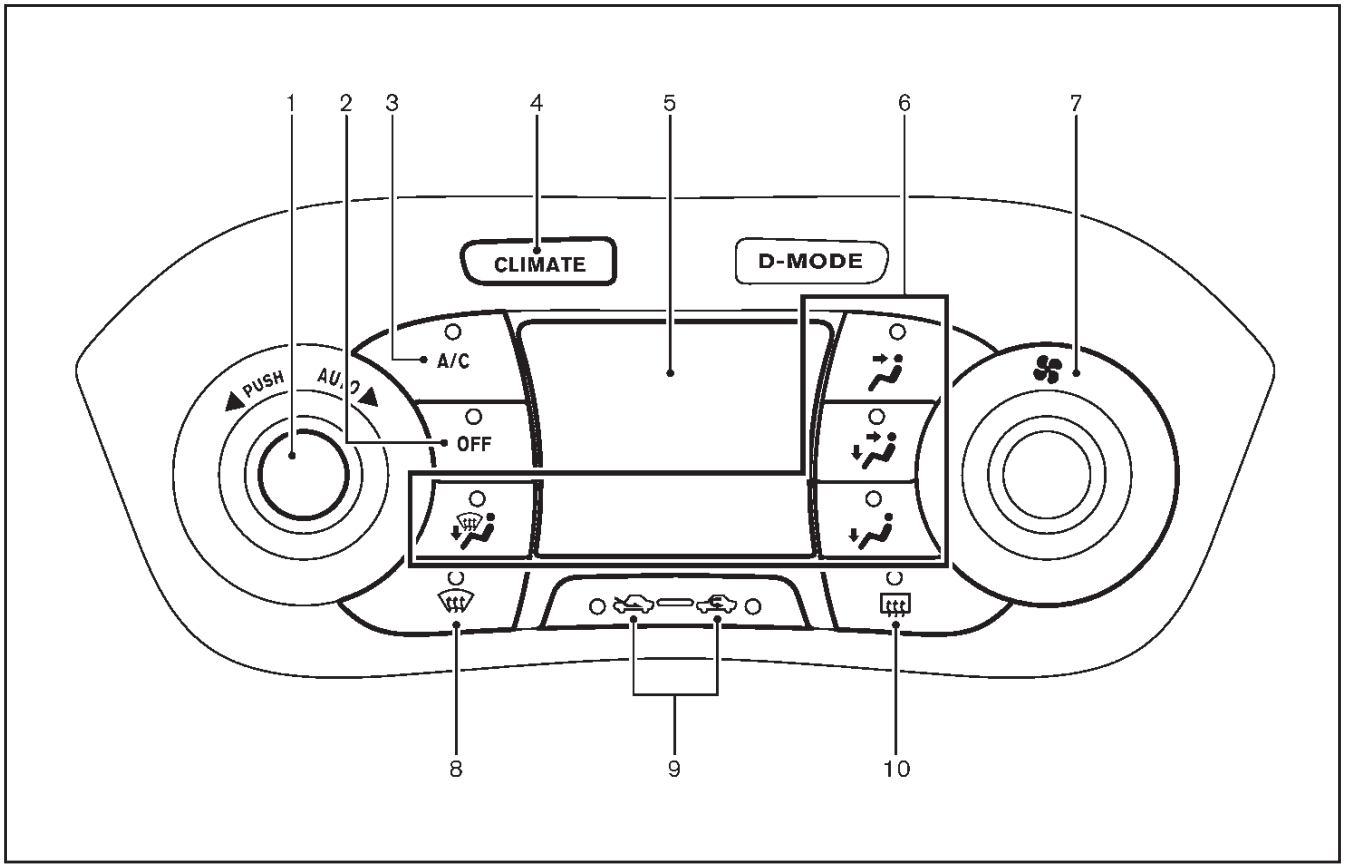

ΑΥΤΟΜΑΤΟ AIR CONDITIONER (Μοντέλα με Σύστημα Δυναμικού Ελέγχου Nissan)

1. **Κουμπί <AUTO>** / Κουμπί ελέγχου θερμοκρασίας
2. **Κουμπί <OFF>**
3. **Κουμπί <A/C>** (Air conditioner)
4. **Κουμπί <CLIMATE>** (επιλογής λειτουργίας κλιματισμού)
5. Οθόνη
6. Κουμπιά ελέγχου ροής αέρα
7. Κουμπί ελέγχου ταχύτητας ανεμιστήρα ( )
8. Κουμπί αντιθαμβωτικού παρμπρίζ ( )
9. Κουμπί εισόδου αέρα (Κυκλοφορίας εξωτερικού αέρα ( ) / Ανακυκλοφορία αέρα ( )
10. Κουμπί αντιθαμβωτικού πίσω παρμπρίζ ( ) (Δείτε το «Διακόπτης αντιθαμβωτικού» στο κεφάλαιο «2. Όργανα και χειριστήρια»)

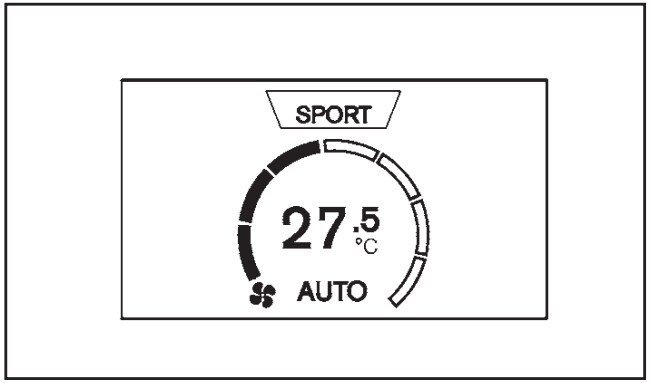

Επιλογή της λειτουργίας του κλιματιστικού

Πατήστε το κουμπί **<CLIMATE>** για να επιλέξετε την λειτουργία ελέγχου του κλιματιστικού. Όταν αυτή η λειτουργία έχει επιλεγεί, η θερμοκρασία του εσωτερικού του αυτοκινήτου και η ταχύτητα του ανεμιστήρα εμφανίζονται στην οθόνη. Εάν επιλεγεί η αυτόματη λειτουργία, εμφανίζεται [AUTO] στην οθόνη.

Για λεπτομέρειες για τις λειτουργίες της οδήγησης, δείτε το «Σύστημα Δυναμικού Ελέγχου Nissan (όπου υπάρχει) στο κεφάλαιο «5. Ξεκίνημα και οδήγηση» ή στο κεφάλαιο «2. Όργανα και χειριστήρια».

Αυτόματη λειτουργία (AUTO)

Η λειτουργία AUTO μπορεί να χρησιμοποιηθεί όλο τον χρόνο, καθώς το σύστημα ελέγχει αυτόματα την σταθερή θερμοκρασία, την κατανομή του αέρα και την ταχύτητα του ανεμιστήρα, αφού έχετε ορίσει την θερμοκρασία που θέλετε με το χέρι.

Για να κλείσετε το καλοριφέρ και το air conditioner, πατήστε το κουμπί **<CLIMATE>**, και μετά πατήστε το κουμπί **<OFF>** για να αλλάξετε τον έλεγχο του κλιματισμού.

Ψύξη και θέρμανση με αφύγρανση:

1. Πατήστε το κουμπί **<AUTO>**.
2. Γυρίστε το κουμπί ελέγχου θερμοκρασίας για να ορίσετε την θερμοκρασία που θέλετε. Η κλίμακα της θερμοκρασίας είναι ανάμεσα στους 16^{0}C και τους 30^{0}C.
3. Πατήστε το κουμπί εισόδου αέρα για περίπου 2 δευτερόλεπτα. Τα ενδεικτικά φώτα (και στις δύο πλευρές τις ανακυκλοφορίας αέρα και της εισόδου εξωτερικού αέρα) θα σβήσουν.

Επειδή ο αέρας ψύχεται πολύ γρήγορα, μπορεί να δείτε υγρασία να βγαίνει από τους αεραγωγούς όταν οι συνθήκες είναι ζέστη με υγρασία. Αυτό δεν υποδηλώνει κάποια δυσλειτουργία.

Θέρμανση (κλειστό A/C):

1. Πατήστε το κουμπί **<CLIMATE>** για να επιλέξετε την λειτουργία ελέγχου του κλιματισμού.
2. Πατήστε το κουμπί **<AUTO>**.
3. Εάν ανάβει το ενδεικτικό φως A/C, πατήστε το κουμπί **<A/C>** για να σβήσετε το air conditioner.
4. Γυρίστε το κουμπί ελέγχου θερμοκρασίας για να ορίσετε την θερμοκρασία που θέλετε. Η κλίμακα της θερμοκρασίας είναι ανάμεσα στους 16^{0}C και τους 30^{0}C.
5. Πατήστε το κουμπί εισόδου αέρα για περίπου 2 δευτερόλεπτα. Τα ενδεικτικά φώτα (και στις δύο πλευρές τις ανακυκλοφορίας αέρα και της εισόδου εξωτερικού αέρα) θα σβήσουν.

- Μην ορίζετε την θερμοκρασία χαμηλότερα από την θερμοκρασία του εξωτερικού αέρα. Εάν το κάνετε, μπορεί να προκληθεί ανεπαρκής έλεγχος της θερμοκρασίας.
- Εάν τα τζάμια θαμπώνουν, χρησιμοποιήστε την θέρμανση με αφύγρανση αντί με για την θέρμανση με κλειστό air conditioner.

Ξεπάγωμα / ξεθάμπωμα με αφύγρανση:

1. Πατήστε το κουμπί του αντιθαμβωτικού ( ). (Το ενδεικτικό φως θα ανάψει).
2. Γυρίστε το κουμπί ελέγχου θερμοκρασίας για να ορίσετε την θερμοκρασία που θέλετε.

- Για να αφαιρέσετε γρήγορα τον πάγο από την εξωτερική επιφάνεια του παρμπρίζ, βάλτε την θερμοκρασία σε υψηλό επίπεδο και την ταχύτητα του ανεμιστήρα στην μέγιστη ταχύτητα.
- Αφού καθαρίσει το παρμπρίζ, πατήστε το κουμπί του αντιθαμβωτικού ( ) πάλι. (Το ενδεικτικό φως θα σβήσει).
- Όταν το κουμπί του αντιθαμβωτικού μπροστά ( ) είναι πατημένο, θα ανοίξει αυτόματα το air conditioner όταν η θερμοκρασία του εξωτερικού αέρα είναι πάνω από -2^{0}C, για να ξεθαμπώσει το παρμπρίζ. Η λειτουργία της ανακυκλοφορίας αέρα θα σβήσει αυτόματα. Η λειτουργία κυκλοφορίας εξωτερικού αέρα ( ) θα επιλεγεί για να βελτιωθεί η απόδοση του ξεθαμπώματος.

Λειτουργία με το χέρι

Η λειτουργία με το χέρι μπορεί να επιλεγεί για να ελέγξετε το καλοριφέρ και το air conditioner, σύμφωνα με τις ρυθμίσεις που θέλετε.

Πατήστε το κουμπί **<CLIMATE>** για να επιλέξετε την λειτουργία ελέγχου του κλιματισμού.

Για να κλείσετε το καλοριφέρ και το air conditioner, πατήστε το κουμπί **<OFF>**.

- Ενώ εμφανίζεται το [Drive Mode] στην οθόνη, δεν είναι δυνατή η ρύθμιση της ποσότητας της ροής αέρα και ο έλεγχος της κατεύθυνσης της ροής αέρα. Πατήστε το κουμπί <CLIMATE> για να αλλάξετε σε λειτουργία ελέγχου κλιματισμού.

Έλεγχος ταχύτητας ανεμιστήρα:

Γυρίστε το κουμπί ελέγχου ταχύτητας ανεμιστήρα ( ) δεξιά (+) ή αριστερά (–) για να ελέγξετε την ταχύτητα του ανεμιστήρα με το χέρι.

Πατήστε το κουμπί <AUTO> για να αλλάξετε την ταχύτητα του ανεμιστήρα στην αυτόματη λειτουργία.

Έλεγχος ροής αέρα:

Επιλέξτε τον αεραγωγό που θέλετε, πατώντας το αντίστοιχο κουμπί ελέγχου ροής αέρα:

– Ο αέρας βγαίνει από τον κεντρικό και τους πλευρικούς αεραγωγούς.

– Ο αέρας βγαίνει από τον κεντρικό και τους πλευρικούς αεραγωγούς και τις εξόδους στα πόδια.

– Ο αέρας βγαίνει κυρίως από τις εξόδους στα πόδια.

– Ο αέρας βγαίνει από το αντιθαμβωτικό και τις εξόδους στα πόδια.

Έλεγχος θερμοκρασίας:

Γυρίστε το κουμπί ελέγχου θερμοκρασίας για να ορίσετε την θερμοκρασία που θέλετε.

Η κλίμακα της θερμοκρασίας είναι ανάμεσα στους 16^0C και τους 30^0C.

Κυκλοφορία εξωτερικού αέρα:

Πατήστε το κουμπί εισόδου αέρα για να τραβήξετε την ροή του αέρα από το εξωτερικό του αυτοκινήτου. (Θα ανάψει το ενδεικτικό φως πάνω στο κουμπί ( ).

Ανακυκλοφορία αέρα:

Πατήστε το κουμπί εισόδου αέρα για να κυκλοφορεί ο εσωτερικός αέρα μέσα στο αυτοκίνητο. (Θα ανάψει το ενδεικτικό φως πάνω στο κουμπί ( ).

Αυτόματος έλεγχος εισόδου αέρα:

Πατήστε το κουμπί εισόδου αέρα για περίπου 2 δευτερόλεπτα. Τα ενδεικτικά φώτα (τόσο στο κουμπί για την ανακυκλοφορία αέρα όσο και σε αυτό για την είσοδο εξωτερικού αέρα) θα σβήσουν και η είσοδος του αέρα θα ελέγχεται αυτόματα. Ο αυτόματος έλεγχος είναι ρυθμισμένος ανάμεσα στις λειτουργίες της κυκλοφορίας του εξωτερικού αέρα ( ) και της ανακυκλοφορίας αέρα ( ).

ΡΥΘΜΙΣΗ ΟΙΚΟΝΟΜΙΑΣ ΚΛΙΜΑΤΙΣΤΙΚΟΥ

Όταν η Λειτουργία Οδήγησης είναι ενεργή, μπορείτε να ορίσετε τον οικονομικό κλιματισμό στο ON ([CLIMATE ECO ON]) ή το [OFF].

(Δείτε το «Ρύθμιση της λειτουργίας [CLIMATE ECO]» στο κεφάλαιο «5. Ξεκίνημα και οδήγηση»).

ΣΥΝΤΗΡΗΣΗ ΤΟΥ AIR CONDITIONER

ΠΡΟΕΙΔΟΠΟΙΗΣΗ

Το σύστημα του air conditioner περιέχει ψυκτικό υγρό υπό υψηλή πίεση. Για να αποφύγετε τραυματισμό, οποιαδήποτε εργασία στο air conditioner θα πρέπει να γίνεται μόνο από έμπειρο τεχνικό που διαθέτει τον κατάλληλο εξοπλισμό.

Το σύστημα του air-conditioner στο NISSAN σας περιέχει ένα ψυκτικό υγρό που κατασκευάστηκε με γνώμονα το περιβάλλον.

Αυτό το ψυκτικό υγρό δεν βλάπτει το στρώμα όζοντος της γης. Ωστόσο, μπορεί να συνεισφέρει κατά ένα μικρό μέρος στην θέρμανση της γης.

Όταν συντηρείτε το air-conditioner σας, απαιτούνται ειδικός εξοπλισμός συμπλήρωσης ψυκτικού υγρού και ειδικό λιπαντικό. Η χρήση ακατάλληλων ψυκτικών υγρών ή λιπαντικών μπορεί να προκαλέσει σοβαρή ζημιά στο σύστημα του air-conditioner. Για πληροφορίες σχετικά με το ψυκτικό υγρό και το λιπαντικό του air-conditioner δείτε το κεφάλαιο «9. Τεχνικές πληροφορίες».

Το εξουσιοδοτημένο συνεργείο NISSAN ή εξειδικευμένο συνεργείο μπορεί να συντηρήσει το φιλικό προς το περιβάλλον air-conditioner σας.

Φίλτρο air conditioner

Το air-conditioner είναι εξοπλισμένο με ένα φίλτρο εξαερισμού το οποίο συγκεντρώνει την βρωμιά, την γύρη, την σκόνη κλπ. Για να είστε σίγουρος ότι το air-conditioner ζεσταίνει, ξεθαμπώνει και εξαερίζει επαρκώς θα πρέπει να αντικαθιστάτε το φίλτρο σύμφωνα με το πρόγραμμα συντήρησης. Για να αντικαταστήσετε το φίλτρο, αποτανθείτε σε εξουσιοδοτημένο συνεργείο NISSAN ή εξειδικευμένο συνεργείο.

Το φίλτρο θα πρέπει να αντικαθίσταται εάν έχει μειωθεί εξαιρετικά η ροή του αέρα ή όταν τα παράθυρα θαμπώνουν εύκολα όταν λειτουργεί το καλοριφέρ ή το air-conditioner.

ΠΡΟΦΥΛΑΞΕΙΣ ΓΙΑ ΤΗΝ ΛΕΙΤΟΥΡΓΙΑ ΤΟΥ ΗΧΟΣΥΣΤΗΜΑΤΟΣ

ΠΡΟΕΙΔΟΠΟΙΗΣΗ

Μην ρυθμίζετε το ηχοσύστημα όταν οδηγείτε, για να μην αποσπάται η προσοχή σας.

Το ηχοσύστημα λειτουργεί όταν ο διακόπτης της μίζας είναι στην θέση ACC ή ON. Εάν θέλετε να ακούσετε ραδιόφωνο, CD ή κάποια εξωτερική πηγή ήχου, ενώ δεν λειτουργεί η μηχανή του αυτοκινήτου, γυρίστε τον διακόπτη της μίζας στην θέση ACC. **Μην χρησιμοποιείτε την λειτουργία αυτή για μεγάλα χρονικά διαστήματα, όταν δεν λειτουργεί η μηχανή του αυτοκινήτου.**

Ραδιόφωνο

- Η λήψη του ραδιοφώνου επηρεάζεται από την δύναμη του σήματος του σταθμού, την απόσταση από τον μεταδότη, κτήρια, γέφυρες, βουνά και άλλες εξωτερικές επιρροές. Οι κατά διαστήματα αλλαγές στην ποιότητα της λήψης κατά κανόνα προκαλούνται από αυτές τις εξωτερικές επιρροές.
- Η χρήση κινητού τηλεφώνου μέσα ή κοντά στο αυτοκίνητο μπορεί να επηρεάσει την ποιότητα της λήψης του ραδιοφώνου.

CD Player (μηχάνημα αναπαραγωγής CD)

- Όταν ο καιρός είναι κρύος ή βροχερός, μπορεί το CD player να μην λειτουργεί καλά λόγω της υγρασίας. Εάν συμβεί αυτό, βγάλτε το CD και αφυγράνετε ή εξαερίστε το μηχάνημα τελείως.
- Το CD player μπορεί να αναπηδά εάν οδηγείτε σε ανώμαλο δρόμο.
- Το CD player μερικές φορές δεν μπορεί να λειτουργήσει όταν η θερμοκρασία στον χώρο των επιβατών είναι πολύ υψηλή. Μειώστε την θερμοκρασία πριν την χρήση.
- Μην εκθέτετε τα CD κατευθείαν στον ήλιο.
- Τα CD που είναι κακής ποιότητας, βρώμικα, γρατσουνισμένα, καλυμμένα με δαχτυλιές ή έχουν τρυπήματα μπορεί να μην δουλεύουν σωστά.
- Τα παρακάτω CD μπορεί να μην λειτουργούν σωστά:
  - CD με έλεγχο αντιγραφής (CCCD)
  - Εγγράψιμα CD (CD-R)
  - Επανεγγράψιμα CD (CD-RW)

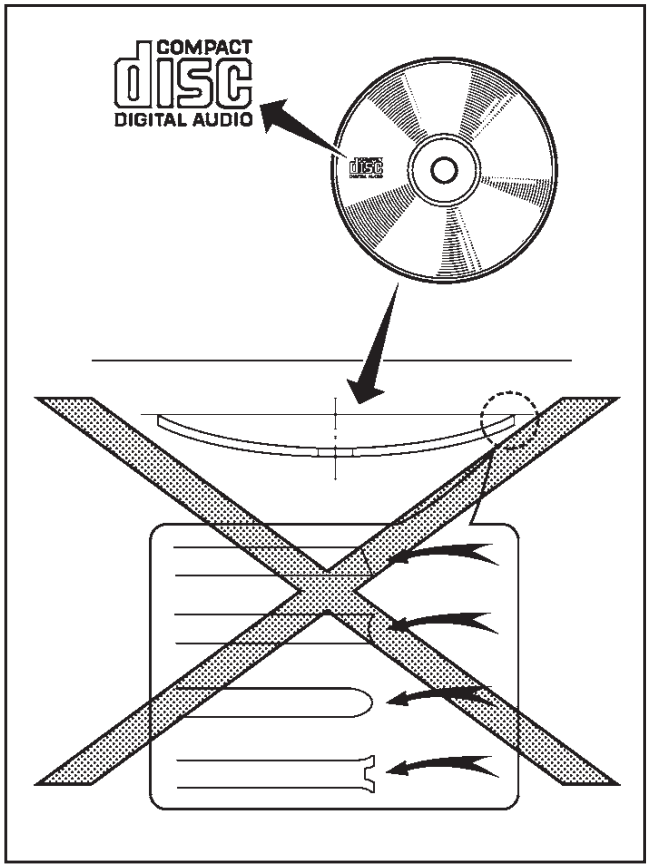

- Μην χρησιμοποιείτε τα ακόλουθα CD καθώς μπορεί να προκαλέσουν βλάβη στο CD player:
  - Δίσκους 8 εκατοστών
  - CD τα οποία δεν είναι στρογγυλά
  - CD με χάρτινη ετικέτα
  - CD που είναι παραμορφωμένα, γρατσουνισμένα ή έχουν ασυνήθιστα άκρα.

– CD για καθαρισμό των φακών

- Το CD Player αυτό μπορεί μόνο να παίξει γραμμένα CD, δεν έχει την δυνατότητα να κάνει εγγραφή CD.
- Εάν το CD δεν μπορεί να παίξει, θα εμφανιστεί ένα ενημερωτικό μήνυμα.

  Βγάλτε το CD πατώντας το κουμπί εξαγωγής (⏏) και

  – Επιβεβαιώστε ότι το CD έχει μπει σωστά (η πλευρά με την ετικέτα είναι προς τα επάνω κλπ).
  – Επιβεβαιώστε ότι το CD δεν είναι στραβό ή παραμορφωμένο και δεν έχει γρατσουνιές.
  – Επιβεβαιώστε ότι είναι CD και όχι DVD.
  – Επιβεβαιώστε ότι ο δίσκος είναι γραμμένος με αρχεία ήχου.

USB (όπου υπάρχει)

⚠ ΠΡΟΕΙΔΟΠΟΙΗΣΗ

Μην συνδέετε ή αποσυνδέετε την μονάδα USB ενώ οδηγείτε. Εάν το κάνετε μπορεί να διασπαστεί η προσοχή σας και να χάσετε τον έλεγχο του αυτοκινήτου σας, με αποτέλεσμα την πρόκληση ατυχήματος ή σοβαρού τραυματισμού.

ΠΡΟΣΟΧΗ

- **Μην πιέζετε την μονάδα USB μέσα στην θύρα USB. Εάν βάλετε την μονάδα USB με κλίση ή ανάποδα μέσα στην θύρα, μπορεί να προκληθεί ζημιά στην μονάδα USB και την θύρα. Βεβαιωθείτε ότι η μονάδα USB έχει τοποθετηθεί σωστά μέσα στην θύρα USB.**
- **Μην τραβάτε το κάλυμμα της θύρας USB (όπου υπάρχει), όταν τραβάτε την μονάδα USB έξω από την θύρα. Μπορεί να προκληθεί ζημιά στην θύρα και το κάλυμμά της.**
- **Μην αφήνετε το καλώδιο USB σε σημείο όπου μπορεί να τραβηχτεί κατά λάθος. Τραβώντας το καλώδιο μπορεί αυτό να κοπεί ή να πάθει ζημιά η μονάδα USB ή η θύρα.**
- **Για να αποφύγετε ζημιά και απώλεια της λειτουργίας όταν χρησιμοποιείτε μία μονάδα USB, λάβετε υπόψη σας τις παρακάτω προφυλάξεις:**
  - **Μην λυγίζετε υπερβολικά το καλώδιο (το ελάχιστο 40 χλστ ακτίνα).**
  - **Μην στρίβετε υπερβολικά το καλώδιο (περισσότερο από 180 μοίρες).**
  - **Μην τραβάτε ή ρίχνετε κάτω το καλώδιο.**
  - **Μην χτυπάτε ή πιέζετε την θύρα ή την μονάδα USB με τα χέρια, τα πόδια σας ή κάποιο αντικείμενο.**
  - **Μην αποθηκεύετε αντικείμενα με αιχμηρά άκρα στον χώρο αποθήκευσης όπου βρίσκεται το καλώδιο.**
  - **Μην αφήνετε την μονάδα USB και τις προσαρτημένες μονάδες στον χώρο του αυτοκινήτου. Εάν δεν χρησιμοποιείται για μεγάλα χρονικά διαστήματα, αποθηκεύστε το καλώδιο και την μονάδα USB σε καθαρό περιβάλλον χωρίς σκόνη, σε θερμοκρασία δωματίου και χωρίς κατευθείαν έκθεση στον ήλιο.**
  - **Μην χρησιμοποιείτε το καλώδιο για οποιαδήποτε άλλη χρήση εκτός από αυτή που προορίζεται για χρήση στο αυτοκίνητο.**

Το αυτοκίνητο δεν έρχεται εξοπλισμένο με μονάδα USB. Οι μονάδες USB θα πρέπει να αγοράζονται ξεχωριστά, όπως απαιτείται.

Το σύστημα αυτό δεν μπορεί να χρησιμοποιηθεί για να διαμορφωθούν μονάδες USB. Για να διαμορφώσετε μία μονάδα USB χρησιμοποιήστε ένα προσωπικό υπολογιστή.

Σε ορισμένες περιοχές, η χρήση της μονάδας USB για τα μπροστινά καθίσματα αναπαράγει μόνο ήχο, χωρίς εικόνα, για λόγους συμμόρφωσης στους κανονισμούς, ακόμη και όταν το αυτοκίνητο είναι παρκαρισμένο.

Το σύστημα αυτό υποστηρίζει διάφορες μονάδες μνήμης USB, σκληρούς δίσκους USB και iPod players. Μπορεί να υπάρχουν κάποιες μονάδες USB που να μην υποστηρίζονται από αυτό το σύστημα.

- Οι καταμερισμένες μονάδες USB μπορεί να μην παίζουν σωστά.
- Ορισμένοι χαρακτήρες που χρησιμοποιούνται σε άλλες γλώσσες μπορεί να μην εμφανίζονται σωστά στην οθόνη (π.χ. Κινέζικα, Ιαπωνικά). Συνιστάται η χρήση των χαρακτήρων της Αγγλικής γλώσσας με μία μονάδα USB.

Γενικές σημειώσεις για την χρήση USB:

Δείτε το βιβλίο οδηγιών χρήσης της μονάδας για την σωστή χρήση και την φροντίδα της.

Σημειώσεις για την χρήση iPod:

Το iPod είναι καταχωρημένο σήμα της Apple Inc., κατατεθειμένο στις Η.Π.Α. και σε άλλες χώρες.

- Τα βιβλία ήχου μπορεί να μην παίζουν με την ίδια σειρά που εμφανίζονται στο iPod.
- Τα μεγάλα αρχεία βίντεο προκαλούν αργές ανταποκρίσεις σε ένα iPod.

Υποστηριζόμενες μονάδες:

Τύπος μονάδας	Μοντέλο	Έκδοση
iPod	Classic	Gen5 Gen6
	Nano	Gen1 Gen2 Gen3 Gen4 Gen5 Gen6 Gen7
	Touch	Gen1 Gen2 Gen3 Gen4 Gen5
iPhone	iPhone	3G 3GS 4 4S 5

Ηχοσύστημα Bluetooth® (όπου υπάρχει)

- Ορισμένες μονάδες ήχου Bluetooth ίσως να μην είναι δυνατόν να χρησιμοποιηθούν με αυτό το σύστημα. Για λεπτομερείς πληροφορίες σχετικά με το ποιες μονάδες ήχου Bluetooth είναι διαθέσιμες για χρήση με αυτό το σύστημα αποτανθείτε σε εξουσιοδοτημένο συνεργείο Nissan ή εξειδικευμένο συνεργείο.
- Είναι απαραίτητη η αρχική διαδικασία καταχώρησης για την μονάδα ήχου πριν την χρήση συστήματος ήχου Bluetooth.
- Η λειτουργία του συστήματος ήχου Bluetooth μπορεί να ποικίλει, ανάλογα με την μονάδα ήχου στην οποία είναι συνδεμένη. Επιβεβαιώστε την διαδικασία λειτουργίας πριν την χρήση.
- Η αναπαραγωγή της μονάδας ήχου Bluetooth θα παύσει στις ακόλουθες συνθήκες:
  - Όταν χρησιμοποιείτε ένα κινητό τηλέφωνο
  - Όσο ελέγχετε μία σύνδεση με το κινητό τηλέφωνο
- Η αναπαραγωγή θα επανέλθει όταν οι παραπάνω συνθήκες ολοκληρωθούν.
- Η κεραία του αυτοκινήτου για την επικοινωνία του Bluetooth είναι ενσωματωμένη μέσα στο σύστημα. Μην τοποθετείτε την μονάδα ήχου Bluetooth σε περιοχή που καλύπτεται από μέταλλο, μακριά από το σύστημα ή σε στενό μέρος όπου η μονάδα εφάπτεται με το αμάξωμα ή το κάθισμα. Σε διαφορετική περίπτωση μπορεί να παρουσιαστεί κακή ποιότητα στον ήχο ή παρεμβολή στην σύνδεση.
- Όταν μία μονάδα ήχου Bluetooth είναι συνδεμένη με την ασύρματη σύνδεση του Bluetooth, η μπαταρία της μονάδας μπορεί να αδειάζει πιο γρήγορα από ότι συνήθως.
- Το σύστημα αυτό είναι συμβατό με προφίλ Bluetooth® AV (A2DP και AVRCP, εκδόσεις 1.3, 1.0 ή προγενέστερη).

Bluetooth® Το Bluetooth® είναι σήμα κατατεθέν, ιδιοκτησία της Bluetooth SIG Inc. και έχει δοθεί άδεια στην Daewoo IS Corp.

CD / USB με MP3 ή WMA (όπου υπάρχει)

Ορισμοί:

- MP3 – MP3 είναι η συντομογραφία του Moving Pictures Experts Group Audio Layer 3. MP3 είναι η πιο γνωστή μορφή συμπιεσμένου αρχείου ψηφιακού αρχείου ήχου. Η μορφή αυτή επιτρέπει σχεδόν «Ποιότητας CD» ήχο, αλλά με περιορισμό του μεγέθους των συνηθισμένων αρχείων ήχου. Η μετατροπή ενός τραγουδιού από το CD-ROM σε MP3 μπορεί να μειώσει το μέγεθος του αρχείου σε αναλογία περίπου κατά 10:1 (Sampling: 44.1 kHz, Bit rate: 128 kbps), με σχεδόν ανεπαίσθητη απώλεια στην ποιότητα. Η συμπίεση MP3 αφαιρεί τα πλεονάζοντα και άσχετα μέρη ενός ηχητικού σήματος που το ανθρώπινο αυτί δεν ακούει.
- WMA – Τα Windows Media Audio (WMA)* είναι μία πεπιεσμένη φόρμα ήχου που δημιουργείται από την Microsoft, εναλλακτική του MP3. Ο κώδικας WMA παρέχει μεγαλύτερη συμπίεση του αρχείου από τον κώδικα MP3, επιτρέποντας της αποθήκευση περισσότερων ψηφιακών ηχητικών κομματιών στον ίδιο χώρο συγκρινόμενα με τα MP3 στην ίδια ποιότητα.

- Bit rate – Η αναλογία bit, δηλώνει τον αριθμό των bit ανά δευτερόλεπτο που χρησιμοποιούνται από ένα ψηφιακό αρχείο μουσικής. Το μέγεθος και η ποιότητα ενός συμπιεσμένου ψηφιακού ηχητικού αρχείου καθορίζεται από την αναλογία των bit που χρησιμοποιείται όταν κωδικοποιείται το αρχείο.
- Sampling frequency – Η συχνότητα δειγματοληψίας (sampling frequency) είναι η αναλογία στην οποία τα δείγματα ενός σήματος μετατρέπονται από αναλογικά σε ψηφιακά (μετατροπή A/D) ανά δευτερόλεπτο.
- Multisession – Multisession είναι μία από τις μεθόδους για την εγγραφή δεδομένων σε ένα μέσον. Όταν γράφονται τα δεδομένα στο μέσον με μία φορά αυτό ονομάζεται single session και όταν γράφονται με παραπάνω από μία φορά ονομάζεται multisession.
- Ετικέτα ID3 / WMA – Η ετικέτα ID3 / WMA είναι μέρος του κωδικοποιημένου αρχείου MP3 ή WMA που περιέχει πληροφορίες για το αρχείο ψηφιακής μουσικής όπως ο τίτλος του τραγουδιού, ο καλλιτέχνης, η αναλογία κωδικοποίησης bit, η διάρκεια χρόνου του τραγουδιού κλπ. Η ετικέτα πληροφορίας ID3 εμφανίζεται στην γραμμή τίτλου Καλλιτέχνης / τραγούδι στην ένδειξη.

* Windows® και Windows Media® είναι κατοχυρωμένα από την Mircrosoft Corporation of USA εμπορικά σήματα και εμπορικά σήματα στις Η.Π.Α. και άλλες χώρες.

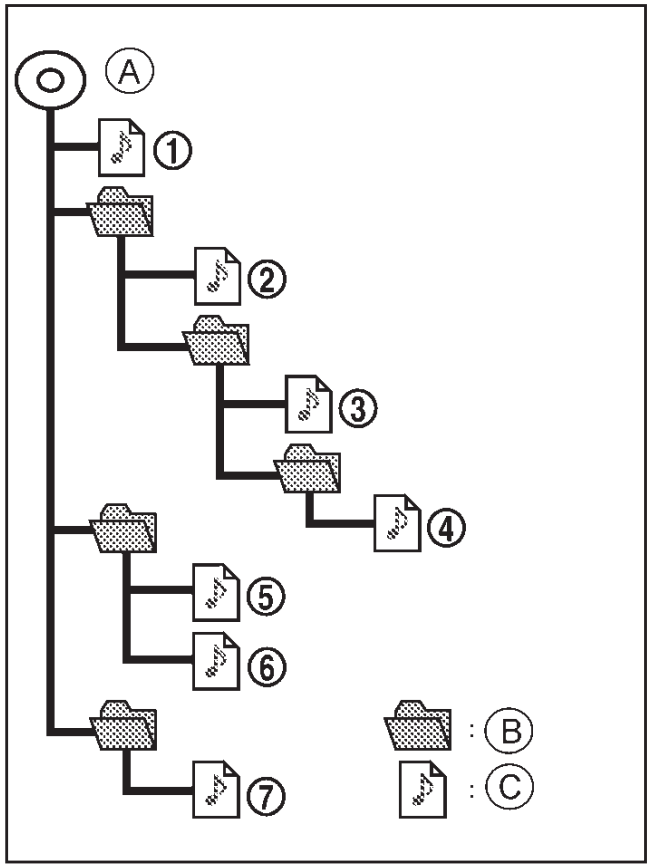

A: Κεντρικός φάκελος

B: Υποφάκελος

C: Αρχείο ήχου

Σειρά αναπαραγωγής:

Η σειρά αναπαραγωγής ενός CD με MP3 ή WMA είναι αυτή που φαίνεται στην εικόνα.

- Τα ονόματα των φακέλων που δεν περιέχουν αρχεία MP3/WMA δεν φαίνονται στην ένδειξη.
- Εάν υπάρχει ένα αρχείο σε υψηλή στάθμη στο δίσκο θα εμφανιστεί το όνομα του φακέλου.
- Η σειρά αναπαραγωγής είναι η σειρά κατά την οποία τα αρχεία είχαν γραφτεί από το πρόγραμμα εγγραφής. Για τον λόγο αυτό, τα αρχεία μπορεί να μην παίξουν στην σειρά που θέλετε.

Οδηγός αντιμετώπισης προβλημάτων:

Σύμπτωμα	Αιτία και Αντιμετώπιση
Δεν παίζει	Ελέγξτε εάν ο δίσκος έχει μπει σωστά.
	Ελέγξτε εάν ο δίσκος είναι γρατσουνισμένος ή βρώμικος.
	Ελέγξτε εάν υπάρχει υγρασία μέσα στο μηχάνημα και εάν υπάρχει, περιμένετε έως ότου αυτή φύγει (περίπου 1 ώρα) πριν χρησιμοποιήσετε το μηχάνημα.
	Εάν υπάρχει σφάλμα αυξημένης θερμοκρασίας, το CD Player θα παίξει σωστά όταν επιστρέψει στην κανονική θερμοκρασία.
	Εάν υπάρχει μίξη μουσικών αρχείων CD (CD-DA) και αρχείων MP3/WMA στο CD, μόνο τα μουσικά αρχεία CD (CD-DA) θα παίξουν.
	Τα αρχεία με απολήξεις άλλες από τις “.MP3”, “.WMA”, “.mp3”, “.wma” δεν μπορούν να παίξουν. Επίσης οι κωδικοί χαρακτήρων και ο αριθμός των χαρακτήρων για τα ονόματα των φακέλων και τα ονόματα των αρχείων θα πρέπει να είναι σύμφωνα με τις προδιαγραφές.
	Ελέγξτε εάν ο δίσκος ή το αρχείο έχει δημιουργηθεί σε μη κανονική μορφή. Αυτό μπορεί να συμβεί ανάλογα με την ποικιλία ή την ρύθμισης των εφαρμογών εγγραφής MP3/WMA ή τις εφαρμογές εισαγωγής κειμένου.
	Ελέγξτε εάν η διαδικασία ολοκλήρωσης, όπως το κλείσιμο του τομέα ή το κλείσιμο του δίσκου, έχουν γίνει στον δίσκο.
	Ελέγξτε εάν ο δίσκος προστατεύεται από προστασία εγγραφής
Φτωχή ποιότητα ήχου	Ελέγξτε εάν ο δίσκος είναι γρατσουνισμένος ή βρώμικος
Παίρνει σχετικά πολύ χρόνο πριν αρχίσει να παίζει η μουσική	Εάν υπάρχουν πολλοί φάκελοι ή επίπεδα αρχείων στον δίσκο MP3/WMA, μπορεί να χρειάζεται λίγη ώρα πριν αρχίσει να παίζει η μουσική.
Η μουσική σταματάει ή προσπερνάει	Ο συνδυασμός του λογισμικού εγγραφής και του μηχανήματος μπορεί να μην ταιριάζουν ή η ταχύτητα εγγραφής, το βάθος και το πλάτος εγγραφής κλπ μπορεί να μην ταιριάζουν στις προδιαγραφές. Προσπαθήστε να χρησιμοποιήσετε αργότερη ταχύτητα εγγραφής.
Προσπέρασμα με αρχεία υψηλής αναλογίας bit	Το προσπέρασμα μπορεί να προκύψει με μεγάλες ποσότητες δεδομένων, όπως για τα αρχεία υψηλής αναλογίας bit.
Όταν παίζει μετακινείται αμέσως στο επόμενο τραγούδι	Όταν σε ένα αρχείο που δεν είναι MP3/WMA έχει δοθεί η απόληξη “.MP3”, “.WMA”, “.mp3”, “.wma”, ή όταν η αναπαραγωγή δεν επιτρέπεται από προστασία αντιγραφής, το μηχάνημα θα μεταπηδήσει στο επόμενο τραγούδι.
Τα τραγούδια δεν παίζουν στην σειρά που θέλετε	Η σειρά αναπαραγωγής είναι η σειρά με την οποία έχουν γραφεί τα αρχεία από το λογισμικό εγγραφής. Για τον λόγο αυτό τα αρχεία μπορεί να μην παίζουν στην σειρά που θέλετε.

ΥΠΟΔΟΧΗ ΕΞΩΤΕΡΙΚΩΝ ΠΗΓΩΝ ΗΧΟΥ (AUX/USB) (όπου υπάρχει)

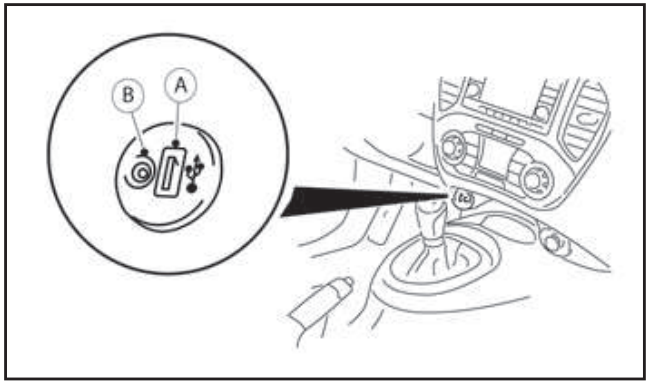

Θέση AUX/USB (Αριστεροτίμονα μοντέλα) Τύπος A

(A) Υποδοχή USB

(B) Υποδοχή AUX για την στερεοφωνική σύνδεση

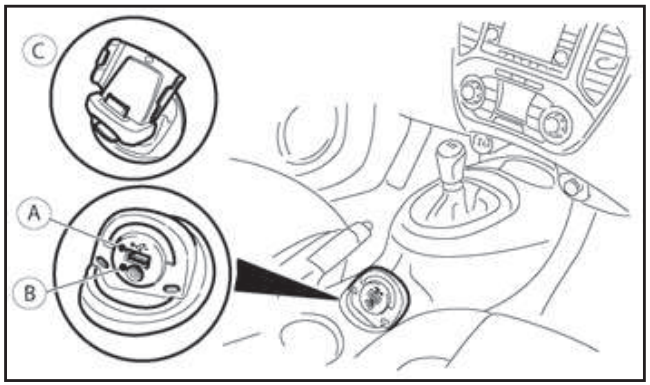

Θέση AUX/USB (Αριστεροτίμονα μοντέλα) Τύπος B – όπου υπάρχει

(A) Υποδοχή USB

(B) Υποδοχή AUX για την στερεοφωνική σύνδεση

(C) Θέση συγκράτησης iPod Touch / iPhone

Για λεπτομέρειες δείτε την περιγραφή του ηχοσυστήματος όπως περιγράφεται παρακάτω σε αυτό το κεφάλαιο ή στο ξεχωριστό Βιβλίο Οδηγιών Χρήσης του NissanConnect™ (όπου υπάρχει).

ΚΕΡΑΙΑ

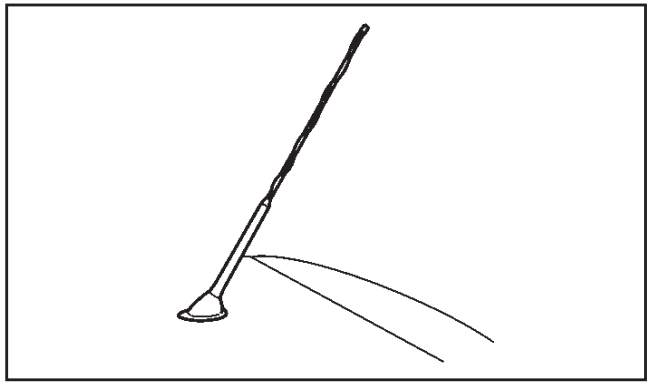

ΠΡΟΣΟΧΗ

Βεβαιωθείτε ότι βγάλατε την κεραία πριν το αυτοκίνητο μπει σε γκαράζ με χαμηλό ταβάνι ή σε αυτόματο πλυστικό μηχάνημα. Σε διαφορετική περίπτωση η κεραία μπορεί να πάθει ζημιά.

Αφαίρεση της κεραίας

Για να βγάλετε την κεραία, κρατήστε το κάτω μέρος της και αφαιρέστε την γυρίζοντάς την αριστερόστροφα.

Για να τοποθετήσετε την κεραία, γυρίστε την δεξιόστροφα και σφίξτε την.

ΡΑΔΙΟΦΩΝΟ LW-MW-FM ΜΕ CD ΚΑΙ AUX (όπου υπάρχει)

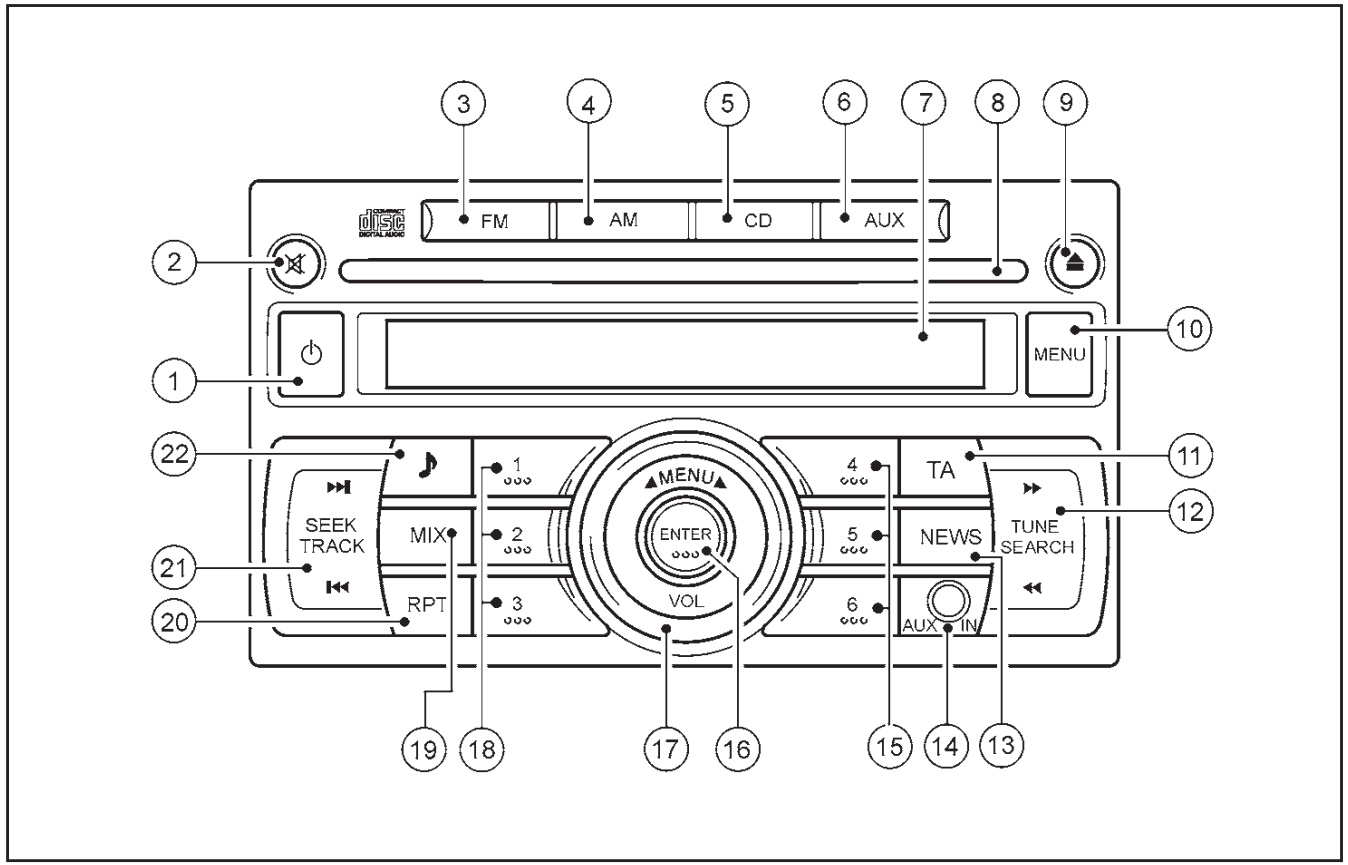

1. Κουμπί ON-OFF
2. Κουμπί σίγασης
3. Κουμπί FM
4. Κουμπί AM
5. Κουμπί CD
6. Κουμπί AUX
7. Οθόνη
8. Υποδοχή CD
9. Κουμπί εξαγωγής CD
10. Κουμπί MENU
11. Κουμπί TA (Αναγγελίας Κυκλοφορίας)
12. Ραδιόφωνο: Κουμπιά χειροκίνητου συντονισμού CD: Κουμπιά γρήγορης αναπαραγωγής μπροστά / πίσω
13. Κουμπί NEWS
14. Υποδοχή AUX
15. Κουμπιά προεπιλογής σταθμών
16. Κουμπί ENTER (επιβεβαίωσης)
17. Κουμπί ελέγχου έντασης ήχου ή ρύθμισης μενού (κουμπί MENU/VOL)
18. Κουμπιά προεπιλογής σταθμών
19. Κουμπί MIX (τυχαία αναπαραγωγή)
20. Κουμπί RPT (επανάληψη)
21. Ραδιόφωνο: Κουμπιά αναζήτησης συντονισμού CD: Κουμπιά επόμενου / προηγούμενου τραγουδιού
22. Κουμπί προτιμήσεων ήχου

ΑΝΤΙΚΛΕΠΤΙΚΟ ΣΥΣΤΗΜΑ

Το ηχοσύστημα έχει ταιριάξει με μοναδικό τρόπο με το αντικλεπτικό σύστημα NISSAN NATS του αυτοκινήτου και για τον λόγο αυτό δεν μπορεί να μεταφερθεί σε οποιοδήποτε άλλο αυτοκίνητο. Η μονάδα αυτή μπορεί να ενεργοποιηθεί ο όταν ο διακόπτης της μίζας για το NATS είναι στην θέση ACC ή ON.

ΚΥΡΙΑ ΛΕΙΤΟΥΡΓΙΑ ΤΟΥ ΗΧΟΣΥΣΤΗΜΑΤΟΣ

Το ηχοσύστημα λειτουργεί όταν ο διακόπτης της μίζας είναι στην θέση ACC ή ON.

Κουμπί ON / OFF

Πατήστε το κουμπί ⏻ για να ανοίξετε το ηχοσύστημα. Εάν το ηχοσύστημα είχε κλείσει με την χρήση του διακόπτη της μίζας, μπορεί και να ανοίξει με τον διακόπτη της μίζας. Η πηγή που έπαιζε την στιγμή που κλείσατε το ηχοσύστημα θα ξεκινήσει να παίζει και η ένταση του ήχου θα είναι αυτή που είχατε προηγουμένως καθορίσει.

Το ηχοσύστημα μπορεί να κλείσει πατώντας το κουμπί ⏻ ή γυρίζοντας τον διακόπτη της μίζας στην θέση OFF ή LOCK.

Έλεγχος έντασης ήχου (VOL)

Στο CD, FM, AM και AUX, γυρίστε το κουμπί **<MENU/VOL>** δεξιά ή αριστερά για να ρυθμίσετε την ένταση του ήχου.

Το ηχοσύστημα είναι εξοπλισμένο με μία λειτουργία ελέγχου έντασης ήχου σύμφωνα με την ταχύτητα. Αυτό σημαίνει ότι το ηχοσύστημα ρυθμίζει αυτόματα την ένταση του ήχου, σε σχέση με την ταχύτητα του αυτοκινήτου. Για λεπτομέρειες δείτε το «Κουμπί MENU» πιο κάτω.

Κουμπί σίγασης

Πατήστε το κουμπί 🔇 για να κλείσει ο ήχος. Στην οθόνη εμφανίζεται [MUTE]. Για να ακυρώσετε την λειτουργία, χρησιμοποιήστε οποιαδήποτε από τις παρακάτω επιλογές:

- Πατήστε 🔇 πάλι.
- Γυρίστε το κουμπί **<MENU/VOL>**.
- Πατήστε το κουμπί **<CD>**, **<FM>**, **<AM>** ή **<AUX>**.

Κουμπί ήχου

Πατήστε το κουμπί ♪ για να μπείτε στο μενού ήχου. Κάθε φορά που πατάτε το κουμπί ♪, η λειτουργία θα αλλάζει ως εξής:

[BASS] → [TREBLE] → [BALANCE] → [FADE] → [EQ] → [BASS]

Όταν εμφανιστεί η επιθυμητή λειτουργία στην οθόνη, γυρίστε το κουμπί **<MENU/VOL>** δεξιά ή αριστερά για να κάνετε τις ρυθμίσεις. Όταν η ρύθμιση έχει ολοκληρωθεί, πατήστε το κουμπί **<ENTER>** επαναλαμβανόμενα για να βγείτε από την οθόνη του μενού ήχου ή περιμένετε για τουλάχιστον 5 δευτερόλεπτα χωρίς να πατήσετε κάποιο κουμπί.

Έλεγχος μπάσων (BASS)

Χρησιμοποιήστε αυτόν τον έλεγχο για να ενισχύσετε ή να χαμηλώσετε τον ήχο ανταπόκρισης των μπάσων.

Γυρίστε το κουμπί **<MENU/VOL>** δεξιά ή αριστερά για να κάνετε τις ρυθμίσεις των μπάσων.

Έλεγχος TREBLE

Χρησιμοποιήστε αυτόν τον έλεγχο για να ενισχύσετε ή να χαμηλώσετε τον ήχο ανταπόκρισης των πρίμων.

Γυρίστε το κουμπί **<MENU/VOL>** δεξιά ή αριστερά για να κάνετε τις ρυθμίσεις των πρίμων.

Έλεγχος BALANCE

Χρησιμοποιήστε αυτόν τον έλεγχο για να ρυθμίσετε την ισορροπία του ήχου ανάμεσα στα αριστερά και τα δεξιά ηχεία.

Γυρίστε το κουμπί **<MENU/VOL>** δεξιά ή αριστερά για να ρυθμίσετε την ισορροπία αριστερά ή δεξιά.

Έλεγχος FADE (Fader)

Χρησιμοποιήστε αυτόν τον έλεγχο για να ρυθμίσετε την ισορροπία του ήχου ανάμεσα στα μπροστινά και τα πίσω (όπου υπάρχουν) ηχεία.

Γυρίστε το κουμπί **<MENU/VOL>** δεξιά ή αριστερά για να ρυθμίσετε την ισορροπία μπροστά ή πίσω.

EQ (Equalizer)

Χρησιμοποιήστε αυτόν τον έλεγχο για να αλλάξετε την καθορισμένη λειτουργία του ήχου.

Γυρίστε το κουμπί <MENU/VOL> δεξιά ή αριστερά για να αλλάξει η λειτουργία ως εξής:

[OFF] ⇔ [ENHANCE] ⇔ [ACOUSTIC] ⇔ [LIVE] ⇔ [OFF]

ΛΕΙΤΟΥΡΓΙΑ ΤΟΥ ΡΑΔΙΟΦΩΝΟΥ

Όταν πατήσετε το κουμπί ⏻, το ηχοσύστημα θα ανοίξει στον τελευταίο ραδιοφωνικό σταθμό που ακούγατε, εάν κλείσατε το ηχοσύστημα ενώ ακούγατε ραδιόφωνο.

FM AM Κουμπί επιλογής μπάντας ραδιοφώνου

Πατήστε το κουμπί FM/AM για να αλλάξετε την μπάντα του ραδιοφώνου που κάνετε λήψη, ως εξής:

- Για τα FM

  FM1 → FM2 → FMT
- Για τα AM

  MW → LW → MW

Όταν πατηθεί το κουμπί FM/AM, ενώ ο διακόπτης της μίζας είναι στην θέση ACC ή ON, το ραδιόφωνο θα ανοίξει στον τελευταίο σταθμό που κάνατε λήψη. Εάν παίζει ήδη μία πηγή CD ή AUX, πατώντας το κουμπί FM/AM, θα κλείσει η πηγή που έπαιζε και θα επιλεγεί ο ραδιοφωνικός σταθμός που ακούγατε τελευταίο.

Αυτόματη αποθήκευση FM:

Όταν πατήσετε το κουμπί **<FM>** για περισσότερο από 1,5 δευτερόλεπτο, οι έξι σταθμοί με το ισχυρότερο σήμα, αποθηκεύονται στα κουμπιά προεπιλογής (1 έως 6) στην μπάντα FMT. Στην διάρκεια της αναζήτησης, ένα ενημερωτικό μήνυμα εμφανίζεται στην οθόνη και ο ήχος είναι σε σίγαση έως ότου ολοκληρωθεί η λειτουργία. Μόλις ολοκληρωθεί, το ράδιο επιλέγει τον κουμπί προεπιλογής (1).

▶▶ ◀◀ Κουμπιά συντονισμού με το χέρι

⚠ ΠΡΟΕΙΔΟΠΟΙΗΣΗ

Ο συντονισμός του ραδιοφώνου δεν θα πρέπει να γίνεται όταν οδηγείτε για να μην αποσπάται η προσοχή σας από την οδήγηση.

Πατήστε το κουμπί ▶▶ ή ◀◀ επαναλαμβανόμενα για να αυξήσετε ή να μειώσετε την συχνότητα.

Η συχνότητα αυξάνεται ή μειώνεται σε βήματα των 100 kHz στην μπάντα των FM, των 9kHz στην μπάντα των AM και των 3kHz στην μπάντα των LW.

Εάν το κουμπί ▶▶ ή ◀◀ κρατηθεί πατημένο με ένα παρατεταμένο πάτημα, η συχνότητα θα αυξάνεται ή θα μειώνεται συνεχόμενα έως ότου αφήσετε το κουμπί.

▶▶| |◀◀ Κουμπιά συντονισμού με αναζήτηση (SEEK)

Πατώντας το κουμπί ▶▶| ή |◀◀ σύντομα, αρχίζει η λειτουργία συντονισμού. Το ραδιόφωνο ψάχνει από τις ψηλές στις χαμηλές ή από τις χαμηλές στις ψηλές συχνότητες και σταματάει στον επόμενο σταθμό που μεταδίδει. Στην διάρκεια της λειτουργίας αναζήτησης, ο ήχος είναι σε σίγαση. Εάν το ραδιόφωνο δεν βρει έναν σταθμό μέσα σε ένα κύκλο αυτής της μπάντας, θα σταματήσει στην ίδια συχνότητα που ήταν πριν ξεκινήσει η διαδικασία αναζήτησης.

Κουμπιά προεπιλογής σταθμών ①②③④⑤⑥

Πατώντας ένα κουμπί προεπιλογής για λιγότερα από 2 δευτερόλεπτα, θα επιλεγεί ο αποθηκευμένος ραδιοφωνικός σταθμός.

Πατώντας ένα κουμπί προεπιλογής για περισσότερα από 2 δευτερόλεπτα, θα αποθηκευτεί ο σταθμός που ακούτε σε αυτό το κουμπί προεπιλογής.

- Δεκαοκτώ σταθμοί μπορούν να αποθηκευτούν στην μπάντα των FM. (Έξι για κάθε FM1, FM2 και FMT)
- Έξι σταθμοί μπορούν να ρυθμιστούν για την μπάντα των MW και των LW μαζί.

Εάν αποσυνδεθεί το καλώδιο της μπαταρίας ή καεί η ασφάλεια, η μνήμη του ραδιοφώνου θα σβηστεί. Σε αυτή την περίπτωση, αποθηκεύστε και πάλι τους σταθμούς που θέλετε, μετά την σύνδεση της μπαταρίας ή την αντικατάσταση της ασφάλειας.

Λειτουργία Συστήματος Ραδιοφωνικών Δεδομένων (RDS)

Το RDS είναι ένα σύστημα με το οποίο από τον ίδιο σταθμό των FM που μεταδίδονται κανονικά ραδιοφωνικά προγράμματα, μεταδίδονται και μη ηχητικές, ψηφιακές πληροφορίες. Το RDS παρέχει υπηρεσία πληροφόρησης όπως όνομα σταθμού, πληροφορίες για την κίνηση και ειδήσεις.

ΣΗΜΕΙΩΣΗ

Σε μερικές χώρες ή περιοχές, μερικές από αυτές τις υπηρεσίες δεν είναι διαθέσιμες.

Λειτουργία Εναλλακτικής Συχνότητας (AF):

Η λειτουργία AF δουλεύει στα FM (ραδιόφωνο).

- Η λειτουργία AF δουλεύει τόσο στα FM (ραδιόφωνο), AUX ή CD (εάν είχαν προηγουμένως επιλεγεί τα FM στην λειτουργία του ραδιοφώνου).
- Όταν η λειτουργία AF έχει οριστεί στην θέση ON στην λειτουργία του μενού ρυθμίσεων χρήστη, το ενδεικτικό [AF] ανάβει. Για λεπτομέρειες για την ενεργοποίηση και την απενεργοποίηση, δείτε το «Κουμπί MENU» πιο κάτω.

Η λειτουργία AF συγκρίνει την ισχύ του σήματος και επιλέγει τον σταθμό με τις καλύτερες συνθήκες λήψης, για τον σταθμό που είναι συντονισμένος.

Λειτουργίες RDS

Λειτουργία Υπηρεσιών Προγράμματος (PS) (λειτουργία εμφάνισης ονόματος σταθμού).

Όταν συντονιστεί σταθμός RDS με αναζήτηση ή χειροκίνητο συντονισμό, λαμβάνονται τα δεδομένα RDS και το όνομα PS εμφανίζεται αμέσως στην οθόνη.

Λειτουργία διακοπής για δελτίο έκτακτης ανάγκης

(ALARM INTERRUPTION – EBU SPEC FOR INFO):

Όταν το ραδιόφωνο λαμβάνει Κωδικό Προγράμματος (PTY) 31 (κωδικό δελτίου έκτακτης ανάγκης), ο ήχος διακόπτεται, ακούγεται το δελτίο έκτακτης ανάγκης και εμφανίζεται [ALARM]. Η ένταση του ήχου είναι ίδια με αυτή με τις αναγγελίες κυκλοφορίας. Μόλις το δελτίο έκτακτης ανάγκης τελειώσει, η μονάδα αμέσως επιστρέφει στην προηγούμενη πηγή.

Λειτουργία REG (Regional):

Ορισμένοι τοπικοί ραδιοφωνικοί σταθμοί είναι συνδεμένοι σύμφωνα με την περιοχή, γιατί παρέχουν μόνο περιορισμένη κάλυψη λόγω του περιορισμένου αριθμού μεταδοτών. Εάν το σήμα ενός από αυτούς τους σταθμούς εξασθενήσει ενώ οδηγείτε, η λειτουργία RDS θα αλλάξει σε άλλον τοπικό σταθμό στην περιοχή με ισχυρότερο σήμα.

Όταν η λειτουργία REG είναι ενεργοποιημένη στην μπάντα των FM και το ραδιόφωνο είναι συντονισμένο σε ένα τοπικό σταθμό, θα συνεχίσει να λαμβάνει αυτόν τον σταθμό χωρίς να αλλάζει σε άλλο τοπικό σταθμό. Για λεπτομέρειες για την ενεργοποίηση και την απενεργοποίηση δείτε το «Κουμπί MENU» πιο κάτω.

Αναγγελία Κυκλοφορίας (TA)

Η λειτουργία TA δουλεύει στην λειτουργία των FM (ραδιόφωνο), CD ή AUX (εάν είχαν επιλεγεί τα FM προηγουμένως στην λειτουργία του ραδιοφώνου).

- Πατώντας το κουμπί **<TA>**, επιλέγεται η λειτουργία TA. Η ένδειξη TA ανάβει όσο η λειτουργία TA είναι ανοικτή.
- Όταν πατήσετε πάλι το **<TA>**, η λειτουργία θα κλείσει και η ένδειξη TA θα εξαφανιστεί από την ένδειξη.
- Εάν η λειτουργία TA δεν είναι ενεργοποιημένη, μία εικόνα T θα εμφανιστεί στην οθόνη όταν ο σταθμός που ακούτε έχει την δυνατότητα να μεταδίδει αναγγελίες κυκλοφορίας. Πατώντας το κουμπί **<TA>** θα ενεργοποιηθεί η λειτουργία TA και η ένδειξη θα αλλάξει από T σε TA.

Λειτουργία διακοπής για αναγγελία κυκλοφορίας

Όταν ληφθεί μία αναγγελία κυκλοφορίας, συντονίζεστε στην αναγγελία.

Μόλις η αναγγελία κυκλοφορίας τελειώσει, η μονάδα επιστρέφει στην πηγή που είχε ρυθμιστεί πριν αρχίσει η αναγγελία. Η ένταση του ήχου επιστρέφει στην προηγούμενη ρύθμιση.

Εάν πατηθεί το **<TA>** στην διάρκεια της αναγγελίας κυκλοφορίας, η λειτουργία διακοπής για αναγγελία κυκλοφορίας ακυρώνεται. Η λειτουργία TA επιστρέφει στην λειτουργία αναμονής και το ηχοσύστημα επιστρέφει στην προηγούμενη πηγή.

ΣΗΜΕΙΩΣΗ

Η λειτουργία TA δουλεύει ανεξάρτητα από το αν η λειτουργία AF είναι ανοικτή ή κλειστή.

Λειτουργία NEWS

Όταν πατήσετε το κουμπί NEWS στην λειτουργία των FM, η λειτουργία ειδήσεων έχει ενεργοποιηθεί. Εμφανίζεται [NEWS] για 5 δευτερόλεπτα και η ένδειξη NEWS εμφανίζεται στην οθόνη.

Όταν η λειτουργία NEWS είναι ενεργοποιημένη και το ραδιόφωνο λαμβάνει έναν κωδικό ειδήσεων από έναν σταθμό που μεταδίδει στα FM, η λειτουργία αναπαραγωγής θα διακοπεί. Μόλις το δελτίο ειδή-

σεων τελειώσει, το ηχοσύστημα θα επιστρέψει στην προηγούμενη πηγή. Στην διάρκεια της διακοπής θα εμφανίζεται στην οθόνη [NEWS] και το όνομα του ραδιοφωνικού σταθμού που μεταδίδει.

Για να ενεργοποιήσετε ή να απενεργοποιήσετε την λειτουργία NEWS, πατήστε το κουμπί NEWS.

1. Λειτουργία αναμονής ειδήσεων

- Η λειτουργία αναμονής ειδήσεων μπορεί να ενεργοποιηθεί στην λειτουργία FM, CD ή AUX.
- Η διακοπή για ειδήσεις θα ανακοινωθεί και θα εμφανιστεί [NEWS] στην οθόνη, όταν το ραδιόφωνο ανιχνεύσει έναν κωδικό ειδήσεων από τον συντονισμένο σταθμό ή σταθμούς EON. Η οθόνη μετά θα αλλάξει στο όνομα του σταθμού που διακόπτει.
- Όταν πατάτε το κουμπί NEWS, η λειτουργία αναμονής ειδήσεων σβήνει και η ένδειξη εξαφανίζεται από την οθόνη.

2. Λειτουργία διακοπής ειδήσεων

- Πατώντας το κουμπί NEWS στην διάρκεια μίας διακοπής για ειδήσεις θα κάνετε το ηχοσύστημα να επιστρέψει στην προηγούμενη πηγή και η λειτουργία αναμονής ειδήσεων παραμένει ενεργή.
- Όταν πατήσετε το κουμπί CD ή AUX στην διάρκεια μιας διακοπής για ειδήσεις, η λειτουργία αναμονής ειδήσεων παραμένει ενεργή.

  Ωστόσο, εάν πατήσετε το κουμπί AM και η μπάντα του ραδιοφώνου αλλάξει σε MW ή LW, τότε η λειτουργία αναμονής ειδήσεων σβήνει.

ΚΟΥΜΠΙ MENU

Για να διαμορφώσετε την Εναλλακτική Συχνότητα (AF), το REG και τις ρυθμίσεις της γλώσσας, κάντε την παρακάτω διαδικασία:

1. Πατήστε και κρατήστε το κουμπί **<MENU>** για τουλάχιστον 1.5 δευτερόλεπτο.
2. Γυρίστε το κουμπί **<MENU/VOL>** δεξιά ή αριστερά. Το μήνυμα στην οθόνη θα εμφανιστεί στην ακόλουθη σειρά:

   [AF] ⇔ [REG] ⇔ [LANGUAGE] ⇔ [AF]

- Για να ενεργοποιήσετε ή να απενεργοποιήσετε τις λειτουργίες AF και REG, πατήστε σύντομα του κουμπί **<ENTER>** όταν εμφανίζεται το [AF] ή το [REG] στην οθόνη και γυρίστε το κουμπί **<MENU/VOL>** δεξιά ή αριστερά για να αλλάξετε ανάμεσα στις θέσεις ON και OFF. Μετά την επιλογή, πατήστε το κουμπί **<ENTER>** για να αποθηκεύσετε τις ρυθμίσεις.
  - Όταν η λειτουργία AF είναι ενεργοποιημένη, το ηχοσύστημα θα συντονιστεί και πάλι αυτόματα σε μία ισχυρότερη συχνότητα εάν το ραδιοφωνικό σήμα εξασθενήσει.
  - Όταν η λειτουργία REG είναι ενεργοποιημένη, το ηχοσύστημα θα διατηρήσει και θα κρατήσει τον σταθμό που μεταδίδει τοπικά προγράμματα.
- Για να αλλάξετε την γλώσσα της οθόνης, πατήστε σύντομα το κουμπί **<ENTER>** όταν εμφανίζεται [LANGUAGE] στην οθόνη και μετά γυρίστε το κουμπί **<MENU/VOL>** δεξιά ή αριστερά για να διαλέξετε την ρύθμιση της κατάλληλης γλώσσας.

  [ENGLISH] ⇔ [DUTCH] ⇔ [FRENCH] ⇔ [SPANISH] ⇔ [GERMAN] ⇔ [ITALIAN] ⇔ [PORTUGUESE] ⇔ [ENGLISH]

  Αφού επιλέξετε την γλώσσα που θέλετε, πατήστε το κουμπί **<ENTER>** για να αποθηκεύσετε την ρύθμιση.

Αφού έχουν ρυθμιστεί τα επιθυμητά επίπεδα, πατήστε είτε το κουμπί **<MENU>** για τουλάχιστον 1.5 δευτερόλεπτα, το κουμπί **<BACK>** ή περιμένετε 5 δευτερόλεπτα χωρίς να πατήσετε οποιοδήποτε κουμπί για να βγείτε από την οθόνη του μενού.

Για να ρυθμίσετε τα [CLOCK] (ρολόι), [SPEED VOL] (ένταση ήχου ανάλογα με την ταχύτητα) και [BEEP] (ήχος πλήκτρων), κάντε την ακόλουθη διαδικασία:

1. Πατήστε σύντομα το κουμπί **<MENU>**.
2. Γυρίστε το κουμπί **<MENU/VOL>** δεξιά ή αριστερά. Το μήνυμα στην οθόνη θα εμφανιστεί στην ακόλουθη σειρά:

   [SPEED VOL] ⇔ [CLOCK] ⇔ [BEEP] ⇔ [SPEED VOL]

- Όταν εμφανίζεται [SPEED VOL], πατήστε σύντομα το κουμπί **<ENTER>** και μετά γυρίστε το κουμπί **<MENU/VOL>** δεξιά ή αριστερά για να ρυθμίσετε την ένταση του ήχου.

  Ορίζοντας την ρύθμιση στο μηδέν (0) κλείνει η λειτουργία ρύθμισης ένταση ήχου ανάλογα με την ταχύτητα του αυτοκινήτου. Αυξάνοντας την

ρύθμιση της έντασης ήχου ανάλογα με την ταχύτητα του αυτοκινήτου στο ηχοσύστημα θα έχετε σαν αποτέλεσμα την απότομη αύξηση της έντασης του ήχου όταν επιταχύνει το αυτοκίνητο. Πατήστε πάλι το κουμπί **<ENTER>** για να αποθηκευτεί η ρύθμιση.

- Όταν εμφανίζεται [BEEP] στην οθόνη, πατήστε σύντομα το κουμπί **<ENTER>** και μετά γυρίστε το κουμπί **<MENU/VOL>** δεξιά ή αριστερά για να ανοίξτε ή να κλείσετε τον ήχο των κουμπιών. Όταν αυτό είναι ανοικτό, ακούγεται ένας ήχος μπιπ όταν χρησιμοποιείτε ένα κουμπί. Πατήστε πάλι το κουμπί **<ENTER>** για να αποθηκεύσετε την ρύθμιση.
- Για την ρύθμιση του ρολογιού, δείτε το «Ρολόι» στο κεφάλαιο «2. Όργανα και χειριστήρια».

Αφού έχετε κάνει τις ρυθμίσεις που θέλετε, πατήστε το κουμπί **<MENU>** ή περιμένετε για 10 δευτερόλεπτα χωρίς να πατήσετε οποιοδήποτε κουμπί για να βγείτε από την οθόνη του μενού.

ΛΕΙΤΟΥΡΓΙΑ ΤΟΥ CD PLAYER

Γυρίστε τον διακόπτη της μίζας στην θέση ACC ή ON, πατήστε το κουμπί CD και θα αρχίσει να παίζει το CD.

Όταν πατήσετε το κουμπί CD και η λειτουργία του ραδιοφώνου ή η λειτουργία AUX δούλευαν ήδη, θα σβήσουν αυτόματα και θα αρχίσει η λειτουργία CD.

Ωστόσο, εάν δεν έχει φορτωθεί ένα CD, τότε θα εμφανιστεί ένα ενημερωτικό μήνυμα και το ηχοσύστημα θα παραμείνει στην λειτουργία του ραδιοφώνου ή AUX.

ΠΡΟΣΟΧΗ

- **Μην πιέζετε το CD να μπει μέσα στην υποδοχή γιατί θα προκληθεί ζημιά στο μηχάνημα.**
- **Μην χρησιμοποιείτε δίσκους 8 εκατοστών.**

Εισαγωγή CD (CD player)

Βάλτε το CD στην υποδοχή με την πλευρά που έχει την ετικέτα προς τα επάνω. Ο δίσκος θα οδηγηθεί αυτόματα μέσα στην υποδοχή και θα αρχίσει να παίζει. Αφού φορτώσετε τον δίσκο, θα εμφανιστούν οι πληροφορίες του τραγουδιού. Πατώντας το κουμπί **<ENTER>** θα εμφανιστεί ο χρόνος αναπαραγωγής.

CD Κουμπί αναπαραγωγής CD

Πατήστε το κουμπί CD για να αρχίσει να παίζει το CD που έχετε βάλει. Η αναπαραγωγή αρχίζει από το τραγούδι που έπαιζε όταν είχατε σβήσει το CD player.

▶▶ ◀◀ Κουμπιά Γρήγορης Αναπαραγωγής Μπροστά / Πίσω:

Όταν πατηθεί το κουμπί ▶▶ (μπροστά) ή ◀◀ (πίσω), συνεχόμενα, το τραγούδι θα παίζει σε υψηλή ταχύτητα. Όταν αφήσετε το κουμπί, το τραγούδι θα παίξει στην κανονική ταχύτητα αναπαραγωγής.

▶▶I I◀◀ Κουμπιά Επόμενου / Προηγούμενου τραγουδιού:

Πατώντας το κουμπί ▶▶I (μπροστά) ή I◀◀ (πίσω) μία φορά, το CD θα πάει μπροστά στο επόμενο τραγούδι ή πίσω στην αρχή του τραγουδιού που παίζει ήδη. Πατήστε τα κουμπιά ▶▶I (μπροστά) ή I◀◀ (πίσω), περισσότερες από μία φορές για να προχωρήσετε ανάμεσα στα τραγούδια.

RPT Κουμπί επανάληψης

Πατήστε το κουμπί RPT επαναλαμβανόμενα για να αλλάξετε την λειτουργία αναπαραγωγής ως εξής:

[RPT TRACK] → [RPT ALL] → [RPT TRACK]

[RPT TRACK] : Θα παίζει συνεχόμενα το παρόν τραγούδι

[RPT ALL] : Όλα τα τραγούδια θα παίζουν σε διαδοχική σειρά.

MIX Κουμπί μίξης

Πατήστε το κουμπί MIX επαναλαμβανόμενα για να αλλάξετε την λειτουργία αναπαραγωγής ως εξής:

[MIX DISC] → [RPT ALL] → [MIX DISC]

[MIX DISC] : Όλα τα τραγούδια θα παίξουν σε τυχαία σειρά.

[MIX ALL] : Όλα τα τραγούδια θα παίξουν σε διαδοχική σειρά.

ΡΑΔΙΟ FM AM ΜΕ CD PLAYER
(όπου υπάρχει)

Κουμπί εξαγωγής CD

Πατήστε το κουμπί (⏏) και το CD θα βγει.

Εξαγωγή CD (με τον διακόπτη της μίζας στην θέση OFF ή LOCK):

Όταν ο διακόπτης της μίζας είναι στην θέση OFF ή LOCK, είναι δυνατό να βγάλετε το CD που έπαιζε. Ωστόσο, το ηχοσύστημα δεν θα ενεργοποιηθεί.

CD player:

Πατήστε το κουμπί (⏏) και το CD θα βγει.

ΣΗΜΕΙΩΣΗ

- **Εάν το CD βγει και δεν το αφαιρέσετε μέσα σε 15 δευτερόλεπτα, θα τραβηχτεί αυτόματα πίσω στην υποδοχή για να προστατευτεί από ζημιά.**
- **Εάν παρουσιαστεί μήνυμα σφάλματος στην οθόνη, πατήστε το κουμπί (⏏) για να βγάλετε το CD που έχει πρόβλημα και βάλτε ένα άλλο CD, ή ελέγξτε εάν το CD που βγάλατε έχει τοποθετηθεί ανάποδα.**

ΚΟΥΜΠΙ AUX

Η υποδοχή εξωτερικών πηγών ήχου (AUX) βρίσκεται στην μπροστινή πλευρά του ηχοσυστήματος. Η υποδοχή AUX IN δέχεται την εισαγωγή οποιασδήποτε αναλογικής μονάδα ήχου, όπως φορητό κασετόφωνο / CD player, MP3 player, φορητοί υπολογιστές κλπ.

Όταν η πρίζα της συμβατής μονάδας ήχου τοποθετηθεί στην υποδοχή AUX IN, πατήστε το κουμπί **<AUX>**.

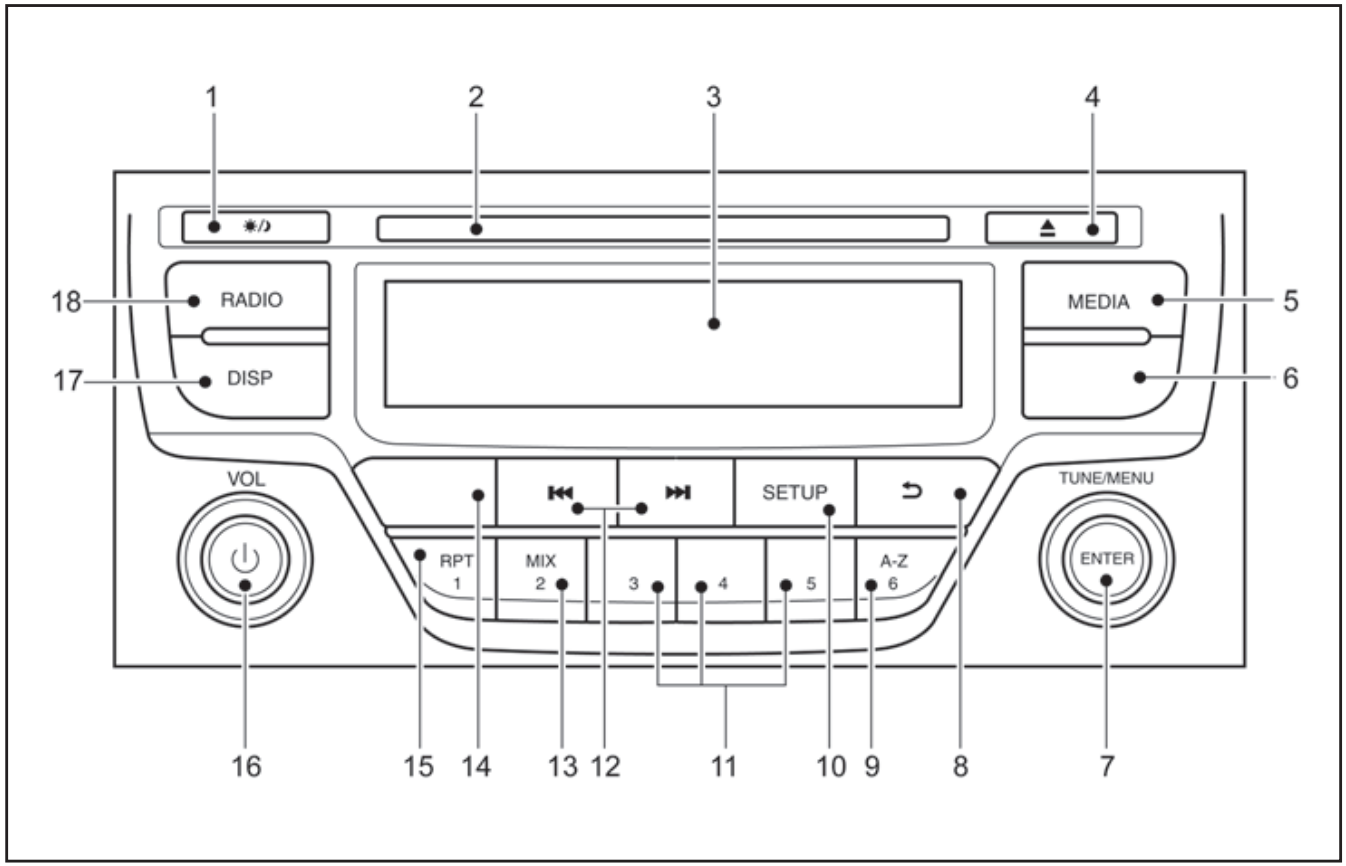

1. ☀/☾ Κουμπί ημέρας / νύχτας (όπου υπάρχει) (Κουμπί ένδειξης φωτεινότητας (λειτουργία ημέρας / νύχτας) Γυρίστε το κουμπί MENU για να ορίσετε την φωτεινότητα της οθόνης.

   Η στάθμη της φωτεινότητας είναι συνδεμένη με τον διακόπτη των προβολέων. Όταν οι προβολείς είναι αναμμένοι η φωτεινότητα μειώνεται αυτόματα. Πατήστε το κουμπί για να αλλάξετε την στάθμη της έντασης της φωτεινότητας ανάμεσα στην ρύθμιση ημέρας και νύχτας, ανεξάρτητα από την κατάσταση των προβολέων.
2. Υποδοχή CD
3. Οθόνη
4. Κουμπί εξαγωγής CD
5. Κουμπί MEDIA
   Αλλαγή ανάμεσα στις πηγές ήχου CD, USB,

AUX BT Audio (εάν είναι συνδεμένες)

6. Ανάλογα με το μοντέλο:
   – Κουμπί τηλεφώνου
   – Κουμπί σίγασης
7. Λειτουργία ραδιοφώνου: κουμπί TUNE
   Λειτουργία μονάδας ήχου: κουμπί MENU
   Κουμπί επιβεβαίωσης (ENTER)
8. Κουμπί επιστροφής (BACK)
9. Λειτουργία ραδιοφώνου: Κουμπί προεπιλογής
   Λειτουργία USB/MP3, CD ή Τηλεφώνου: Κουμπί γρήγορης αναζήτησης
10. Κουμπί SETUP
11. Λειτουργία ραδιοφώνου: Κουμπιά προεπιλογής
12. Κουμπί Γρήγορης Αναπαραγωγής Μπροστά / Κουμπί επόμενου τραγουδιού
13. Λειτουργία ραδιοφώνου: Κουμπί προεπιλογής
    Λειτουργία CD/iPod/USB/Bluetooth: Κουμπί μίξης MIX
14. Ανάλογα με το μοντέλο:
    – Κουμπί Αναγγελίας Κυκλοφορίας (TA)
    – Κουμπί μίξης (MIX)
15. Λειτουργία ραδιοφώνου: Κουμπί προεπιλογής
    Λειτουργία CD/iPod/USB/Bluetooth: Κουμπί επανάληψης RPT
16. Κουμπί ON-OFF / κουμπί ελέγχου έντασης ήχου
17. Κουμπί οθόνης (DISP)
    Παρέχει πληροφορίες στην οθόνη, όταν είναι διαθέσιμες (μουσικές ετικέτες, RDS κλπ).
18. Κουμπί ραδιοφώνου

ΚΥΡΙΑ ΛΕΙΤΟΥΡΓΙΑ ΤΟΥ ΗΧΟΣΥΣΤΗΜΑΤΟΣ

Το ηχοσύστημα λειτουργεί όταν ο διακόπτης της μίζας είναι στην θέση Acc ή ON.

Κουμπί ON / OFF

Πατήστε το κουμπί ⏻ για να ανοίξετε το ηχοσύστημα. Εάν το ηχοσύστημα είχε κλείσει με την χρήση του διακόπτη της μίζας, μπορεί και να ανοίξει με τον διακόπτη της μίζας. Η πηγή που έπαιζε την στιγμή που κλείσατε το ηχοσύστημα θα ξεκινήσει να παίζει και η ένταση του ήχου θα είναι αυτή που είχατε προηγουμένως καθορίσει.

Το ηχοσύστημα μπορεί να κλείσει πατώντας το κουμπί ⏻ ή γυρίζοντας τον διακόπτη της μίζας στην θέση OFF ή LOCK.

Έλεγχος έντασης ήχου (VOL)

Γυρίστε το κουμπί **<VOL>** δεξιά ή αριστερά για να ρυθμίσετε την ένταση του ήχου.

Το ηχοσύστημα είναι εξοπλισμένο με μία λειτουργία ελέγχου έντασης ήχου σύμφωνα με την ταχύτητα. Αυτό σημαίνει ότι το ηχοσύστημα ρυθμίζει αυτόματα την ένταση του ήχου, σε σχέση με την ταχύτητα του αυτοκινήτου. Για λεπτομέρειες δείτε το «Μενού [Speed Volume]» πιο κάτω.

Κουμπί σίγασης (MUTE) (όπου υπάρχει)

Πατήστε το κουμπί σίγασης για να κλείσετε τελείως την ένταση του ήχου. Εμφανίζεται η ένδειξη MUTE στην οθόνη. Για να ακυρώσετε την λειτουργία σίγασης, χρησιμοποιήστε οποιοδήποτε από τα παρακάτω:

- Πατήστε πάλι το κουμπί σίγασης **<MUTE>**.
- Περιστρέψτε το κουμπί ελέγχου έντασης ήχου.
- Πατήστε το κουμπί **<RADIO>** ή **<MEDIA>**.

ΛΕΙΤΟΥΡΓΙΑ ΤΟΥ ΡΑΔΙΟΦΩΝΟΥ

Όταν πατήσετε το κουμπί ⏻, το ηχοσύστημα θα ανοίξει στον τελευταίο ραδιοφωνικό σταθμό που ακούγατε, εάν κλείσατε το ηχοσύστημα ενώ ακούγατε ραδιόφωνο.

Το ραδιόφωνο μπορεί να λάβει διάφορα ήδη ραδιοφωνικών μεταδόσεων:

– FM
– DAB (Μετάδοση Ψηφιακού Ήχου) που υποδεικνύεται από το σύμβολο DR (όπου υπάρχει)
– AM

Κουμπιά επιλογής μπάντας ραδιοφώνου

Πατήστε το κουμπί **<RADIO>** για να αλλάξετε την μπάντα του ραδιοφώνου που κάνετε λήψη, ως εξής:

FM1 → FM2 → DR1 → DR2 → AM → FM1

Όταν πατηθεί το κουμπί **<RADIO>**, το ραδιόφωνο θα ανοίξει στον τελευταίο σταθμό που κάνατε λήψη. Εάν παίζει ήδη μία πηγή iPod, Bluetooth, CD, USB ή AUX, πατώντας το κουμπί **<RADIO>**, θα κλείσει η πηγή που έπαιζε και θα επιλεγεί ο ραδιοφωνικός σταθμός που ακούγατε τελευταίο.

Ορισμός προεπιλογών σταθμών

Αυτόματη δημιουργία της λίστας FM [FM List]:

Όταν πατήσετε το κουμπί **<RADIO>** για περισσότερο από 1.5 δευτερόλεπτο, οι έξι σταθμοί με το ισχυρότερο σήμα, αποθηκεύονται στα κουμπιά προεπιλογής (1 έως 6) της μπάντας. Στην διάρκεια της αναζήτησης, ένα ενημερωτικό μήνυμα [Updating FM List] εμφανίζεται στην οθόνη και ο ήχος είναι σε σίγαση έως ότου ολοκληρωθεί η λειτουργία. Μόλις ολοκληρωθεί, το ράδιο επανέρχεται στον ραδιοφωνικό σταθμό που είχε επιλεγεί προηγουμένως.

Συντονισμός με το χέρι

Όταν ρυθμίζετε την συχνότητα του ραδιοσταθμού με το χέρι, πηγαίνετε στην λίστα FM [FM List] και γυρίστε το κουμπί **<MENU>** έως ότου συντονιστείτε στην συχνότητα που θέλετε.

Η συχνότητα αυξάνεται ή μειώνεται σε βήματα των 100 kHz στην μπάντα των FM και των 9kHz στην μπάντα των AM.

ΠΡΟΕΙΔΟΠΟΙΗΣΗ

Ο συντονισμός του ραδιοφώνου δεν θα πρέπει να γίνεται όταν οδηγείτε για να μην αποσπάται η προσοχή σας από την οδήγηση.

Κουμπιά συντονισμού με αναζήτηση (SEEK)

Πατώντας το κουμπί <▶▶|> ή <|◀◀>, αρχίζει η λειτουργία συντονισμού. Το ραδιόφωνο ψάχνει από τις ψηλές στις χαμηλές ή από τις χαμηλές στις ψηλές συχνότητες και σταματάει στον επόμενο σταθμό που μεταδίδει. Στην διάρκεια της λειτουργίας αναζήτησης, ο ήχος είναι σε σίγαση. Εάν το ραδιόφωνο δεν βρει έναν σταθμό μέσα σε ένα κύκλο αυτής της μπάντας, θα σταματήσει στην ίδια συχνότητα που ήταν πριν ξεκινήσει η διαδικασία αναζήτησης.

Κουμπιά προεπιλογής σταθμών ①②③④⑤⑥

Πατώντας ένα κουμπί προεπιλογής για λιγότερα από 2 δευτερόλεπτα, θα επιλεγεί ο αποθηκευμένος ραδιοφωνικός σταθμός.

Πατώντας ένα κουμπί προεπιλογής για περισσότερα από 2 δευτερόλεπτα, ενώ είστε στην λίστα των FM [FM List] ή την κύρια οθόνη του ραδιοφώνου θα αποθηκευτεί ο σταθμός που ακούτε σε αυτό το κουμπί προεπιλογής.

- Δώδεκα σταθμοί (εάν υπάρχουν) μπορούν να αποθηκευτούν στην μπάντα των FM. (Έξι για κάθε FM1 και FM2)
- Δώδεκα σταθμοί (εάν υπάρχουν) μπορούν να αποθηκευτούν στην μπάντα των DR (έξι για το DR1 και έξι για το DR2) (όπου υπάρχει).
- Έξι σταθμοί (εάν υπάρχουν) μπορούν να ρυθμιστούν για την μπάντα AM.

Εάν αποσυνδεθεί το καλώδιο της μπαταρίας ή καεί η ασφάλεια, η μνήμη του ραδιοφώνου θα σβηστεί. Σε αυτή την περίπτωση, αποθηκεύστε και πάλι τους σταθμούς που θέλετε, μετά την σύνδεση της μπαταρίας ή την αντικατάσταση της ασφάλειας.

Λειτουργία Συστήματος Ραδιοφωνικών Δεδομένων (RDS) (όπου υπάρχει)

Το RDS είναι ένα σύστημα με το οποίο από τον ίδιο σταθμό των FM που μεταδίδονται κανονικά ραδιοφωνικά προγράμματα, μεταδίδονται και μη ηχητικές, ψηφιακές πληροφορίες. Το RDS παρέχει υπηρεσία πληροφόρησης όπως όνομα σταθμού, πληροφορίες για την κίνηση και ειδήσεις.

DAB (Μετάδοση Ψηφιακού Ήχου)

ΣΗΜΕΙΩΣΗ

- **Όταν η λειτουργία DB είναι ενεργή, είναι παρόμοια με την λειτουργία FM αλλά μπορεί να διαφέρει ελαφρά.**
- **Σε μερικές χώρες ή περιοχές, μερικές από αυτές τις υπηρεσίες μπορεί να μην είναι διαθέσιμες.**

Λειτουργία Εναλλακτικής Συχνότητας (AF):

Η λειτουργία AF δουλεύει στα FM (ραδιόφωνο).

- Η λειτουργία AF δουλεύει τόσο στα FM (ραδιόφωνο), AUX ή CD (εάν είχαν προηγουμένως επιλεγεί τα FM στην λειτουργία του ραδιοφώνου).
- Η λειτουργία AF συγκρίνει την ισχύ του σήματος και επιλέγει τον σταθμό με τις καλύτερες συνθήκες λήψης, για τον σταθμό που είναι συντονισμένος.

Λειτουργίες DAB και RDS

Λειτουργία Υπηρεσιών Προγράμματος (PS) (λειτουργία εμφάνισης ονόματος σταθμού).

– FM:

Όταν συντονιστεί σταθμός RDS με αναζήτηση ή

χειροκίνητο συντονισμό, λαμβάνονται τα δεδομένα RDS και το όνομα PS εμφανίζεται στην οθόνη.

– DR:

Όταν συντονιστεί σταθμός με αναζήτηση ή χειροκίνητο συντονισμό, λαμβάνονται τα δεδομένα και το όνομα PS εμφανίζεται στην οθόνη.

Αναγγελία Κυκλοφορίας (TA)

Η λειτουργία TA δουλεύει στα FM/DR (ραδιόφωνο). Θα συνεχίσει να δουλεύει στο φόντο εάν επιλέξετε ένα άλλο μέσο αναπαραγωγής (λειτουργία CD, USB ή MEDIA).

- Πατώντας το κουμπί **<TA>**, επιλέγεται η λειτουργία TA. Η ένδειξη TA ανάβει όσο η λειτουργία TA είναι ανοικτή.
- Όταν πατήσετε πάλι το TA, η λειτουργία θα κλείσει και η ένδειξη TA θα εξαφανιστεί από την ένδειξη.

Λειτουργία διακοπής για αναγγελία κυκλοφορίας:

Όταν ληφθεί μία αναγγελία κυκλοφορίας, συντονίζεστε στην αναγγελία και η εμφανίζεται στην ένδειξη ένα ενημερωτικό μήνυμα με το όνομα του σταθμού π.χ. [TA: Radio 1].

Μόλις η αναγγελία κυκλοφορίας τελειώσει, η μονάδα επιστρέφει στην πηγή που είχε ρυθμιστεί πριν αρχίσει η αναγγελία.

Εάν πατηθεί το **<TA>** στην διάρκεια της αναγγελίας κυκλοφορίας, η λειτουργία διακοπής για αναγγελία κυκλοφορίας ακυρώνεται. Η λειτουργία TA επιστρέφει στην λειτουργία αναμονής και το ηχοσύστημα επιστρέφει στην προηγούμενη πηγή.

ΚΟΥΜΠΙ SETUP

Για να ρυθμίσετε τον Ήχο, το Ρολόι, το ραδιόφωνο και την γλώσσα, κάντε την παρακάτω διαδικασία:

1. Πατήστε το κουμπί **<SETUP>**.
2. Γυρίστε το κουμπί **<MENU>** δεξιά ή αριστερά και θα εμφανιστεί η οθόνη στην ακόλουθη σειρά:

   [Audio] ⇔ [Clock] ⇔ [Radio] ⇔ [Language]

Αφού έχετε κάνει τους ορισμούς που θέλετε, πατήστε το κουμπί ↩ (BACK) επαναλαμβανόμενα, το κουμπί **<SETUP>**, ή περιμένετε για 8 δευτερόλεπτα χωρίς να πατήσετε οποιοδήποτε κουμπί για να βγει από την οθόνη του μενού.

Ρυθμίσεις ήχου

1. Πατήστε το κουμπί **<SETUP>** για να μπείτε στην οθόνη του μενού ρύθμισης και μετά επιλέξτε [Audio].
2. Γυρίστε το κουμπί **<MENU>** δεξιά ή αριστερά και η οθόνη θα εμφανίσει την παρακάτω σειρά:

[Sound] → [AUX in] → [Speed Volume] → [Bass Boost] → [Audio Default]

Μενού ήχου [Sound]:

Μπάσα [Bass]	Χρησιμοποιήστε αυτό τον έλεγχο για να ενισχύσετε ή να ατονήσετε τον ήχο ανταπόκρισης των μπάσων. Γυρίστε το κουμπί **<MENU>** δεξιά ή αριστερά για να κάνετε την ρύθμιση των μπάσων και μετά πατήστε το κουμπί **<ENTER>** για να επιβεβαιώσετε.
Πρίμα [Treble]	Χρησιμοποιήστε αυτό τον έλεγχο για να ενισχύσετε ή να ατονήσετε τον ήχο ανταπόκρισης των treble. Γυρίστε το κουμπί **<MENU>** δεξιά ή αριστερά για να κάνετε την ρύθμιση των treble και μετά πατήστε το κουμπί **<ENTER>** για να επιβεβαιώσετε.
Ισοστάθμιση [Balance]	Χρησιμοποιήστε αυτό τον έλεγχο για να ρυθμίσετε την ισοστάθμιση της έντασης του ήχου ανάμεσα στα αριστερά και τα δεξιά ηχεία. Γυρίστε το κουμπί **<MENU>** δεξιά ή αριστερά για να κάνετε την ρύθμιση της ισοστάθμισης αριστερά / δεξιά και μετά πατήστε το κουμπί **<ENTER>** για να επιβεβαιώσετε.

[Fade] Χρησιμοποιήστε αυτό τον έλεγχο για να ρυθμίσετε την ισοστάθμιση της έντασης του ήχου ανάμεσα στα μπροστά και τα πίσω (όπου υπάρχει) ηχεία.
Γυρίστε το κουμπί **<MENU>** δεξιά ή αριστερά για να κάνετε την ρύθμιση της ισοστάθμισης μπροστά / πίσω και μετά πατήστε το κουμπί **<ENTER>** για να επιβεβαιώσετε.

Μενού [AUX in]:

Χρησιμοποιήστε αυτό τον έλεγχο για να ρυθμίσετε την ένταση του ήχου από της εξωτερικές πηγές ήχου.

Γυρίστε το κουμπί **<MENU>** δεξιά ή αριστερά για να επιλέξετε [Low], [Medium] ή [High] και μετά πατήστε το κουμπί **<ENTER>** για να επιβεβαιώσετε.

Ορίστε την ένταση ήχου για τις εξωτερικές πηγές ήχου. Επιλέξτε τα υπομενού στο μενού [AUX in]:

- [Low]
- [Medium]
- [High]

Μενού [Speed Volume] (ένταση ήχου ανάλογα με την ταχύτητα):

Ορίστε το ηχοσύστημα ώστε να ρυθμίζεται αυτόματη η ένταση του ήχου σε σχέση με την ταχύτητα του αυτοκινήτου.

Γυρίστε το κουμπί **<MENU>** δεξιά ή αριστερά για να ρυθμίσετε την ένταση του ήχου. Η υψηλότερη ρύθμιση, περισσότερες μπάρες, σημαίνει ότι η σχέση της έντασης του ήχου με την ταχύτητα αλλάζει περισσότερο όταν η ταχύτητα του αυτοκινήτου αυξάνεται ή μειώνεται. Πατήστε **<ENTER>** για να επιβεβαιώσετε.

Η λειτουργία αυτή ελέγχει την ένταση του ήχου από τα ηχεία, αυτόματα σε σχέση με την ταχύτητα του αυτοκινήτου. Όταν εμφανίζεται [Speed Volume] γυρίστε το κουμπί **<MENU>** δεξιά ή αριστερά για να ρυθμίσετε την ένταση του ήχου.

Βάζοντας την ρύθμιση στο μηδέν (0), κλείνετε την λειτουργία έντασης ήχου ανάλογα με την ταχύτητα. Αυξάνοντας την ρύθμιση, έχετε σαν αποτέλεσμα η ένταση του ήχου να αυξάνεται πιο απότομα με την ταχύτητα του αυτοκινήτου. Όταν έχετε κάνει την επιλογή σας, πατήστε το **<ENTER>** για να την αποθηκεύσετε.

Μενού [Bass Boost] (ενίσχυσης μπάσων):

Αλλάξτε την ενίσχυση των μπάσων [Bass Boost] σε [ON] ή [OFF].

Μενού [Audio default] (εργοστασιακή ρύθμιση ήχου):

Το ηχοσύστημα έχει αποθηκεύσει τις εργοστασιακές ρυθμίσεις. Επιλέξτε [Yes] για να αλλάξετε όλες τις ρυθμίσεις πίσω στις εργοστασιακές. Επιλέξτε [No] για να βγείτε από το μενού διατηρώντας τις παρούσες ρυθμίσεις.

Ρύθμιση ρολογιού

Η οθόνη ρύθμισης [Clock] θα εμφανιστεί όταν επιλέξετε το [Clock] από το μενού ρύθμισης.

[Set Time]:

Επιλέξτε το [Set Time] και μετά ρυθμίστε το ρολόι ως εξής:

1. Θα αρχίσει να αναβοσβήνει η ένδειξη της ώρας. Γυρίστε το κουμπί **<MENU>** για να ρυθμίσετε την ώρα.
2. Πατήστε το κουμπί **<ENTER>**. Θα αρχίσει να αναβοσβήνει η ένδειξη των λεπτών.
3. Γυρίστε το κουμπί **<MENU>** για να ρυθμίσετε τα λεπτά.
4. Πατήστε το **<ENTER>** για να ολοκληρώσετε την ρύθμιση του ρολογιού.

[On / Off]:

Ανοίξτε ή κλείστε την ένδειξη του ρολογιού, όταν το ηχοσύστημα είναι κλειστό.

Εάν το έχετε ρυθμίσει στην θέση [ON], το ρολόι θα εμφανίζεται όταν το ηχοσύστημα έχει κλείσει είτε πατώντας το κουμπί ⏻ είτε όταν έχετε βάλει τον διακόπτη της μίζας στην θέση OFF.

[Format]:

Ρυθμίστε την ένδειξη της ώρας ανάμεσα στην λειτουργία 24ωρης ένδειξης και την λειτουργία 12ωρης ένδειξης.

Μενού [Radio]

Για λεπτομέρειες ενεργοποίησης και απενεργοποίησης, δείτε το «Κουμπί SETUP» πιο πριν.

[TA] Χρησιμοποιήστε το για να ανοίξετε και να κλείσετε την Αναγγελία Κυκλοφορίας (TA) όταν ξεκινάει η μονάδα.

Γυρίστε το κουμπί **<MENU>** δεξιά ή αριστερά για να επιλέξετε και μετά πατήστε το **<ENTER>** για να επιβεβαιώσετε.

[DR Interupt.] Μόνο για τα μοντέλα που διαθέτουν την λειτουργία DAB (Μετάδοση Ψηφιακού Ήχου). Ανοίξτε ή κλείστε συγκεκριμένες επιλογές ψηφιακής διακοπής. Όταν έχει επιλεγεί, οι ραδιοσταθμοί DAB θα διακόπτονται εάν είναι διαθέσιμο συγκεκριμένο μήνυμα. Γυρίστε το κουμπί **<MENU>** δεξιά ή αριστερά για να επιλέξετε και μετά πατήστε το **<ENTER>** για να επιβεβαιώσετε.

[Ref. FM List] Ανανεώστε με το χέρι την λίστα των FM. Πατήστε το κουμπί **<ENTER>** για να αρχίσει η αναζήτηση των σταθμών. Εμφανίζεται το κείμενο [Updating FM list...] (ανανεώνεται η λίστα των FM). Σε σύντομο χρονικό διάστημα οι σταθμοί ανανεώνονται και ο τελευταίος σταθμός (εάν είναι δυνατό) αρχίζει να παίζει.

Ρυθμίσεις Γλώσσας

Επιλέξτε την κατάλληλη γλώσσα και πατήστε το κουμπί **<ENTER>**. Μόλις ολοκληρώσετε, η οθόνη θα υιοθετήσει αμέσως την ρύθμιση της γλώσσας.

- [AUTO]
  (Η καθορισμένη από το εργοστάσιο γλώσσα που είναι συνδεμένη με την γλώσσα των μετρητών)
- [Chinese]
- [Chinese Simplified]
- [Deutsch]
- [Espanol]
- [Francais]
- [Italiano]
- [Nederlands]
- [Polski]
- [Portugues]
- [Turkce]
- [UK English]
- [Русский]

ΛΕΙΤΟΥΡΓΙΑ ΤΟΥ CD PLAYER

Το CD Player μπορεί να αναπαράγει ένα μουσικό CD ή ένα κωδικοποιημένο CD με MP3/WMA και ενώ ακούτε αυτά τα CD μπορεί να υπάρχει η δυνατότητα να εμφανίζεται στην οθόνη συγκεκριμένου κειμένου (όταν χρησιμοποιείται κωδικοποιημένο CD με κείμενο).

Πατήστε το κουμπί **<MEDIA>** και το CD (εάν έχει φορτωθεί) θα αρχίσει να παίζει.

Εάν πατήσετε το **<MEDIA>** και λειτουργούσε ήδη το ραδιόφωνο ή κάποια εξωτερική πηγή ήχου, αυτή θα σβήσει αυτόματα και θα αρχίσει να παίζει η λειτουργία του CD.

Ωστόσο, εάν δεν έχετε βάλει δίσκο CD, τότε θα εμφανιστεί ένα μήνυμα στην οθόνη και το ηχοσύστημα θα παραμείνει στην λειτουργία του ραδιοφώνου ή της εξωτερικής πηγής ήχου.

ΠΡΟΣΟΧΗ

- **Μην πιέζετε το CD να μπει μέσα στην υποδοχή γιατί θα προκληθεί ζημιά στο μηχάνημα.**
- **Μην χρησιμοποιείτε δίσκους 8 εκατοστών.**

Εισαγωγή CD (CD player)

Βάλτε το CD στην υποδοχή με την πλευρά που έχει την ετικέτα προς τα επάνω. Ο δίσκος θα οδηγηθεί αυτόματα μέσα στην υποδοχή και θα αρχίσει να παίζει. Αφού φορτώσετε τον δίσκο, θα εμφανιστούν οι πληροφορίες του τραγουδιού.

ΣΗΜΕΙΩΣΗ

- **Το CD player δέχεται κανονικά CD ήχου ή CD γραμμένα με αρχεία MP3/WMA.**
- **Βάζοντας ένα CD γραμμένο με αρχεία MP3/WMA, το ηχοσύστημα θα το ανιχνεύσει αυτόματα και θα εμφανιστεί [MP3CD].**
- **Ένα μήνυμα σφάλματος θα εμφανιστεί όταν βάζετε λάθος τύπο δίσκου (π.χ. DVD) ή εάν το μηχάνημα δεν μπορεί να διαβάσει το CD. Βγάλτε το CD και βάλτε κάποιο άλλο.**

Κουμπί MEDIA

Βάλτε ένα CD. Μετά από λίγο το CD αρχίζει να παίζει.

Εάν ο δίσκος έχει ήδη τοποθετηθεί:

Πατήστε το κουμπί **<MEDIA>** (ανάλογα εάν υπάρχουν και άλλες συνδεμένες μονάδες ήχου μπορεί να χρειάζεται να το πατήσετε αρκετές φορές) για να επιλέξετε CD. Η αναπαραγωγή αρχίζει από το τραγούδι που έπαιζε όταν είχατε σβήσει το CD player.

Κύρια λειτουργία ηχοσυστήματος

Εμφάνιση λίστας:

Ενώ παίζει το τραγούδι, πατήστε το κουμπί **<ENTER>** ή γυρίστε το κουμπί MENU για να εμφανιστούν τα διαθέσιμα τραγούδια σε μορφή λίστας. Για να επιλέξετε ένα τραγούδι από την λίστα, γυρίστε κουμπί **<MENU>** και μετά πατήστε **<ENTER>**.

Πατήστε το κουμπί ↩ για να επιστρέψετε στο τραγούδι.

▶▶I I◀◀ Κουμπιά Γρήγορης Αναπαραγωγής Μπροστά / Πίσω:

Όταν πατηθεί το κουμπί ▶▶I (μπροστά) ή I◀◀ (πίσω), συνεχόμενα, το τραγούδι θα παίζει σε υψηλή ταχύτητα. Όταν αφήσετε το κουμπί, το τραγούδι θα παίξει στην κανονική ταχύτητα αναπαραγωγής.

▶▶I I◀◀ Κουμπιά Επόμενου / Προηγούμενου τραγουδιού:

Πατώντας το κουμπί ▶▶I (μπροστά) ή I◀◀ (πίσω) μία φορά, το CD θα πάει μπροστά στο επόμενο τραγούδι ή πίσω στην αρχή του τραγουδιού που παίζει ήδη. Πατήστε τα κουμπιά ▶▶I (μπροστά) ή I◀◀ (πίσω), περισσότερες από μία φορές για να προχωρήσετε ανάμεσα στα τραγούδια.

Επιλογή φακέλου:

Εάν το CD περιέχει φακέλους με μουσικά αρχεία, πατώντας το κουμπί ▶▶I (μπροστά) ή I◀◀ (πίσω), θα παίξουν σε σειρά τα τραγούδια σε κάθε φάκελο.

Για να επιλέξετε τον φάκελο που θέλετε:

1. Πατήστε το κουμπί **<ENTER>** ή γυρίστε το κουμπί **<MENU>** και θα εμφανιστεί μία λίστα των τραγουδιών στον παρόντα φάκελο.
2. Γυρίστε το κουμπί **<MENU>** για τον φάκελο που θέλετε.
3. Πατήστε το κουμπί **<ENTER>** για να έχετε πρόσβαση στον φάκελο. Πατήστε το κουμπί **<ENTER>** και πάλι για να αρχίσει να παίζει το πρώτο τραγούδι ή γυρίστε το κουμπί **<MENU>** και πατήστε **<ENTER>** για να επιλέξετε άλλο τραγούδι.

Εάν ο φάκελος που έχετε επιλέξει περιέχει υποφακέλους, πατήστε **<ENTER>**, θα εμφανιστεί μία καινούργια οθόνη με την λίστα των υποφακέλων. Γυρίστε το κουμπί **<MENU>** για τον υποφάκελο και μετά πατήστε **<ENTER>** για να επιλέξετε. Επιλέξτε το σημείο [Root] όταν έχουν γραφεί επιπλέον τραγούδια στον κεντρικό φάκελο.

Για να επιστρέψετε στην οθόνη του προηγούμενου φακέλου, πατήστε το κουμπί ↩ .

RPT Κουμπί επανάληψης:

Πατήστε το κουμπί RPT ① και το παρόν τραγούδι θα παίζει συνεχόμενα.

MIX Κουμπί μίξης:

Πατήστε το κουμπί MIX ② και όλα τα τραγούδια στον παρόντα φάκελο (MP3 CD/USB) ή η λίστα αναπαραγωγής (iPod) θα παίξουν σε τυχαία σειρά.

Όταν έχει παίξει όλος ο φάκελος ή η λίστα αναπαραγωγής το σύστημα θα αρχίσει να παίζει τον επόμενο φάκελο / λίστα αναπαραγωγής.

Κουμπί DISP:

Όταν παίζει ένα CD με ετικέτες πληροφοριών της εγγεγραμμένης μουσικής (κείμενο CD / ετικέτες κειμένου ID3), θα εμφανίζεται ο τίτλος του τραγουδιού που παίζει. Εάν δεν υπάρχει ο τίτλος του τραγουδιού, τότε θα εμφανίζεται [Track].

Όταν πατήστε το κουμπί DISP (5) επαναλαμβανόμενα, μπορούν να εμφανιστούν περισσότερες πληροφορίες για το τραγούδι, μαζί με τον τίτλο του τραγουδιού, ως εξής:

CD:

Χρόνος τραγουδιού → Όνομα καλλιτέχνη → Τίτλος τραγουδιού → Τίτλος άλμπουμ → Χρόνος τραγουδιού

CD με MP3/WMA:

Χρόνος τραγουδιού → Όνομα καλλιτέχνη → Τίτλος άλμπουμ → Όνομα φακέλου → Χρόνος τραγουδιού

Λεπτομέρειες τραγουδιού:

Ένα παρατεταμένο πάτημα στο κουμπί DISP θα γυρίσει την οθόνη σε μία λεπτομερή επισκόπηση και μετά από μερικά δευτερόλεπτα θα επιστρέψει

στην κύρια οθόνη, ή πατήστε το DISP σύντομα.

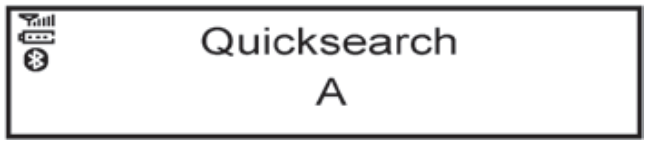

Γρήγορη αναζήτηση:

Όταν παίζει ένα MP3 CD με ετικέτες πληροφοριών της εγγεγραμμένης μουσικής (ετικέτες κειμένου ID3), στην λειτουργία εμφάνισης λίστας, μπορεί να γίνει γρήγορη αναζήτηση ενός τραγουδιού από την λίστα αυτή.

Πατήστε το κουμπί **<A-Z** ⑥**>** και μετά γυρίστε το κουμπί **<MENU>** για το πρώτο αλφαβητικό / αριθμητικό γράμμα του τίτλου του τραγουδιού και πατήστε **<ENTER>**. Όταν βρεθεί, θα εμφανιστεί μία λίστα με τα διαθέσιμα τραγούδια. Επιλέξτε το τραγούδι που θέλετε και πατήστε **<ENTER>** για να αρχίσει να παίζει.

Κουμπί εξαγωγής CD

CD player:

Πατήστε το κουμπί ⏏ και το CD θα βγει.

Εξαγωγή CD (με τον διακόπτη της μίζας στην θέση OFF ή LOCK):

Όταν ο διακόπτης της μίζας είναι στην θέση OFF ή LOCK, είναι δυνατό να βγάλετε το CD που έπαιζε. Ωστόσο, το ηχοσύστημα δεν θα ενεργοποιηθεί.

Πατήστε το κουμπί ⏏ και το CD θα βγει.

ΣΗΜΕΙΩΣΗ

- **Εάν το CD βγει και δεν το αφαιρέσετε μέσα σε 8 δευτερόλεπτα, θα τραβηχτεί αυτόματα πίσω στην υποδοχή για να προστατευτεί από ζημιά.**
- **Εάν παρουσιαστεί μήνυμα σφάλματος στην οθόνη, πατήστε το κουμπί ⏏ για να βγάλετε το CD που έχει πρόβλημα και βάλτε ένα άλλο CD, ή ελέγξτε εάν το CD που βγάλατε έχει τοποθετηθεί ανάποδα.**

Οι πρίζες AUX και USB βρίσκονται στην κεντρική κονσόλα.

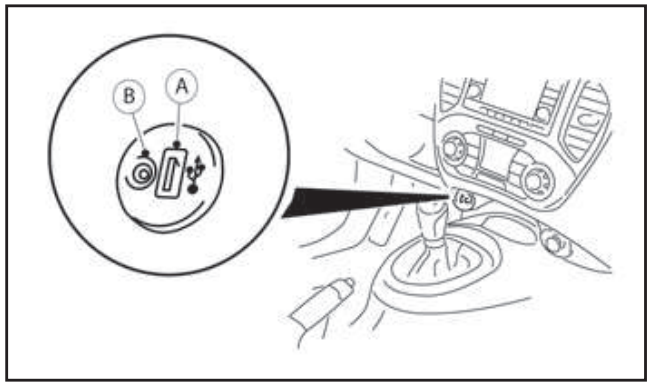

Τύπος A

(A) USB

(B) AUX

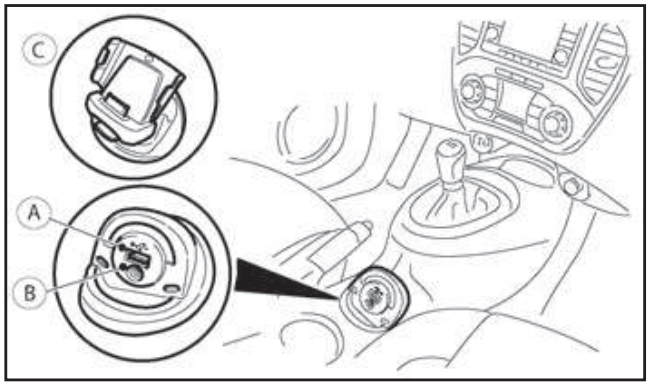

Τύπος B (όπου υπάρχει)

(A) USB

(B) AUX

(C) Θέση συγκράτησης iPod Touch / iPhone

ΥΠΟΔΟΧΗ AUX

Κύρια λειτουργία ηχοσυστήματος

Συνδέστε στην πρίζα (2) το βύσμα ενός συμβατού ηχοσυστήματος (π.χ. MP3 player).

Πατήστε το κουμπί **<MEDIA>** για την λειτουργία της Εξωτερικής Μονάδας Ήχου (AUX). Χρησιμοποιήστε την λειτουργία αναπαραγωγής της μονάδας για να παίξει ο ήχος.

ΛΕΙΤΟΥΡΓΙΑ ΜΝΗΜΗΣ USB (όπου υπάρχει)

Σύνδεση μνήμης USB

Συνδέστε το USB. Η οθόνη θα εμφανίσει ένα ενημερωτικό μήνυμα ότι διαβάζει τα δεδομένα, για λίγα δευτερόλεπτα ([USB Detected Please Wait...]).

Εάν το ηχοσύστημα έκλεισε ενώ έπαιζε η μνήμη

USB, πατώντας το κουμπί ⏻ θα αρχίσει η λειτουργία της μνήμης USB.

ΠΡΟΣΟΧΗ

- **Μην πιέζετε την μονάδα USB μέσα στην θύρα USB. Τοποθετώντας την μονάδα USB στραβά μέσα στην θύρα ή ανάποδα, μπορεί να προκληθεί ζημιά στην μονάδα USB και την θύρα. Βεβαιωθείτε ότι η μονάδα USB έχει τοποθετηθεί σωστά στην θύρα USB. (Ορισμένες μονάδες USB έχουν ένα σημάδι καθοδήγησης ⚲ . Βεβαιωθείτε ότι το σημάδι έχει όψη στην σωστή κατεύθυνση πριν τοποθετήσετε την μονάδα στην θύρα USB).**
- **Μην τοποθετείτε αντικείμενα κοντά στην μονάδα USB για να μην ακουμπήσουν αυτά πάνω στην μονάδα και την θύρα USB. Η πίεση από τα αντικείμενα μπορεί να κάνει ζημιά στην μονάδα USB και την θύρα.**

Κουμπί **MEDIA**

Για να λειτουργήσει η μνήμη USB πατήστε **<MEDIA>** μία φορά ή επαναλαμβανόμενα έως ότου να είναι διαθέσιμο το [USB].

Κύρια λειτουργία ηχοσυστήματος

Οι ακόλουθες λειτουργίες είναι ίδιες με την κύρια λειτουργία του ηχοσυστήματος για την λειτουργία του CD. Για λεπτομέρειες δείτε το «Λειτουργία του CD player» πιο πριν.

- Εμφάνιση λίστας
- Γρήγορη αναζήτηση
- ▶▶I , I◀◀
- MIX (τυχαία αναπαραγωγή)
- RPT (επανάληψη τραγουδιού)
- Αναζήτηση φακέλου

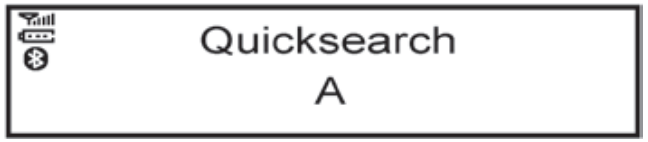

Γρήγορη αναζήτηση:

Όταν παίζει ένα USB με ετικέτες πληροφοριών της εγγεγραμμένης μουσικής (ετικέτες κειμένου ID3), στην λειτουργία εμφάνισης λίστας, μπορεί να γίνει γρήγορη αναζήτηση ενός τραγουδιού από την λίστα αυτή.

Πατήστε το κουμπί **<A-Z ⑥>** και μετά γυρίστε το κουμπί **<MENU>** για το πρώτο αλφαβητικό / αριθμητικό γράμμα του τίτλου του τραγουδιού και πατήστε **<ENTER>**. Όταν βρεθεί, θα εμφανιστεί μία λίστα με τα διαθέσιμα τραγούδια. Επιλέξτε το τραγούδι που θέλετε και πατήστε <ENTER> για να αρχίσει να παίζει.

DISP Κουμπί ⑤

Όταν παίζει ένα τραγούδι με ετικέτες πληροφοριών της εγγεγραμμένης μουσικής (ετικέτες ID3), θα εμφανίζεται ο τίτλος του τραγουδιού που παίζει. Εάν δεν υπάρχουν ετικέτες, τότε θα εμφανίζεται ένα ενημερωτικό μήνυμα.

Όταν πατήστε το κουμπί DISP (5) επαναλαμβανόμενα, μπορούν να εμφανιστούν περισσότερες πληροφορίες για το τραγούδι, μαζί με τον τίτλο του τραγουδιού, ως εξής:

Χρόνος τραγουδιού → Όνομα καλλιτέχνη → Τίτλος άλμπουμ → Όνομα φακέλου → Χρόνος τραγουδιού

Λεπτομέρειες τραγουδιού:

Ένα παρατεταμένο πάτημα στο κουμπί DISP ⑤ θα γυρίσει την οθόνη σε μία λεπτομερή επισκόπηση και μετά από μερικά δευτερόλεπτα θα επιστρέψει στην κύρια οθόνη, ή πατήστε το DISP ⑤ σύντομα.

ΛΕΙΤΟΥΡΓΙΑ iPod® player (όπου υπάρχει)

Σύνδεση iPod®

Συνδέστε το καλώδιο του iPod® στο βύσμα USB. Η μπαταρία του iPod® θα φορτίζει όσο είναι συνδεμένο στο αυτοκίνητο. Η οθόνη θα εμφανίσει για λίγα δευτερόλεπτα ένα ενημερωτικό μήνυμα ότι διαβάζει τα δεδομένα ([iPod <Name> Detected.....]).

Εάν το ηχοσύστημα έκλεισε ενώ έπαιζε το iPod®, πατώντας το κουμπί ⏻ θα αρχίσει η λειτουργία του iPod®. Κατά την διάρκεια της σύνδεσης, μπορούν να γίνουν χειρισμοί του iPod® μόνο με τα χειριστήρια του ηχοσυστήματος.

Τα iPod® και iPhone® είναι σήματα κατατεθέντα της Apple Inc., καταχωρημένα στις ΗΠΑ και σε άλλες χώρες.

ΠΡΟΣΟΧΗ

- **Μην πιέζετε το καλώδιο του iPod μέσα στην θύρα USB. Τοποθετώντας το καλώδιο του iPod στραβά μέσα στην θύρα ή ανάποδα, μπορεί να προκληθεί ζημιά στο καλώδιο του iPod και την**

θύρα. Βεβαιωθείτε ότι το καλώδιο του iPod έχει τοποθετηθεί σωστά στην θύρα USB. (Ορισμένα καλώδια iPod έχουν ένα σημάδι καθοδήγησης ⚲ . Βεβαιωθείτε ότι το σημάδι έχει όψη στην σωστή κατεύθυνση πριν τοποθετήσετε την μονάδα στην θύρα USB).

- **Μην τοποθετείτε αντικείμενα κοντά στο καλώδιο του iPod για να μην ακουμπήσουν αυτά πάνω στο καλώδιο του iPod και την θύρα USB. Η πίεση από τα αντικείμενα μπορεί να κάνει ζημιά στο καλώδιο του iPod και την θύρα.**

Συμβατότητα:

ΣΗΜΕΙΩΣΗ

- **Αυτό το ηχοσύστημα είχε ελεγχθεί με τα πιο πρόσφατα iPod players / iPhone που ήταν διαθέσιμα την στιγμή της εκτύπωσης του βιβλίου. Λόγω των συχνών ανανεώσεων των καταναλωτικών αγαθών όπως είναι τα MP3 players, η Nissan δεν μπορεί να εγγυηθεί ότι όλα τα καινούργια iPod players / iPhones που θα παρουσιαστούν θα είναι συμβατά με αυτό το ηχοσύστημα.**
- **Ορισμένες λειτουργίες του iPod μπορεί να μην είναι διαθέσιμες με αυτό το σύστημα.**
- **Βεβαιωθείτε ότι τα iPods / iPhones είναι ενημερωμένα με το πιο πρόσφατο firmware.**
- **Τα iPod Shuffle και iPod mini δεν μπορούν να χρησιμοποιηθούν με αυτό το σύστημα.**

Κουμπί **MEDIA**

Για να λειτουργήσει το iPod πατήστε **<MEDIA>** μία φορά ή επαναλαμβανόμενα έως ότου εμφανιστεί [iPod <Name>].

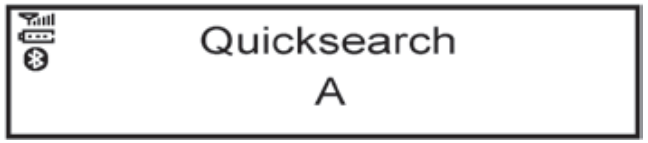

Κύρια λειτουργία ηχοσυστήματος

Το interface για την λειτουργία του iPod® που εμφανίζεται στην κεντρική οθόνη του αυτοκινήτου είναι παρόμοιο με το interface του iPod®. Χρησιμοποιήστε το κουμπί **<MENU>** και το κουμπί **<ENTER>** για να γίνει αναπαραγωγή ενός τραγουδιού στο iPod®.

Μπορούν να επιλεγούν τα παρακάτω από την λίστα του μενού στην οθόνη.

- [Playlists]
- [Artist]
- [Albums]
- [Tracks]
- [Composers]
- [Genre]
- [Podcasts]

Για περισσότερες πληροφορίες για το κάθε είδος, δείτε το Βιβλίο Οδηγιών του iPod®.

Οι ακόλουθες λειτουργίες είναι πανομοιότυπες με την λειτουργία του ηχοσυστήματος για το CD. Για λεπτομέρειες δείτε το «Λειτουργία του CD» πιο πριν.

- Εμφάνιση λίστας
- Γρήγορη αναζήτηση
- ▶▶I , I◀◀
- MIX (τυχαία αναπαραγωγή)
- RPT (επανάληψη τραγουδιού)
- Αναζήτηση φακέλου

Κουμπί DISP ⑤

Όταν παίζει ένα τραγούδι με ετικέτες πληροφοριών της εγγεγραμμένης μουσικής (ετικέτες ID3), θα εμφανίζεται ο τίτλος του τραγουδιού που παίζει. Εάν δεν υπάρχουν ετικέτες, τότε θα εμφανίζεται ένα ενημερωτικό μήνυμα.

Όταν πατήστε το κουμπί DISP ⑤ επαναλαμβανόμενα, μπορούν να εμφανιστούν περισσότερες πληροφορίες για το τραγούδι, μαζί με τον τίτλο του τραγουδιού, ως εξής:

Χρόνος τραγουδιού → Όνομα καλλιτέχνη → Τίτλος άλμπουμ → Χρόνος τραγουδιού

Λεπτομέρειες τραγουδιού:

Με ένα παρατεταμένο πάτημα στο κουμπί DISP (5) η οθόνη θα εμφανίσει τον τίτλο του τραγουδιού, το όνομα του καλλιτέχνη και τον τίτλο του άλμπουμ. Μετά από μερικά δευτερόλεπτα θα επιστρέψει στην κύρια οθόνη, ή πατήστε το DISP (5) σύντομα.

ΛΕΙΤΟΥΡΓΙΑ ΗΧΟΣΥΣΤΗΜΑΤΟΣ BLUETOOTH®

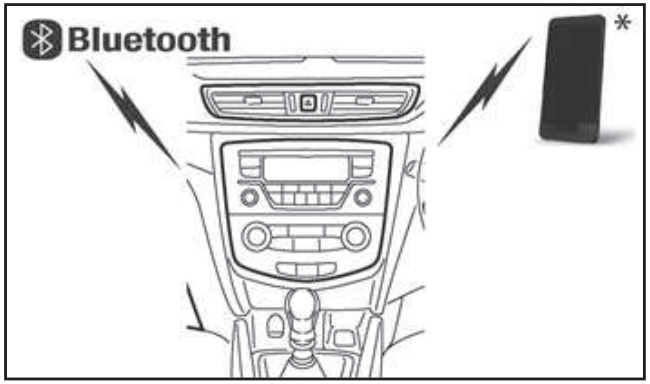

***: Μία μονάδα με δυνατότητες Bluetooth**

Πληροφορίες κανονισμών

Bluetooth® Το Bluetooth® είναι σήμα κατατεθέν, ιδιοκτησία της Bluetooth SIG, Inc.

Δήλωση CE

Με το παρόν η Yanfeng Visteon Automotive Electronics Co., Ltd. δηλώνει ότι αυτό το σύστημα πληροί τις αυτονόητες απαιτήσεις και άλλες σχετικές προϋποθέσεις της Οδηγίας 1999/5/EC.

CE

ΣΗΜΕΙΩΣΗ

Το ηχοσύστημα υποστηρίζει μόνο μονάδες ήχου Bluetooth® με AVRCP (Audio/Video Remote Control Profile) έκδοση 1.4 ή προγενέστερη.

Ρυθμίσεις BLUETOOTH®

Για να ταιριάξετε μία μονάδα, βεβαιωθείτε ότι το Bluetooth είναι ανοικτό και χρησιμοποιήστε το στοιχείο [Scan device] ή το στοιχείο [Pair device]. Για λεπτομέρειες δείτε το [Scan device] παρακάτω.

Μπορείτε να καταχωρήσετε έως 5 διαφορετικά κινητά τηλέφωνα με Bluetooth. Ωστόσο μπορείτε να χρησιμοποιείτε μία μονάδα την κάθε φορά. Εάν έχετε ήδη καταχωρημένες 5 μονάδες Bluetooth, για να καταχωρήσετε μία καινούργια θα πρέπει να αντικαταστήσετε μία από τις 5 ήδη υπάρχουσες. Χρησιμοποιήστε το στοιχείο [Del. Device] για να διαγράψετε μία από τις ήδη καταχωρημένες μονάδες. Για λεπτομέρειες δείτε το “[Del. Device]” παρακάτω.

Όταν γίνεται το ταίριασμα θα εμφανιστεί ένα ενημερωτικό μήνυμα και στην συνέχεια η οθόνη του συστήματος θα επιστρέψει στην εμφάνιση της παρούσας πηγής ήχου. Στην διάρκεια της σύνδεσης θα εμφανίζονται οι εξής εικόνες κατάστασης (πάνω αριστερά στην ένδειξη): ισχύς σήματος (), κατάσταση μπαταρίας* () και ανοικτό Bluetooth ().

*: Εάν ανάψει το μήνυμα χαμηλής μπαταρίας, η μονάδα του Bluetooth® (τηλέφωνο ή ηχοσύστημα) θα πρέπει να φορτιστεί σύντομα.

Η διαδικασία ταιριάσματος και η λειτουργία μπορεί να ποικίλει ανάλογα με τον τύπο της μονάδας και την συμβατότητα. Δείτε το Βιβλίο Οδηγιών Χρήσης του Bluetooth® για περισσότερες λεπτομέρειες.

ΣΗΜΕΙΩΣΗ

- **Για λεπτομέρειες για την μονάδα, δείτε το βιβλίο οδηγιών χρήσης του ηχοσυστήματος / κινητού τηλεφώνου.**
- **Για βοήθεια με την καταχώρηση του ηχοσυστήματος / τηλεφώνου Bluetooth® επισκεφθείτε εξουσιοδοτημένο συνεργείο Nissan ή εξειδικευμένο συνεργείο.**

Για να ρυθμίσετε το σύστημα Bluetooth με την μονάδα που θέλετε είναι διαθέσιμα τα παρακάτω:

- [Scan devices]

  Μπορεί να γίνει ταίριασμα μονάδων Bluetooth με το σύστημα. Μπορούν να καταχωρηθούν έως 5 μονάδες.
- [Pair Device]

  Μπορεί να γίνει ταίριασμα μονάδων Bluetooth με το σύστημα. Μπορούν να καταχωρηθούν έως 5 μονάδες.
- [Sel. Device]

  Εμφανίζεται η λίστα με τις καταχωρημένες μονάδες Bluetooth και μπορείτε να επιλέξετε για σύνδεση.
- [Del. Device]

  Μπορεί να διαγραφεί μία καταχωρημένη μονάδα Bluetooth.
- [Bluetooth]

  Εάν η ρύθμιση αυτή είναι κλειστή (off), η σύνδε-

ση ανάμεσα στις μονάδες Bluetooth και την μονάδα Bluetooth του αυτοκινήτου θα ακυρωθεί.

[Scan devices] (έλεγχος μονάδων):

1) Πατήστε το κουμπί . Επιλέξτε [Scan device]. Το ηχοσύστημα αναζητεί μονάδες Bluetooth και εμφανίζει όλες τις ορατές μονάδες.

   Βεβαιωθείτε ότι η μονάδα σας Bluetooth είναι ορατή αυτή την στιγμή.

2) Επιλέξτε την μονάδα που θα γίνει ταίριασμα. Χρησιμοποιήστε το κουμπί **<MENU>** και πατήστε για να επιλέξετε.

3) Η διαδικασία ταιριάσματος μπορεί να εξαρτηθεί από την μονάδα που θα συνδεθεί:

   1) Μονάδα χωρίς κωδικό PIN:

      Η σύνδεση Bluetooth θα γίνει αυτόματα χωρίς να κάνετε κάποια άλλη εισαγωγή.

   2) Μονάδα με κωδικό PIN:

      Είναι δυνατοί δύο τρόποι ταιριάσματος, ανάλογα με την μονάδα:

   – Τύπος A:

     Θα εμφανιστεί το μήνυμα [To pair] [Enter Pin] 0000. Επιβεβαιώστε τον κωδικό PIN πάνω στην μονάδα. Θα γίνει η σύνδεση Bluetooth.

   – Τύπος B:

     Θα εμφανιστεί το μήνυμα [Pairing request] [Confirm password] μαζί με έναν 6ψήφιο κωδικό. Ο μοναδικός ίδιος κωδικός θα πρέπει να εμφανιστεί στην οθόνη. Εάν ο κωδικός είναι ίδιος επιβεβαιώστε στην μονάδα. Θα γίνει η σύνδεση Bluetooth.

[Pair Device] (Διαδικασία ταιριάσματος)

- Ανοίξτε το ηχοσύστημα Bluetooth®. Δείτε την περιγραφή [Bluetooth].
- Χρησιμοποιήστε το ηχοσύστημα που θα ταιριάξετε:

  Πατήστε το κουμπί . Επιλέξτε το στοιχείο [Pair Device].

  Η διαδικασία ταιριάσματος εξαρτάται από την μονάδα Bluetooth® που θα συνδεθεί.

  1. Μονάδα χωρίς κωδικό PIN:
     Η σύνδεση Bluetooth θα γίνει αυτόματα χωρίς να κάνετε κάποια άλλη εισαγωγή.
  2. Μονάδα με κωδικό PIN:
     Είναι δυνατοί δύο τρόποι ταιριάσματος, ανάλογα με την μονάδα. Για την σωστή διαδικασία δείτε το [Scan devices] πιο πριν.

- Χρησιμοποιήστε την μονάδα ήχου / τηλεφώνου Bluetooth που θα ταιριάξετε:

  1. Ακολουθήστε τις οδηγίες στο βιβλίο οδηγιών της μονάδας Bluetooth® για να κάνετε αναζήτηση για το ηχοσύστημα. Εάν η λειτουργία αναζήτησης βρει το ηχοσύστημα αυτό θα εμφανιστεί στην οθόνη της μονάδας.
  2. Επιλέξτε το ηχοσύστημα που εμφανίζεται ως [My Car].
  3. Ακολουθήστε τις οδηγίες στο βιβλίο οδηγιών του Bluetooth® για να κάνετε την σύνδεση με το ηχοσύστημα.
  4. Εισάγετε τον κωδικό PIN που εμφανίζεται στην μονάδα με το πληκτρολόγιο της μονάδας και πατήστε το κουμπί επιβεβαίωσης στην ίδια την μονάδα.

     Για περισσότερες λεπτομέρειες δείτε το βιβλίο οδηγιών της μονάδας Bluetooth®.

[Sel. Device]:

Η λίστα των καταχωρημένων μονάδων εμφανίζει ποιές μονάδες ήχου ή τηλεφώνου Bluetooth® είναι ταιριασμένες ή καταχωρημένες στο ηχοσύστημα με Bluetooth® του αυτοκινήτου σας. Εάν η λίστα περιέχει μονάδες, επιλέξτε την μονάδα που θέλετε να συνδέσετε με το ηχοσύστημα Bluetooth® του αυτοκινήτου σας.

Τα ακόλουθα σύμβολα (όπου υπάρχουν), δείχνουν την ικανότητα της καταχωρημένης μονάδας:

- : Ενσωμάτωση κινητού τηλεφώνου
- : Μεταφορά ήχου (A2DP – Ενισχυμένο Προφίλ Κατανομής Ήχου)

[Del. Device]:

Μία καταχωρημένη μονάδα μπορεί να αφαιρεθεί από το ηχοσύστημα Bluetooth. Επιλέξτε την καταχωρημένη μονάδα και μετά πατήστε <ENTER> για να επιβεβαιώσετε την διαγραφή.

[Bluetooth]:

Εάν το Bluetooth® είναι σβηστό, ένα ενημερωτικό μήνυμα [On/Off] εμφανίζεται, όταν επιλέγετε [Bluetooth] από την οθόνη του μενού ρύθμισης ή πατάτε . Για να ανοίξετε το σήμα του Bluetooth®, πατήστε **<ENTER>** και θα εμφανιστεί μία νέα οθόνη.

Μετά επιλέξτε [On] και πατήστε **<ENTER>** για να εμφανιστεί η οθόνη ρυθμίσεων του Bluetooth®.

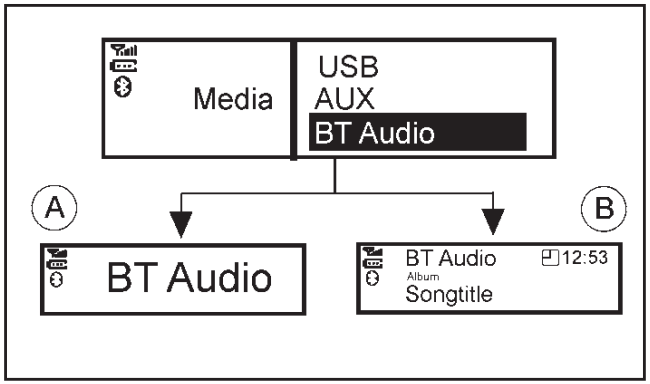

Κύρια λειτουργία μεταφοράς ήχου Bluetooth®

Γυρίστε τον διακόπτη της μίζας στην θέση Acc ή ON. Εάν το ηχοσύστημα έκλεισε ενώ έπαιζε ηχοσύστημα Bluetooth®, πατώντας το κουμπί ⏻ θα αρχίσει η λειτουργία της μεταφοράς ήχου ηχοσυστήματος Bluetooth®.

Κουμπί MEDIA:

Για να λειτουργήσει η μεταφορά ήχου Bluetooth®, χρησιμοποιήστε την ακόλουθη μέθοδο:

- Πατήστε το κουμπί **<MEDIA>** επαναλαμβανόμενα έως ότου εμφανιστεί το [BT Audio].

Ο τύπος της ένδειξης, (A) ή (B), που εμφανίζεται στο ηχοσύστημα μπορεί να ποικίλει ανάλογα με την έκδοση του Bluetooth® της μονάδας.

Κουμπιά Γρήγορης Αναπαραγωγής Μπροστά / Πίσω:

Όταν πατηθεί το κουμπί ▶▶I (μπροστά) ή I◀◀ (πίσω), συνεχόμενα, το τραγούδι θα παίζει σε υψηλή ταχύτητα. Όταν αφήσετε το κουμπί, το τραγούδι θα παίξει στην κανονική ταχύτητα αναπαραγωγής.

Κουμπιά Επόμενου / Προηγούμενου τραγουδιού:

Πατώντας το κουμπί ▶▶I (μπροστά) ή I◀◀ (πίσω) μία φορά, το CD θα πάει μπροστά στο επόμενο τραγούδι ή πίσω στην αρχή του τραγουδιού που παίζει ήδη. Πατήστε τα κουμπιά ▶▶I (μπροστά) ή I◀◀ (πίσω), περισσότερες από μία φορές για να προχωρήσετε ανάμεσα στα τραγούδια.

Κουμπί DISP

Όταν παίζει ένα τραγούδι με ετικέτες πληροφοριών της εγγεγραμμένης μουσικής (ετικέτες ID3), θα εμφανίζεται ο τίτλος του τραγουδιού που παίζει. Εάν δεν υπάρχουν ετικέτες, τότε θα εμφανίζεται ένα ενημερωτικό μήνυμα.

Όταν πατήστε το κουμπί DISP επαναλαμβανόμενα, μπορούν να εμφανιστούν περισσότερες πληροφορίες για το τραγούδι, μαζί με τον τίτλο του τραγουδιού.

Ένα παρατεταμένο πάτημα στο κουμπί DISP θα γυρίσει την οθόνη σε μία λεπτομερή επισκόπηση η οποία μετά από μερικά δευτερόλεπτα θα επιστρέψει στην κύρια οθόνη, ή πατήστε το DISP σύντομα.

Λειτουργία BLUETOOTH® κινητού τηλεφώνου

Το σύστημα παρέχει μία ευκολία hands-free για το κινητό σας τηλέφωνο, μέσω Bluetooth® για να αυξηθεί η ασφάλεια κατά την οδήγηση και η άνεση.

Για λεπτομέρειες, δείτε το «Ενσωμάτωση κινητού τηλεφώνου για ραδιόφωνο FM AM με CD Player παρακάτω.

Πίνακας προδιαγραφών

Υποστηριζόμενα μέσα			CD, CD-R, CD-RW, USB 2.0 MSC
Μέγεθος CD			Διάμετρος 12 εκ., πάχος έως 1.9 χλστ.
Υποστηριζόμενα συστήματα αρχείων για το CD			ISO9660 LEVEL1, ISO9660 LEVEL2, Romeo, Joliet *ISO9660 Level3 (μαζική εγγραφή) δεν υποστηρίζεται. *Τα αρχεία που αποθηκεύθηκαν με την χρήση Live File System (σε υπολογιστή με Windows Vista), δεν υποστηρίζονται.
Υποστηριζόμενα συστήματα αρχείων για το USB			FAT16, FAT32
Υποστηριζόμενες εκδόσεις*1	MP3	Έκδοση	MPEG1 Audio Layer 3
		Συχνότητα	8kHz – 48 kHz
		Bit Rate	8 kbps – 320 kbps, VBR*4
	WMA*3	Έκδοση	WMA7, WMA8 WMA9
		Συχνότητα	32KHz - 48 kHz
		Bit Rate	32 kbps – 192 kbps, VBR*4
	AAC	Έκδοση	MPEG-4, AAC
		Συχνότητα	8, 11.025, 16, 22.05, 32, 44.1, 48 kHz
		Bit Rate	32, 48, 64, 80, 96, 128, 160, 192 Kbps, VBR*4
Πληροφορίες ετικέτας (Τίτλος τραγουδιού και όνομα Καλλιτέχνη)		CD	CDDA
		MP3	ID3 tag VER1.0, 1.1,2.2, 2.4
		WMA	WMA tag
		AAC	AAC tag
Υποστήριξη Τραγουδιών / Αρχείων			CDDA – 99 τραγούδια MP3/WMA/AAC σε CD – 999 αρχεία USB – 30.000 αρχεία

Υποστήριξη φακέλων		100 φάκελοι σε CD 2500 φάκελοι σε USB Βάθος – Έως1 8, οι βαθύτεροι φάκελοι θα πρέπει να είναι κάτω από 8 που είναι το μέγιστο.
Υποστήριξη λιστών αναπαραγωγής σε USB		M3U, WPL, PLS – 1000 λίστες αναπαραγωγής
Υποστήριξη κειμένου χαρακτήρων	Μήκος χαρακτήρων που ρυθμίζεται ανάλογα με το περιεχόμενο του μέσου	Όνομα αρχείου: Ελάχιστο 11 χαρακτήρες (μέγιστο 30 χαρακτήρες) ID3 TAG: Ελάχιστο 24 χαρακτήρες (μέγιστο 60 χαρακτήρες)*5
Κωδικοί εμφανίσιμων χαρακτήρων*2		01:ASCII, 02: ISO-8859-1, 03: UNICODE (UTF-16 BOM Big Endian), 04: UNICODE (UTF-16 Ncn-BOM Big Endian), 05: UNICODE (UTF-8), 06: UNICODE – (Non-UTF-16 BOM Little Endian)
Εμφάνιση		Εμφάνιση Αρχείου / Φακέλου για CD/MP3, USB

*1 Τα αρχεία που δημιουργούνται με συνδυασμό των 48kHz και των 64kbps δεν μπορούν να παίξουν.

*2 Οι διαθέσιμοι κωδικοί εξαρτώνται από το είδος του μέσου, τις εκδόσεις και τις πληροφορίες που πρόκειται να εμφανιστούν.

*3 Τα προστατευόμενα αρχεία WMA (DRM) δεν μπορούν να παίξουν.

*4 Όταν παίζονται αρχεία VBR, ο χρόνος αναπαραγωγής μπορεί να μην εμφανίζεται σωστά. Τα WMA7 και WMA8 δεν εφαρμόζονται στο VBR.

*5 Υποστηρίζει 128 Bytes αλλά εξαρτάται από το εύρος της οθόνης και τον τύπο των χαρακτήρων.

ΡΑΔΙΟΦΩΝΟ FM-AM ΜΕ CD ΚΑΙ AUX (όπου υπάρχει)

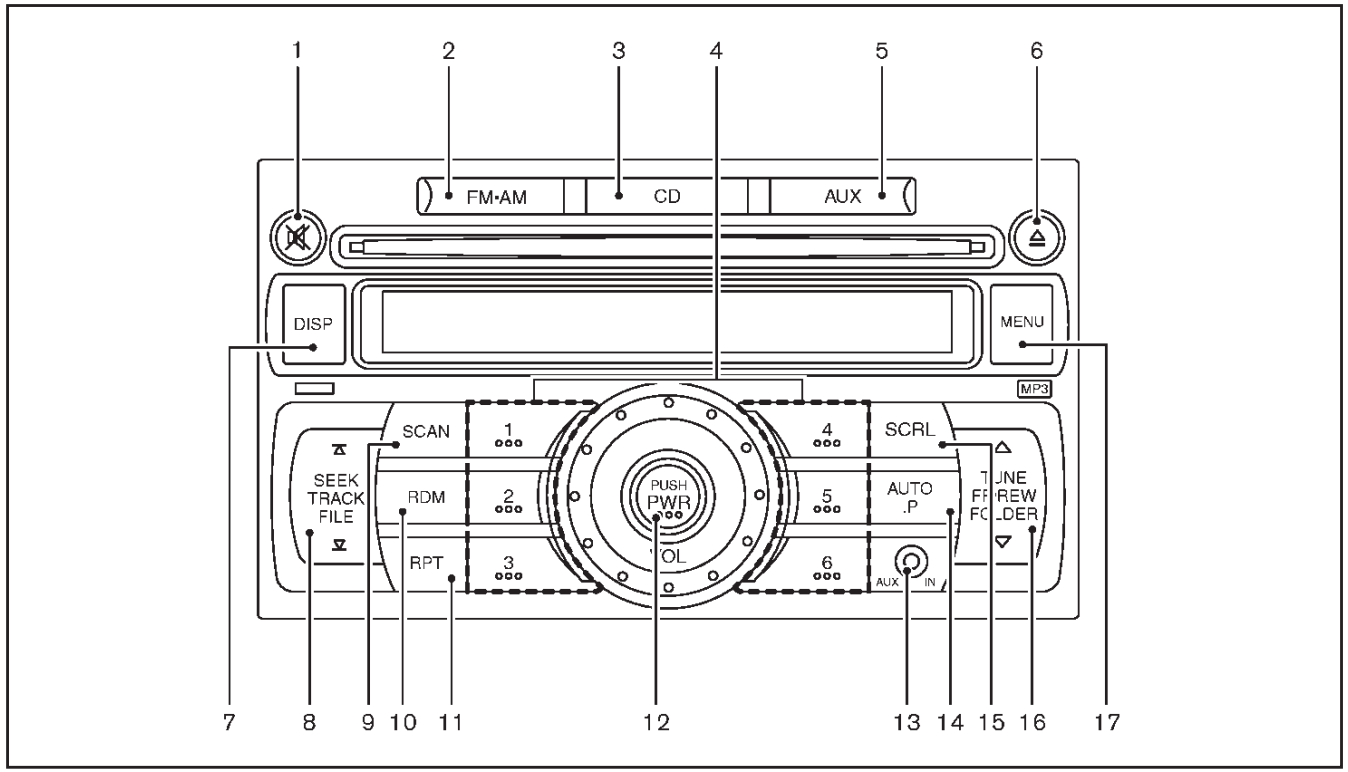

1. Κουμπί σίγασης (MUTE)
2. Κουμπί επιλογής μπάντας ραδιοφώνου FM AM
3. Κουμπί CD
4. Κουμπιά για τις μνήμες ραδιοφώνου
5. Κουμπί AUX
6. Κουμπί εξαγωγής CD
7. Κουμπί οθόνης (DISP)
8. Κουμπί αναζήτησης / τραγουδιού / φακέλου (SEEK/TRACK/FILE)
9. Κουμπί σάρωσης (SCAN)
10. Κουμπί τυχαίας αναπαραγωγής (RDM)
11. Κουμπί επανάληψης (RPT)
12. Κουμπί έναρξης / ελέγχου έντασης ήχου
13. Κουμπί υποδοχής AUX IN
14. Κουμπί αυτόματης προεπιλογής (AUTO P.)
15. Κουμπί κύλισης (SCRL)
16. Κουμπί Συντονισμού / γρήγορης αναπαραγωγής μπροστά – πίσω / Φακέλου (TUNE/FF-REW-FOLDER)
17. Κουμπί μενού (MENU)

ΚΥΡΙΑ ΛΕΙΤΟΥΡΓΙΑ ΗΧΟΣΥΣΤΗΜΑΤΟΣ

Το ηχοσύστημα λειτουργεί όταν ο διακόπτης της μίζας είναι στην θέση ACC ή ON.

Κουμπί έναρξης (POWER)

Για να ανοίξετε το ηχοσύστημα πατήστε το κουμπί PWR.

- Το σύστημα θα ανοίξει και η λειτουργία (ραδιόφωνο ή CD) που ήταν σε χρήση αμέσως πριν κλείσετε το σύστημα θα αρχίσει να παίζει.
- Εάν δεν έχετε βάλει CD, θα αρχίσει να παίζει το ραδιόφωνο.

Για να κλείσετε το σύστημα, πατήστε το κουμπί PWR.

Έλεγχος έντασης ήχου

Στις λειτουργίες CD, FM, AM ή AUX, γυρίστε το κουμπί VOL αριστερά ή δεξιά για να ρυθμίσετε την ένταση του ήχου.

MENU Κουμπί Μενού

Για να αλλάξετε τις ρυθμίσεις του ήχου, πατήστε το κουμπί MENU για να επιλέξετε τις λειτουργίες ρύθμισης ενώ είναι ανοικτό το CD ή το ραδιόφωνο.

Πατήστε επαναλαβανόμενα το κουμπί MENU έως ότου εμφανιστεί η λειτουργία που θέλετε.

BASS → TREBLE → FADE → BALANCE → BEEP → CLOCK → BASS

(μπάσα → πρίμα → ισοστάθμιση → ισορροπία → ήχος μπιπ → ρολόι → μπάσα)

Πατήστε το κουμπί αναζήτησης SEEK/TRACK/FILE (▲ επάνω ή ▼ κάτω) ή το κουμπί συντονισμού TUNE/FF-REW/FOLDER (▲ επάνω ή ▼ κάτω) για να κάνετε τις ρυθμίσεις του ήχου.

Όταν βάλετε τις ρυθμίσεις του ήχου στο επίπεδο που θέλετε, πατήστε το κουμπί MENU ή το κουμπί DISP ή περιμένετε τουλάχιστον για 10 δευτερόλεπτα χωρίς να πατήσετε κανένα κουμπί για να βγείτε από το μενού της οθόνης.

ΜΠΑΣΑ (BASS):

Χρησιμοποιήστε την λειτουργία αυτή για να ενισχύσετε ή να ατονίσετε τον ήχο ανταπόκρισης των μπάσων, πιέζοντας το κουμπί <TUNE> ή <SEEK>.

ΠΡΙΜΑ (TREBLE):

Χρησιμοποιήστε την λειτουργία αυτή για να ενισχύσετε ή να ατονίσετε τα πρίμα, πιέζοντας το κουμπί <TUNE> ή <SEEK>.

ΙΣΟΣΤΑΘΜΙΣΗ (FADER):

Χρησιμοποιήστε αυτή την λειτουργία για να ρυθμίσετε την ισορροπία ανάμεσα στα μπροστινά και τα πίσω ηχεία, πιέζοντας το κουμπί <TUNE> ή <SEEK>.

ΙΣΟΡΡΟΠΙΑ (BALANCE):

Χρησιμοποιήστε αυτή την λειτουργία για να ρυθμίσετε την ισορροπία ανάμεσα στο αριστερό και το δεξιό ηχείο, πιέζοντας το κουμπί <TUNE> ή <SEEK>.

ΑΝΟΙΚΤΟΣ / ΚΛΕΙΣΤΟΣ ΗΧΟΣ ΜΠΙΠ:

Ένας ήχος μπιπ θα ακουστεί κάθε φορά που πατάτε ένα κουμπί. Στην λειτουργία ρυθμίσεων ήχου BEEP, ανοίξτε ή κλείστε τον ήχο μπιπ, πιέζοντας το κουμπί <TUNE> ή <SEEK>.

ΡΟΛΟΪ:

Εάν το ρολόι δεν εμφανίζεται, επιλέξτε την λειτουργία ενεργού ρολογιού ως εξής: Πατήστε το κουμπί MENU έως ότου στην ένδειξη να εμφανιστεί [CLOCK OFF] (ρολόι κλειστό). Πατήστε το κουμπί <TUNE> ή <SEEK> για να κάνετε αυτή την λειτουργία [CLOCK ON] (ρολόι ανοικτό). Η ώρα μπορεί να ρυθμιστεί ως εξής: Πατήστε πάλι το κουμπί MENU. Θα αναβοσβήσει η ένδειξη της ώρας. Πατήστε το κουμπί <SEEK> για να ρυθμίσετε τις ώρες. Στην συνέχεια πατήστε το κουμπί <TUNE> για να ρυθμίσετε τα λεπτά.

AUX Κουμπί AUX

Η υποδοχή εισαγωγής εξωτερικών πηγών ήχου (AUX IN) β΄ρισκεται μπροστά στο ηχοσύστημα. Η υποδοχή AUX IN δέχεται οποιαδήποτε στάνταρ αναλογική πηγή όπως, φορητό ραδιοκασετόφωνο, CD player, MP3 player ή φορητό υπολογιστή.

Πατήστε το κουμπί AUX για να παίξει μία συμβατή μονάδα όταν η πρίζα της είναι συνδεμένη στην υποδοχή AUX IN.

Η Nissan συνιστά να χρησιμοποιείται στερεοφωνικό καλώδιο με μικρό βίσμα όταν συνδέετε την μονάδα ήχου στο ηχοσύστημά σας. Η μουσική δεν μπορεί να παίξει σωστά όταν χρησιμοποιείται μονοφωνικό καλώδιο.

Κουμπί Σίγασης (MUTE)

Πατήστε το κουμπί για να γίνει σίγαση του ήχου. Πατήστε πάλι για να επανέλθει ο ήχος.

ΛΕΙΤΟΥΡΓΙΑ ΤΟΥ CD PLAYER

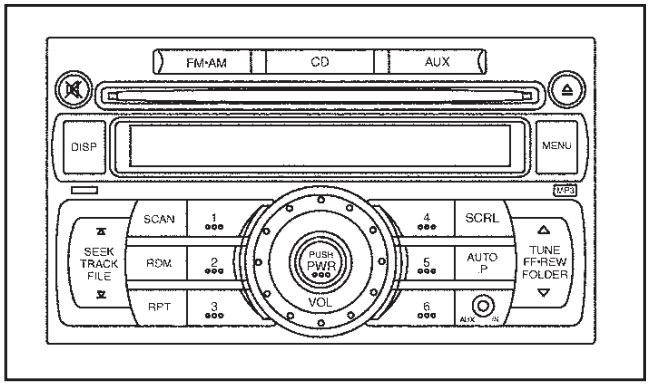

Το ηχοσύστημα λειτουργεί όταν ο διακόπτης της μίζας είναι στην θέση ACC ή ON.

Φόρτωση

Βάλτε ένα CD μέσα στην θύρα με την ετικέτα προς τα επάνω. Το CD θα οδηγηθεί αυτόματα μέσα στην θύρα και θα αρχίσει να παίζει. Για να σταματήσει η αναπαραγωγή παήστε το κουμπί PWR.

ΠΡΟΣΟΧΗ

Μην σπρώχνετε το CD μέσα στην θύρα. Μπορεί να γίνει ζημιά στο μηχάνημα αναπαραγωγής.

CD Κουμπί CD

Όταν πατήσετε το κουμπί CD ενώ είναι φορτωμένο ένα CD, αυ΄το θα αρχίσει να παίζει αυτόματα.

DISP Κουμπί εμφάνισης

Όταν πατήσετε το κουμπί DISP ενώ παίζει ένα CDE με τίτλο, η ένδειξη θα αλλάξει ως εξής:

CD:

Κανονική ένδειξη → τίτλος άλμπουμ → τίτλος τραγουδιού → κανονική ένδειξη

CD με MP3 ή WMA:

Κανονική ένδειξη → τίτλος φακέλου → τίτλος άλμπουμ → όνομα καλλιτέχνη → τίτλος τραγουδιού → κανονική ένδειξη

Κουμπί SEEK/TRACK/FILE (αναζήτηση / τραγούδι / φάκελος)

Πατώντας το κουμπί ⏫ ή ⏬ το CD θα προσπεράσει μροστά ή πίσω στην αρχή του επόμενου / προηγούμενου τραγουδιού / αρχείου. Πατώντας ένα από τα ίδια κουμπιά σύντομα θα προσπεράσετε μέσα από τα τραγούδια του CD. Το CD θα προσπεράσει τόσες φορές όσες πατήσατε το κουμπί.

Κουμπί TUNE/FF REW/ FOLDER (συντονισμός / μπροστά πίσω / φάκελος)

FF-REW (μπροστά – πίσω):

Όταν πατήσετε το κουμπί ▲ ή ▼ συνεχόμενα, το τραγούδι θα παίξει σε υψηλή ταχύτητα. Όταν αφήσετε το κουμπί το CD Θα επιστρέψει στην κανονική ταχύτητα αναπαραγωγής.

Φάκελος (Folder):

Όταν πατήσετε το κουμπί ▲ ή ▼ για λιγότερο από 1.5 δευτερόλεπτο ενώ παίζει ένα CD με φόρμα αρχείου MP3 ή WMA, θα παίξει το πρώτο τραγούδι στον επόμενο ή τον προηγούμενο φάκελο.

SCAN Κουμπί σάρωσης

Όταν πατήσετε το κουμπί SCAN ενώ παίζει ένα CD, θα παίξουν τα πρώτα 10 δευτερόλεπτα όλων των τραγουδιών.

Όταν πατήσετε πάλι το κουμπί SCAN, το CD θα επιστρέψει στην κανονική λειτουργία αναπαραγωγής από το τραγούδι που έπαιζε.

RPT Κουμπί επανάληψης

Για να αλλάξετε την λειτουργία αναπαραγωγής, πατήστε το κουμπί RPT για να επιλέξετε την λειτουργία.

CD:

RPT DISC → RPT TRACK → RPT DISC

(επανάληψη δίσκου → επανάληψη τραγουδιού → επανάληψη δίσκου)

CD με MP3 ή WMA:

RPT DISC → RPT FOLDER → RPT TRACK → RPT DISC

(επανάληψη δίσκου → επανάληψη φακέλου → επανάληψη τραγουδιού → επανάληψη δίσκου)

RPT DISC (επανάληψη δίσκου):

Όλα τα τραγούδια στο CD θα παίζουν συνεχόμενα σε διαδοχική σειρά. Η οθόνη δεν δείχνει κάποιο σύμβολο. Όταν είναι πατημένο το κουμπί RPT Η οθόνη δείχνει “RPT DISC”.

RPT TRACK (επανάληψη τραγουδιού):

Θα παίζει συνέχεια το επιλεγμένο τραγούδιο στο CD. Η ένδειξη εμφανίζει “RPT TRACK”.

RPT FOLDER (επανάληψη φακέλου):

Όλα τα τραγούδια στον επιλεγμένο φάκελο θα παίζουν συνεχόμενα σε διαδοχική σειρά (μόνο CD με MP3 ή WMA). Η ένδειξη εμφανίζει “RPT FOLDER”.

RDM Κουμπί τυχαίας αναπαραγωγής

Για να αλλάξετε την σειρά αναπαραγωγής, πατήστε το κουμπί RDM για να επιλέξετε την λειτουργία.

CD:

RDM DISC → PRT DISC → RDM DISC

(τυχαία δίσκος → επανάληψη δίσκος → τυχαία δίσκος)

CD με MP3 ή WMA:

RDM DISC → RDM FOLDER → RPT DISC → RDM DISC

(τυχαία δίσκος → τυχαία φάκελος → επανάληψη δίσκος → τυχαία δίσκος)

RPT DISC (επανάληψη δίσκου):

Θα παίζουν συνεχόμενα όλα τα τραγούδια του CD σε διαδοχική σειρά. Η ένδειξη δεν εμφανίζει κάποιο σύμβολο. Όταν είναι πατημένο το κουμπί RDM η οθόνη εμφανίζει “RPT DISC”.

RDM DISC (δίσκος τυχαία):

Όλα τα τραγούδια ή φάκελοι (CD με MP3 ή WMA μόνο) του CD θα παίζουν συνεχόμενα σε τυχαία σειρά. Η οθόνη εμφανίζει “RDM DISC”.

RDM FOLDER (φάκελος τυχαία):

Όλα τα τραγούδια του επιλεγμένου φακέλου θα παίζουν συνεχόμενα σε τυχαία σειρά (CD με MP3 ή WMA μόνο). Η οθόνη εμφανίζει “RDM FOLDER”.

SCRL Κουμπί κύλισης

Εάν ο τίτλος είναι πολύ μεγάλος για να εμφανιστεί στην οθόη, πατήστε κάθε φορά το κουμπί SCRL για να κάνετε κύλιση στον τίτλο προς τα εμπρός και να εμφανίσετε το κρυμμένο τμήμα του κειμένου ή περιμένετε για 3 δευτερόλεπτα και το κείμενο θα κάνει αυτόματα κύλιση κάθε 5 δευτερόλεπτα. Μπορείτε να βγείτε από την λειτουργία κύλισης του κειμένου πατώντας το κουμπί DISP.

⏏ Κουμπί εξαγωγής CD

Για να βγάλετε ένα CD πατήστε το κουμπί ⏏.

Όταν πατήσετε το κουμπί ⏏ δύο φορές, το CD θα βγει περισσότερο και θα μπορεί να αφαιρεθεί με ευκολία.

Εάν βγάλετε ένα CD πατώντας το κουμπί ⏏ και δεν το πάρετε από την θύρα φόρτωσης, το CD θα φορτωθεί και πάλι αυτόματα μέσα στην θύρα για να προστατευτεί.

ΛΕΙΤΟΥΡΓΙΑ ΡΑΔΙΟΦΩΝΟΥ FM-AM

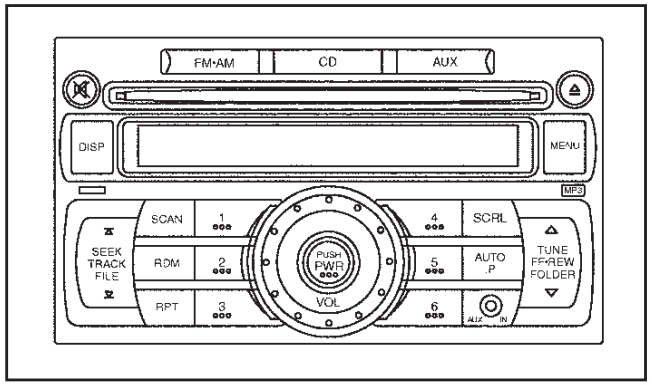

Το ηχοσύστημα λειτουργεί όταν ο διακόπτης της μίζας είναι στη θέση ACC ή ON.

FM • AM Κουμπί AM-FM

Όταν πατήσετε το κουμπί FM-AM ενώ είναι σβηστό το ηχοσύστημα, αυτό θα ανοίξει καθώς και η λειτουργία του ραδιοφώνου.

Όταν το κουμπί FM-AM πατηθεί ενώ παίζει μία άλλη πηγή ήχου, η άλλη πηγή θα σβήσει και θα ανοίξει η λειτουργία ραδιοφώνου.

Πατήστε το κουμπί FM-AM για να αλλάξουν κάθε φορά οι μπάντες του ραδιοφώνου ως εξής:

AM → FM1 → FM2 → AM

Κουμπί μνήμης ραδιοφώνου

Το ηχοσύστημα μπορεί να αποθηκεύσει έως 12 σταθμούς στις συχνότητες των FM (FM1 και FM2) και 6 σταθμούς στις συχνότητες των AM.

Για να αποθηκεύσετε την ραδιοφωνική συχνότητα:

1. Συντονιστήστε στην συχνότητα του σταθμού που θέλετε, χρησιμοποιώντας τα κουμπιά ▲ ή ▼.
2. Πατήστε και κρατήστε ένα κουμπί μνήμης (1-6) έως ότου ακουστεί ο ήχος μπιπ.
3. Ο αριθμός του διακόπτη και η συχνότητα θα εμφανιστούν στην ο΄θονη όταν η μνήμη έχει αποθηκευτεί σωστά.
4. Κάντε τα βήματα 1-3 για όλα τα άλλα τα κουμπιά μνήμης.

Πατήστε ένα κουμπί μνήμης (1-6) για να επιλέξτε την αποθηκευμένη συχνότητα.

Εάν αποσυνδεθεί το καλώδιο της μπαταρίας ή εάν καεί η ασφάλεια του ραδιοφώνου, η μνήμη του ραδιοφώνου θα σβήσει. Σε κάθε περίπτωση επαναφέρετε τους σταθμούς που θέλετε.

▲ ▼ Κουμπί TUNE/FF REW/ FOLDER

Όταν ρυθμίζετε την συχνότητα του σταθμού που μεταδίδει με το χέρι, πατήστε το κουμπί <TUNE> ▲ ή ▼ έως ότου επιτύχετε την συχνότητα που θέλετε.

⏮ ⏭ Κουμπί SEEK/TRACK/FILE

Όταν ρυθμίζετε αυτόματα την συχνότητα του σταθμού που μεταδίδει, πατήστε το κουμπί <SEEK> ⏮ ή ⏭ για λιγότερο από 1.5 δευτερόλεπτο.

Όταν το σύστημα εντοπίσει έναν σταθμό που μεταδίδεικ θα σταματήσει σε αυτόν.

SCAN Κουμπί σάρωσης

Όταν πατήσετε το κουμπί SCAN το σύστημα θα αναζητήστει και θα σταματήσει στον σταθμό που εντοπίζεται για 5 δευτερόλεπτα και μετά θα αρχίσει να αναζητά τον επόμενο σταθμό που μεταδίδει.

Πατήστε πάλι το κουμπί για να σταματήσει η λειτουργία αναζήτησης στον σταθμό που μεταδίδει.

AUTO.P Κουμπί αυτόματης προεπιλογής

Το ηχοσύστημα μπορεί να αποθηκεύσει έως 6 σταθμούς των συχνοτήτων των FM και 6 σταθμούς των συχνοτήτων των AM στα κουμπιά της μνήμης ραδιοφώνου στην λειτουργία FM P και AM P.

- Πατήστε το κουμπί **AUTO.P** σύντομα για να αλλάξετε ανάμεσα στα κουμπιά μνήμης επιλεγμένα με το χέρι (σταθμοί FM/AM) και στα κουμπιά μνήμης αυτόματης προεπιλογής (σταθμοί FM AP / AM AP).

  FM ↔FM AP ή AM ↔ AM AP

- Όταν πατήσετε το κουμπί **AUTO.P** για τουλάχιστον 1.5 δευτερόλεπτα το ραδιόφωνο αναζητά την μπάντα των FM και των AM και οι έξι σταθμοί με το ισχυρότερο σήμα αποθηκεύονται στα κουμπιά της μνήμης ραδιοφώνου (1-6) της λειτουργείας FM AP και AM AP. Στην διάρκεια της αναζήτησης εμφανίζεται το ενημερωτικό μήνυμα AUTO PRESET (αυτόματη προεπιλογή) στην οθόνη ενώ ο ήχος είναι σε σίγαση έως ότου να ολοκληρωθεί η λειτουργία. Μόλις ολοκληρωθεί το σύστημα επιλέγει το κουμπί μνήμης ραδιοφώνου 1.

ΕΝΣΩΜΑΤΩΣΗ ΚΙΝΗΤΟΥ ΤΗΛΕΦΩΝΟΥ

ΛΕΙΤΟΥΡΓΙΑ ΚΙΝΗΤΟΥ ΤΗΛΕΦΩΝΟΥ ΜΕ BLUETOOTH®

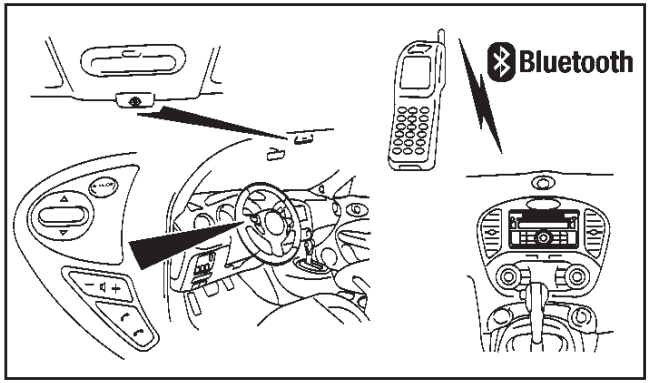

ΠΡΟΕΙΔΟΠΟΙΗΣΗ

- **Η χρήση του κινητού τηλεφώνου ενώ οδηγείτε είναι εξαιρετικά επικίνδυνη γιατί αποσπά σημαντικά την προσοχή σας κιαι μειώνει την ικανότητα αντίδρασής σας στις ξαφνικές αλλαγές στον δρόμο. Μπορεί λοιπόν να οδηγήσει σε θανατηρόφορο ατύχημα. Αυτό έχει εφαρμογή σε όλες τις κλήσεις κινητού τηλεφώνου, ανεξάρτητα από το αν κάνετε ή δέχεστε κλήση.**
- **Χρησιμοποιήστε το τηλέφωνο αφού έχετε σταματήσει το αυτοκίνητο σε ασφαλές σημείο. Εάν πρέπει να χρησιμοποιήσετε το τηλέφωνο ενώ οδηγείτε, να έχετε συνέχεια τεταμένη την προσοχή σας ώστε αυτή να δίνεται απερίσπαστη στον χειρισμό του αυτοκινήτου.**
- **Εάν αντιληφθείτε ότι δεν μπορείτε να αφιερώσετε όλη την προσοχή σας στον χειρισμό του αυτοκινήτου ενώ μιλάτε στο τηλέφωνο, βγείτε**

από τον δρόμο σε ασφαλές σημείο και σταματήσετε το αυτοκίνητο πριν μιλήσετε.

ΠΡΟΣΟΧΗ

- **Για να αποφύγετε το άδειασμα της μπαταρίας του αυτοκινήτου, χρησιμοποιήστε το τηλέφωνο αφού προηγουμένως έχετε βάλει μπροστά τον κινητήρα.**
- **Συγκεκριμένοι νόμοι απαγορεύουν την χρήση του κινητού τηλεφώνου μέσα στο αυτοκίνητο χωρίς υποστήριξη hands free.**

Το αυτοκίνητό σας είναι εξοπλισμένο με σύστημα τηλεφώνου Bluetooth® Nissan hands free και παρέχει την ευκολία χρήσης hands free του κινητού σας τηλεφώνου ώστε να διευκολυνθεί η οδήγηση και η άνεσή σας με ασφάλεια. Εάν είστε ιδιοκτήτης ενώ κινητού τηλεφώνου με Bluetooth® μπορείτε να ρυθμίσετε μία ασύρματη σύνδεση ανάμεσα στο κινητό σας τηλέφωνο και το σύστημα hands free. Μέσω της ασύρματης τεχνολογίας Bluetooth® μπορείτε να κάνετε ή να λάβετε μία τηλεφωνική κλήση με το κινητό σας τηλέφωνο στην τσέπη σας.

Για να χρησιμοποιήσετε το κινητό σας τηλέφωνο με το σύστημα τηλεφώνου hands free NISSAN θα πρέπει πρώτα να ταιριάξετε (να κάνετε ζεύξη) του κινητού τηλεφώνου. Για λεπτομέρειες δείτε το «Ταίριασμα και σύνδεση» παρακάτω. Μόλις το κινητό σας τηλέφωνο έχει ταιριάξει με το σύστημα τηλεφώνου hands free δεν απαιτείται διαδικασία σύνδεσης τηλεφώνου. Το τηλέφωνό σας συνδέεται αυτόματα με το σύστημα τηλεφώνου hands free όταν βάλετε τον διακόπτη της μίζας στην θέση ON με το καταχωρημένο κινητό τηλέφωνο ανοικτό και μέσα στο αυτοκίνητο.

Μπορείτε να καταχωρήσετε έως 5 διαφορετικά κινητά τηλέφωνα Bluetooth® στο σύστημα hands free Nissan. Ωστόσο μπορείτε να χρησιμοποιείτε μόνο ένα κινητό τηλέφωνο κάθε φορά.

Όταν μία κλήση είναι ενεργή, το ηχοσύστημα, το μικρόφωνο (που βρίσκεται στην οροφή μπορστά από τον εσωτερικό καθρέπτη) και οι διακόπτες στο τιμόνι επιτρέπουν την hands free επικοινωνία.

Εάν το ηχοσύστημα ήταν σε χρήση, η λειτουργία του ραδιοφώνου ή του CD θα είναι σε σίγαση και θα παραμείνουν σε σίγαση ως ότου να τελειώσει το ενεργό τηλεφώνημα.

Πριν χηρισμοποιήσετε το σύστημα τηλεφώνου hands free Nissan, δείτε τις ακόλουθες σημειώσεις.

- Πριν κάνετε χρήση του συστήματος τηλεφώνου hands free Nissan κάνετε την ασύρματη σύνδεση ανάμεσα στο κινητό τηλέφωνο και την μονάδα του αυτοκινήτου.
- Ορισμένα τηλέφωνα με Bluetooth® μπορεί να μην αναγνωρίζονται από το σύστημα τηλεφώνου hands free Nissan.
- Δεν θα μπορέσετε να χρησιμοποιήσετε ένα τηλέφωνο hands free κάτω από τις ακόλουθες συνθήκες:
  - Η λειτουργία Bluetooth® του κινητού σας δεν έχει ενεργοποιηθεί.
  - Το κινητό τηλέφωνο δεν έχει ταιριάξει με το Bluetooth® του συστήματος τηλεφώνου Nissan hands free.
  - Το κινητό τηλέφωνο είναι πολύ μακριά από το αυτοκίνητο.
  - Το αυτοκίνητό σας είναι σε περιοχή όπου είναι δύσκολο να λάβετε ραδιοκύματα, όπως για παράδειγμα μέσα σε τούνελ, σε υπόγειο γκαράζ, πίσω από ψηλά κτήρια ή σε ορεινή περιοχή.
  - Το κινητό τηλέφωνο είναι κλειδωμένο για να μην δεχτεί κλήση.
- Όταν η κατάσταση των ραδιοκυμάτων δεν είναι ιδανική ή ο εξωτερικός ήχος είναι πολύ δυνατός, μπορεί να είναι δύσκολο να ακούσετε την φωνή του άλλου ατόμου στην διάρκεια μίας κλήσης.
- Αμέσως μόλις βάλετε τον διακόπτη της μίζας στην θέση ON μπορεί να είναι αδύνατο να λάβετε μία κλήση για μία σύντομη χρονική περίοδο.
- Μην τοποθετείτε το κινητό τηλέφωνο σε περιοχή που περιβάλλεται από μέταλλο ή μακριά από την μονάδα τηλεφώνου του αυτοκινήτου γι ανα αποφύγετε την μείωση της ποιότητας του τόνου και την διακοπή της ασύρματης σύνδεσης.
- Όταν ο κινητό τηλέφωνο είναι συνδεμένο μέσω ασύρματης σύνδεσης Bluetooth® η μπαταρία του κινητού μπορεί να αδειάζει ποιο γρήγορα από ότι συνήθως.
- Εάν το σύστημα τηλεφώνου Bluetooth® hands free δείχνει να μην λειτουργεί σωστά, αποτανθείτε σε εξουσιοδοτημένο συνεργείο Nissan ή εξειδικευμένο συνεργείο.
- Ορισμένα κινητά τηλέφωνα ή άλλες μονάδας μπορεί να προκαλέσου παρεμβολή ή βόμβο από τα ηχεία του ηχοσυστήματος. Η αποθήκευση

της μονάδας σε άλλο σημείο μπορεί να μειώσει ή να περιορίσει τον θόρυβο.

- Κρατήστε το εσωτερικό του αυτοκινήτου όσο το δυνατό πιο ήσυχο για να ακούτε καθαρά την φωνή αυτού που σας καλεί και να μειώσετε την ηχώ.
- Εάν η λήψη ανάμεσα σε αυτούς που συνομιλούν δεν είναι καθαρή, η ρύθμιση της έντασης της εισερχόμενης ή της εξερχόμενης κλήσης μπορεί να βελτιώσει την διαύγεια.
- Το ασύρματο κιτ Hands free του αυτοκινήτου βασίζεται στην τεχνολογία Bluetooth®,
  - Συχνότητα: 2402 MHz – 2480 MHz
  - Εξερχόμενη ισχύς: 4,14 dBm E.I.R.P.
  - Διαμόρφωση: FHSS GFSK 8DPSK n/4DQPSK
  - Αριθμός καναλιών: 79
  - Αυτός ο ασύρματος εξοπλισμός δεν μπορεί να χρησιμοποιηθεί για οποιαδήποτε υπηρεσία έχει σχέση με την ασφάλεια καθώς υπάρχει η πιθανότητα ραδιοφωνικής παρεμβολής.
- Δείτε το βιβλίο οδηγιών χρήσης του κινητού σας τηλεφώνου για την διαδικασία ταιριάσματος, την φόρτιση της μπαταρίας, την κεραία κλπ.
- Για βοήθεια με το ταίριασμα του κινητού σας τηλεφώνου, παρακαλούμε επισκεφθείτε το τοπικό σας μέλος του δικτύου της Nissan ή εξειδικευμένο συνεργείο.

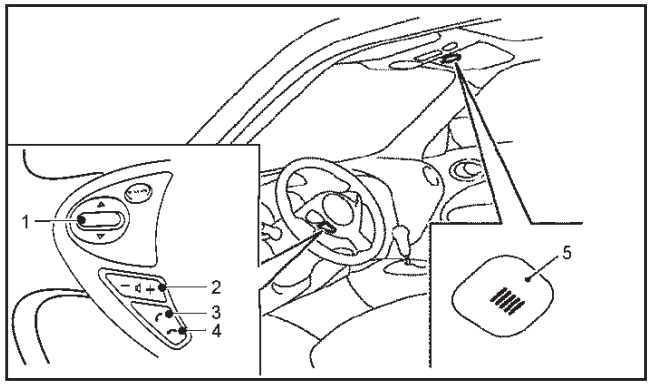

(1) Διακόπτης κύλισης

(2) Κουμπιά ελέγχου έντασης ήχου

(3) Κουμπί αποστολής κλήσης

(4) Κουμπί τερματισμού κλήσης

(5) Μικρόφωνο

Κουμπιά ελέγχου hands free

Διακόπτης κύλισης (▲, ▼) (1):

Πατήστε τον διακόπτη κύλισης επάνω / κάτω για να κάνετε κύλιση ανάμεσα στα στοιχεία.

Κουμπιά ελέγχου έντασης ήχου ( ) (2):

Πιέστε τα κουμπιά + ή – για να ρυθμίσετε την ένταση του ήχου.

Κουμπί αποστολής κλήσης ( ) (3):

Το κουμπί σας επιτρέπει να:

- Δεχθείτε ή απορρίψετε μία εισερχόμενη κλήση.
- Εισάγετε το μενού ρύθμισης του συστήματος τηλεφώνου hands free ή να επιβεβαιώσετε την ρύθμιση του μενού.

Κουμπί τερματισμού κλήσης ( ) (4):

Το κουμπί σας επιτρέπει να:

- Τερματίσετε μία ενεργή κλήση.
- Να βγείτε ή να ακυρώσετε ένα μενού ρύθμισης.

Ρύθμιση

Επιλογή μίας γλώσσας:

Για να αλλάξετε την γλώσσα της φωνητικής ανταπόκρισης, κάντε την ακόλουθη διαδικασία:

1. Πατήστε και κρατήστε το κουμπί για περισσότερα από 5 δευτερόλεπτα.
2. Το σύστημα ανακοινώνει: “Press the PHONE END button to select a different language” (πατήστε το κουμπί τερματισμού κλήσης για να επιλέξτε μία άλλη γλώσσα).
3. Πατήστε το κουμπί τερματισμού κλήσης .
4. Το σύστημα ανακοινώνει την παρούσα γλώσσα και σας δίνει την επιλογή να την αλλάξετε. Πατήστε το ▼ ή το ▲ του διακόπτη κύλισης για να αλλάξετε την επιλογή σας σε άλλη γλώσσα.

   ΣΗΜΕΙΩΣΗ

   Πρέπει να πατήσετε το κουμπί ή μέσα σε 5 δευτερόλεπτα για να αλλάξετε την γλώσσα.
5. Εάν αποφασίσετε να μην αλλάξετε την γλώσσα, μην πατήσετε κανένα κουμπί. Μετά από 5 δευτερόλεπτα το σύστημα φωνητικής ρύθμισης θα τερματιστεί και η γλώσσα δεν θα αλλάξει.

Διαδικασία ταιριάσματος (ζεύξης):

1. Πατήστε το κουμπί . Το σύστημα σας ρωτάει εάν θα ταιριάξετε ένα νέο τηλέφωνο.
2. Ξεκινήστε την διαδικασία ταιριάσματος στο κινητό σας τηλέφωνο Bluetooth® και εισάγετε τον κωδικό «1234» στο κινητό σας για το ταίριασμα του τηλεφώνου.

   Ο κωδικός είναι πάντα «1234» ανεξάρτητα από το πόσα τηλέφωνα έχουν ταιριάξει ήδη. Η διαδικασία ταιριάσματος του κινητού τηλεφώνου ποικίλει σύμφωνα με τον κατασκευαστή του. Για λεπτομέρειες δείτε τις Οδηγίες Χρήσης του κινητού τηλεφώνου.
3. Μετά από παραπομπή, το σύστημα αναγγέλει «Please say a name for the phone» (παρακαλώ πείτε ένα όνομα για το τηλέφωνο). Πείτε το όνομα για το τηλέφωνο μιλώντας κανονικά και καθαρά στην κατεύθυνση του μικροφώνου (βρίσκεται στην οροφή μπροστά από τον εσωτερικό καθρέπτη). Εάν το όνομα είναι πολύ μεγάλο δεν θα καταχωρηθεί με επιτυχία.
4. Το σύστημα θα σας πληροφορήσει ότι το κινητό τηλέφωνο καταχωρήθηκε με επιτυχία.

Καταχώρηση ενός πρόσθετου τηλεφώνου:

Μπορείτε να καταχωρήσετε στην μονάδα του αυτοκινήτου έως 5 διαφορετικά κινητά τηλέφωνα Bluetooth®. Ωστόσο μπορείτε να χρησιμοποιείτε μόνο ένα κινητό τηλέφωνο κάθε φορά.

1. Πατήστε το κουμπί και το ▼ ή το ▲ του διακόπτη κύλισης για να επιλέξετε «Connect Phone» (σύνδεση τηλεφώνου), και μετά πατήστε το κουμπί .
2. Πατήστε το ▼ ή το ▲ του διακόπτη κύλισης για να επιλέξετε «Add Phone» (προσθήκη τηλεφώνου) και μετά πατήστε το κουμπί .
3. Το σύστημα σας ζητάει να ξεκινήσετε το ταίριασμα από το κινητό σας τηλέφωνο Bluetooth® και να εισάγετε τον κωδικό PIN για το ταίριασμα του τηλεφώνου. Εισάγετε τον κωδικό «1234» στο κινητό τηλέφωνο.

   Η διαδικασία ταιριάσματος (ζεύξης) του κινητού τηλεφώνου ποικίλει ανάλογα με τον κατασκευαστή του κινητού τηλεφώνου. Δείτε το Βιβλίο Οδηγιών Χρήσης του κινητού τηλεφώνου για λεπτομέρειες.
4. Μετά από σχετική ενημέρωση, το σύστημα αναγγέλει «Please say a name for the phone» (παρακαλώ πείτε ένα όνομα για το τηλέφωνο). Πείτε ένα όνομα για το τηλέφωνο. Εάν το όνομα είναι πού μεγάλο δεν θα καταχωρηθεί ολόκληρο.
5. Το σύστημα θα σας πληροφορήσει ότι το κινητό τηλέφωνο καταχωρήθηκε με επιτυχία.

Επιλογή ενός καταχωρημένου τηλεφώνου:

1. Πατήστε το κουμπί και το ▼ ή το ▲ του διακόπτη κύλισης για να επιλέξετε «Connect Phone» (σύνδεση τηλεφώνου), και μετά πατήστε το κουμπί .
2. Πατήστε το ▼ ή το ▲ του διακόπτη κύλισης για να επιλέξετε «Select Phone» (επιλογή τηλεφώνου) και μετά πατήστε το κουμπί .
3. Πατήστε το ▼ ή το ▲ του διακόπτη κύλισης. Κάθε φορά που χειρίζεστε έναν διακόπτη, το σύστημα ανακοινώνει τα ονόματα των τηλεφώνων. Επιλέξτε το τηλέφωνο που θέλετε να χρησιμοποιήσετε.
4. Πατήστε το κουμπί για να ολοκληρώσετε την επιλογή.

Διαγραφή ενός καταχωρημένου τηλεφώνου:

1. Πατήστε το κουμπί και το ▼ ή το ▲ του διακόπτη κύλισης για να επιλέξετε «Connect Phone» (σύνδεση τηλεφώνου), και μετά πατήστε το κουμπί .
2. Πατήστε το ▼ ή το ▲ του διακόπτη κύλισης για να επιλέξετε «Delete Phone» (διαγραφή τηλεφώνου) και μετά πατήστε το κουμπί .
3. Πατήστε το ▼ ή το ▲ του διακόπτη κύλισης. Κάθε φορά που χειρίζεστε έναν διακόπτη, το σύστημα ανακοινώνει τα ονόματα των τηλεφώνων. Επιλέξτε το τηλέφωνο που θέλετε να διαγράψετε.
4. Όταν το σύστημα σας ρωτήσει εάν θέλετε να διαγράψετε, πατήστε το κουμπί . Για να ακυρώσετε την διαγραφή, πατήστε το κουμπί .
5. Το σύστημα σας ζητάει να επιβεβαιώσετε την διαγραφή. Για να διαγράψετε το τηλέφωνο που θέλετε, πατήστε πάλι το κουμπί .

ΣΗΜΕΙΩΣΗ

Όταν διαγράφετε ένα τηλέφωνο, θα διαγραφεί και το ευρετήριο που είναι σχετικό με αυτό το τηλέφωνο.

Ενεργοποίηση / Απενεργοποίηση Bluetooth®:

1. Πατήστε το κουμπί έως ότου το σύστημα αναγγείλει «Setting menu” (μενού ρύθμισης).
2. Πατήστε το ▼ ή το ▲ του διακόπτη κύλισης για να επιλέξετε την λειτουργία On / Off του Bluetooth®.
3. Για να ενεργοποιήσετε / απενεργοποιήσετε το σύστημα τηλεφώνου hands free μέσω Bluetooth®, πατήστε το κουμπί .

Όταν το Bluetooth® είναι κλειστό, δεν θα μπορείτε να κάνετε ή να λάβετε κλήσεις από την λειτουργία hands free. Επίσης δεν θα έχετε πρόσβαση στο ευρετήριο.

Ευρετήριο

Το ευρετήριο μπορεί να αποθηκεύσει έως 40 ονόματα για κάθε τηλέφωνο που έχει ταιριάξει με το σύστημα.

ΣΗΜΕΙΩΣΗ

Κάθε τηλέφωνο έχει το δικό του ξεχωριστό ευρετήριο. Δεν μπορείτε να έχετε πρόσβαση στο ευρετήριο του τηλεφώνου A εάν είστε συνδεμένος με το τηλέφωνο B.

Νέα εισαγωγή:

Η λειτουργία αυτή δεν είναι διαθέσιμη όσο οδηγείτε.

1. Πατήστε το κουμπί και το ▼ ή το ▲ του διακόπτη κύλισης για να επιλέξετε “PHONEBOOK” (ευρετήριο) και μετά πατήστε το κουμπί .
2. Πατήστε το ▼ ή το ▲ του διακόπτη κύλισης για να επιλέξετε «Transfer Entry” (μεταφορά εισαγωγής) και μετά πατήστε το κουπί .
3. Όταν το σύστημα ανακοινώσει «Please transfer the phone number from your handset” (παρακαλώ μεταφέρετε τον τηλεφωνικό αριθμό από την συσκευή σας), χειριστείτε το κινητό σας τηλέφωνο για να στείλετε το ευρετήριο στο σύστημα hands free του τηλεφώνου.

   Η διαδικασία αποστολής της μνήμης από το κινητό τηλέφωνο Bluetooth® διαφέρει ανάλογα με τον κάθε κατασκευαστή κινητού τηλεφώνου. Δείτε το Βιβλίο Οδηγιών του κινητού τηλεφώνου για λεπτομέρειες.
4. Όταν σας ζητηθεί από το σύστημα, πείτε το όνομα που θα θέλατε να δώσετε σε αυτή τη νέα επαφή.

   Μιλήστε με φυσιολογική φωή χωρίς παύσεις ανάμεσα στις λέξεις.
5. Όταν το σύστημα σας ζητήσει να επαναλάβετε το όνομα, πείτε το όνομα και πάλι.
6. Πατήστε το κουμπί για να συνεχίσετε την εισαγωγή ή το κουμπί για να τερματίσετε την λειτουργία τηλεφώνου.

Διαγραφή μίας επαφής:

Η λειτουργία αυτή δεν είναι διαθέσιμη όσο οδηγείτε.

1. Πατήστε το κουμπί και το ▼ ή το ▲ του διακόπτη κύλισης για να επιλέξετε “PHONEBOOK” (ευρετήριο) και μετά πατήστε το κουμπί .
2. Πατήστε το ▼ ή το ▲ του διακόπτη κύλισης για να επιλέξετε “Delete Entry” (διαγραφή επαφής) και μετά πατήστε το κουπί .
3. Πατήστε το ▼ ή το ▲ του διακόπτη κύλισης και επιλέξτε την τηλεφωνική επαφή που θέλετε να διαγράψετε.
4. Όταν το σύστημα σας ρωτήσει εάν θέλετε να διαγράψετε την επαφή, πατήτε το κουμπί . Για να ακυρώσετε την διαγραφή, πατήστε το κουμπί .
5. Το σύστημα σας ζητάει να επιβεβαιώσετε την διαγραφή.
6. Για να διαγράψετε την επαφή που θέλετε, πατήστε πάλι το κουμπί .
7. Πατήστε το κουμπί για να συνεχίσετε να διαγράφετε ή το κουμπί για να τερματίσετε την λειτουργία τηλεφώνου.

Κάνοντας μία κλήση

Ευρετήριο:

Για να καλέσετε κάποιον από το ευρετήριο, κάντε τα εξής:

1. Πατήστε το κουμπί και το ▼ ή το ▲ του διακόπτη κύλισης για να επιλέξετε “CALL” (κλήση) και μετά πατήστε το κουμπί .
2. Πατήστε το ▼ ή το ▲ του διακόπτη κύλισης για να επιλέξετε “List Name” (λίστα ονομάτων) και μετά πατήστε το κουπί .
3. Πατήστε το ▼ ή το ▲ του διακόπτη κύλισης και επιλέξτε την τηλεφωνική επαφή που θέλετε να

καλέσετε. Το σύστημα αναγνωρίζει το όνομα και αρχίζει να καλεί τον αριθμό.

Επανάληψη κλήσης:

Χρησιμοποιήστε την επανάληψη κλήσης για να καλέσετε πάλι τον αριθμό που είχατε καλέσει τελευταίο.

1. Πατήστε το κουμπί και το ▼ ή το ▲ του διακόπτη κύλισης για να επιλέξετε “CALL” (κλήση) και μετά πατήστε το κουμπί .
2. Πατήστε το ▼ ή το ▲ του διακόπτη κύλισης για να επιλέξετε “Redial” (επανάληψη κλήσης) και μετά πατήστε το κουπί .
3. Πατήστε το κουπί και το σύστημα θα επαναλάβει την κλήση στον τελευταίο αριθμό που είχατε καλέσει.

Πληκτρολόγιο κινητού τηλεφώνου Bluetooth®:

Μπορείτε επίσης να καλέσετε έναν αριθμό από το κινητό σας τηλέφωνο που είναι καταχωρημένο στο σύστημα τηλεφώνου Nissan hands free. Η κλήση θα μεταφερθεί αυτόματα στο σύστημα τηλεφώνου hands free.

Τερματισμός μίας κλήσης:

Πατήστε το κουμπί στο τιμόνι ή το κουμπί «End Call» (τερματισμός κλήσης) στο κινητό τηλέφωνο.

Λήψη ή απόρριψη μίας κλήσης

Όταν ακουστεί ο ήχος εισερχόμενης κλήσης, μπορείτε:

- Να απαντήσετε την κλήση πατώντας το κουμπί .
- Απορρίψετε την κλήση πατώντας το κουμπί .

Μεταφορά μίας κλήσης

Στην διάρκεια μίας κλήσης, μπορείτε να την μεταφέρετε εάν θέλετε να μην ακούν οι υπόλοιποι μέσα στο αυτοκίνητο και ανάλογα με τις προδιαγραφές του κινητού τηλεφώνου, από το σύστημα κινητού τηλεφώνου Nissan hands free στο κινητό τηλέφωνο, πατώντας το κουμπί .

Εάν θέλετε να επιστρέψετε την κλήση πίσω στο σύστημα τηλεφώνου Nissan hands free, πατήστε πάλι το κουμπί .

ΣΗΜΕΙΩΣΗ

- **Ορισμένα κινητά τηλέφωνο Bluetooth® μπορεί να μην έχουν την δυνατότητα να επιστρέψουν την κλήση στο σύστημα Nissan hands free. Δείτε το Βιβλίο Οδηγιών του κινητού τηλεφώνου για πληροφορίες σχετικές με την επανασύνδεση.**
- **Από την στιγμή που γυρίσετε τον διακόπτη της μίζας στην θέση “OFF” και πίσω στην θέση ON, το σύστημα θα αλλάξει αυτόματα σε λειτουργία hands free καθώς αυτή είναι η αρχική ρύθμιση.**

ΕΝΣΩΜΑΤΩΣΗ ΚΙΝΗΤΟΥ ΤΗΛΕΦΩΝΟΥ ΓΙΑ ΡΑΔΙΟΦΩΝΟ FM AM ΜΕ CD

Για τα μοντέλα με NissanConnect δείτε το ξεχωριστό Βιβλίο Οδηγιών Χρήσης.

ΛΕΙΤΟΥΡΓΙΑ BLUETOOTH® ΚΙΝΗΤΟΥ ΤΗΛΕΦΩΝΟΥ

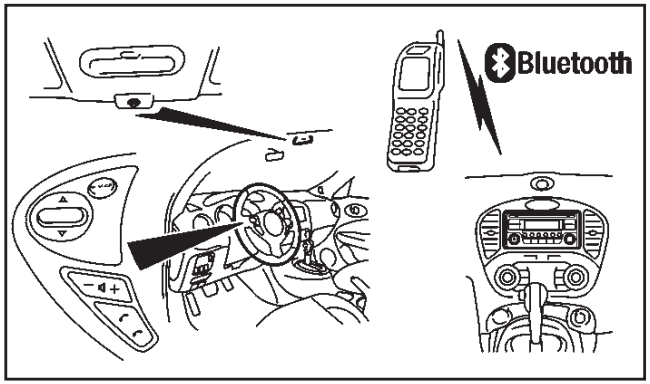

ΠΡΟΕΙΔΟΠΟΙΗΣΗ

Η χρήση του κινητού τηλεφώνου είναι εξαιρετικά επικίνδυνη όταν οδηγείτε επειδή επιδρά σημαντικά στην συγκέντρωσή σας, μειώνει τις ικανότητες αντίδρασής σας στις ξαφνικές αλλαγές στον δρόμο και μπορεί να οδηγήσει σε θανάσιμο ατύχημα. Αυτό έχει εφαρμογή σε όλες τις καταστάσεις τηλεφωνημάτων όπως όταν λαμβάνετε ένα τηλεφώνημα, στην διάρκεια της τηλεφωνικής συνομιλίας, όταν κάνετε κλήση με αναζήτηση στο τηλεφωνικό ευρετήριο κλπ.

ΠΡΟΣΟΧΗ

Συγκεκριμένοι κανονισμοί απαγορεύουν την χρήση του κινητού τηλεφώνου μέσα στο αυτοκίνητο χωρίς την υποστήριξη hands-free.

Το κεφάλαιο αυτό παρέχει πληροφορίες για το σύστημα τηλεφώνου Nissan hands-free με την χρήση σύνδεσης Bluetooth®.

Το Bluetooth® είναι ένας τρόπος ασύρματης ραδιοεπικοινωνίας. Το σύστημα αυτό προσφέρει μία ευκολία hands-free για το κινητό σας τηλέφωνο που ενισχύει την άνεση κατά την οδήγηση.

Για να χρησιμοποιήσετε το κινητό σας τηλέφωνο με το Bluetooth® του ηχοσυστήματος, θα πρέπει πρώτα να ρυθμιστεί το κινητό τηλέφωνο. Για λεπτομέρειες δείτε το «Ρυθμίσεις BLUETOOTH®» πιο πριν και παρακάτω. Από την στιγμή που ρυθμιστεί, η λειτουργία hands-free ενεργοποιείται αυτόματα στο καταχωρημένο κινητό τηλέφωνο (μέσω Bluetooth®), όταν αυτό είναι εντός ακτίνας.

Ένα ενημερωτικό μήνυμα εμφανίζεται στην οθόνη του ηχοσυστήματος όταν το τηλέφωνο έχει συνδεθεί, όταν λαμβάνετε ένα τηλεφώνημα καθώς και όταν κάνετε ένα τηλεφώνημα.

Όταν ένα τηλεφώνημα είναι ενεργό, το ηχοσύστημα, το μικρόφωνο (που βρίσκεται στην οροφή μπροστά από τον εσωτερικό καθρέπτη) και οι διακόπτες του τιμονιού, επιτρέπουν την hands-free επικοινωνία.

Εάν το ηχοσύστημα ήταν σε χρήση την στιγμή αυτή, το ραδιόφωνο, CD, iPod, USB, Bluetooth ή η λειτουργία πηγής AUX θα σιγάσουν και θα παραμείνουν σε σίγαση έως ότου τερματιστεί το ενεργό τηλεφώνημα.

Το σύστημα Bluetooth® μπορεί να μην έχει την δυνατότητα να συνδεθεί με το κινητό σας τηλέφωνο για τους ακόλουθους λόγους:

- Το κινητό τηλέφωνο είναι πολύ μακριά από το αυτοκίνητο.
- Η λειτουργία Bluetooth® στο κινητό σας τηλέφωνο δεν είναι ενεργοποιημένη.
- Το κινητό σας τηλέφωνο δεν έχει καταχωρηθεί στο σύστημα Bluetooth® του ηχοσυστήματος.
- Το κινητό σας τηλέφωνο δεν υποστηρίζει τεχνολογία Bluetooth® (BT Core v2.0).

ΣΗΜΕΙΩΣΗ

- **Στα μοντέλα με NissanConnect (Ηχοσύστημα με Σύστημα Πλοήγησης), δείτε το ξεχωριστό Βιβλίο Οδηγιών Χρήσης.**
- **Για λεπτομέρειες δείτε το Βιβλίο Οδηγιών Χρήσης του κινητού σας τηλεφώνου.**
- **Για βοήθεια με την καταχώρηση του κινητού σας τηλεφώνου παρακαλούμε αποτανθείτε σε εξουσιοδοτημένο συνεργείο Nissan.**

NAA1549

(1) Κουμπί γρήγορης αναζήτησης ευρετηρίου A-Z

(2) Κουμπί επιστροφής

(3) Κουμπί τηλεφώνου

(4) Κουμπί **<MENU>** ή **<ENTER>** (περιστρέψτε και πιέστε για να επιλέξετε)

Ρυθμίσεις BLUETOOTH®

Για να ρυθμίσετε το σύστημα Bluetooth για ταίριασμα (σύνδεση ή καταχώρηση) με το κινητό τηλέφωνο που θέλετε, πατήστε το κουμπί **<SETUP>** και επιλέξτε [Bluetooth], μετά πατήστε το κουμπί **<ENTER>**. Είναι επίσης δυνατό να μπείτε στο μενού ρύθμισης κατευθείαν μέσω του κουμπιού τηλεφώνου .

Για να κάνετε ταίριασμα μίας συσκευής, χρησιμοποιήστε το στοιχείο [Scan device] ή [Pair device].

Μπορείτε να καταχωρήσετε έως 5 διαφορετικά κινητά τηλέφωνα με Bluetooth. Ωστόσο μπορείτε να χρησιμοποιείτε μία μονάδα την κάθε φορά. Εάν έχετε ήδη καταχωρημένες 5 μονάδες Bluetooth, για να καταχωρήσετε μία καινούργια θα πρέπει να αντικαταστήσετε μία από τις 5 ήδη υπάρχουσες. Χρησιμοποιήστε το στοιχείο [Del. Device] για να διαγράψετε μία από τις ήδη καταχωρημένες μονάδες. Για λεπτομέρειες δείτε το “[Del. Device]” παρακάτω.

Όταν γίνεται το ταίριασμα θα εμφανιστεί ένα ενημερωτικό μήνυμα και στην συνέχεια η οθόνη του συστήματος θα επιστρέψει στην εμφάνιση της παρούσας πηγής ήχου. Στην διάρκεια της σύνδεσης θα εμφανίζονται οι εξής εικόνες κατάστασης (πάνω αριστερά στην ένδειξη): ισχύς σήματος ( ), κατάσταση μπαταρίας* ( ) και ανοικτό Bluetooth ( ).

*: Εάν ανάψει το μήνυμα χαμηλής μπαταρίας, η μονάδα του Bluetooth® (τηλέφωνο ή ηχοσύστημα) θα πρέπει να φορτιστεί σύντομα.

Η διαδικασία ταιριάσματος και η λειτουργία μπορεί να ποικίλει ανάλογα με τον τύπο της μονάδας και την συμβατότητα. Δείτε το Βιβλίο Οδηγιών Χρήσης του Bluetooth® για περισσότερες λεπτομέρειες.

ΣΗΜΕΙΩΣΗ

- **Για λεπτομέρειες για την μονάδα, δείτε το βιβλίο οδηγιών χρήσης του ηχοσυστήματος / κι-**

νητού τηλεφώνου.

- **Για βοήθεια με την καταχώρηση του ηχοσυστήματος / τηλεφώνου Bluetooth® επισκεφθείτε εξουσιοδοτημένο συνεργείο Nissan ή εξειδικευμένο συνεργείο.**
- **Μπορείτε να ταιριάξετε έως 5 μονάδες Bluetooth με το σύστημα.**

Για να ρυθμίσετε το σύστημα Bluetooth με την μονάδα που θέλετε είναι διαθέσιμα τα παρακάτω:

- [Scan Device]

  Δείχνει όλες τις ορατές διαθέσιμες μονάδες Bluetooth και κάνει την σύνδεση Bluetooth από το ηχοσύστημα.
- [Pair Device]

  Γίνεται σύνδεση Bluetooth από το κινητό τηλέφωνο.
- [Sel. Device]

  Εμφανίζεται η λίστα με τις καταχωρημένες μονάδες Bluetooth και μπορείτε να επιλέξετε για σύνδεση.
- [Del. Device]

  Μπορεί να διαγραφεί μία καταχωρημένη μονάδα Bluetooth.
- [Bluetooth]

  Εάν η ρύθμιση αυτή είναι κλειστή (off), η σύνδεση ανάμεσα στις μονάδες Bluetooth και την μονάδα Bluetooth του αυτοκινήτου θα ακυρωθεί.

[Scan Devices] (έλεγχος μονάδας):

1) Πατήστε το κουμπί . Επιλέξτε [Scan device].

   Το ηχοσύστημα αναζητεί μονάδες Bluetooth και εμφανίζει όλες τις ορατές μονάδες.

   Πατώντας το κουμπί ακυρώνεται η αναζήτηση.
2) Επιλέξτε την μονάδα που θα γίνει ταίριασμα. Χρησιμοποιήστε το κουμπί **<MENU>** και πατήστε για να επιλέξετε.
3) Η διαδικασία ταιριάσματος μπορεί να εξαρτηθεί από την μονάδα που θα συνδεθεί:
   1) Μονάδα χωρίς κωδικό PIN:

      Η σύνδεση Bluetooth θα γίνει αυτόματα χωρίς να κάνετε κάποια άλλη εισαγωγή.
   2) Μονάδα με κωδικό PIN:

      Είναι δυνατοί δύο τρόποι ταιριάσματος, ανάλογα με την μονάδα:

      – Τύπος A:

        Θα εμφανιστεί το μήνυμα [To pair] [Enter Pin] 0000 και ο χρόνος αντίστροφης μέτρησης. Επιβεβαιώστε τον κωδικό PIN πάνω στην μονάδα. Θα γίνει η σύνδεση Bluetooth.

        Εάν ο χρόνος στην αντίστροφη μέτρηση φτάσει το 0, θα ακυρωθεί η προσπάθεια να γίνει ταίριασμα.

      – Τύπος B:

        Θα εμφανιστεί το μήνυμα [Pairing request] [Confirm password] μαζί με έναν 6ψήφιο κωδικό. Ο μοναδικός ίδιος κωδικός θα πρέπει να εμφανιστεί στην οθόνη. Εάν ο κωδικός είναι ίδιος επιβεβαιώστε στην μονάδα. Θα γίνει η σύνδεση Bluetooth.

[Pair Device] (Διαδικασία ταιριάσματος)

- Ανοίξτε το ηχοσύστημα Bluetooth®. Δείτε την περιγραφή [Bluetooth].
- Χρησιμοποιήστε το ηχοσύστημα που θα ταιριάξετε:

  Πατήστε το κουμπί . Επιλέξτε το στοιχείο [Pair Device]. Το ηχοσύστημα θα περιμένει για αίτημα σύνδεσης από το κινητό τηλέφωνο. Η διαδικασία ταιριάσματος εξαρτάται από την μονάδα Bluetooth® που θα συνδεθεί.

  1. Μονάδα χωρίς κωδικό PIN:

     Η σύνδεση Bluetooth θα γίνει αυτόματα χωρίς να κάνετε κάποια άλλη εισαγωγή.
  2. Μονάδα με κωδικό PIN:

     Είναι δυνατοί δύο τρόποι ταιριάσματος, ανάλογα με την μονάδα:

     – Τύπος A:

       Θα εμφανιστεί το μήνυμα [To pair] [Enter Pin] 0000. Επιβεβαιώστε τον κωδικό PIN πάνω στην μονάδα. Θα γίνει η σύνδεση Bluetooth.

– Τύπος B:

Θα εμφανιστεί το μήνυμα [Pairing request] [Confirm password] μαζί με έναν 6ψήφιο κωδικό. Ο μοναδικός ίδιος κωδικός θα πρέπει να εμφανιστεί στην οθόνη. Εάν ο κωδικός είναι ίδιος επιβεβαιώστε στην μονάδα. Θα γίνει η σύνδεση Bluetooth.

- Χρησιμοποιήστε την μονάδα ήχου / τηλεφώνου Bluetooth που θα ταιριάξετε:
  1. Ανοίξτε την λειτουργία αναζήτησης στις εξωτερικές μονάδες Bluetooth®. Εάν η λειτουργία αναζήτησης βρει το ηχοσύστημα αυτό θα εμφανιστεί στην οθόνη της μονάδας.
  2. Επιλέξτε το ηχοσύστημα που εμφανίζεται ως [My Car].
  3. Εισάγετε τον κωδικό PIN που εμφανίζεται στην μονάδα με το πληκτρολόγιο της μονάδας και πατήστε το κουμπί επιβεβαίωσης στην ίδια την μονάδα.

     Για περισσότερες λεπτομέρειες δείτε το βιβλίο οδηγιών της μονάδας Bluetooth®.

[Select Device]:

Η λίστα των καταχωρημένων μονάδων εμφανίζει ποιές μονάδες ήχου ή τηλεφώνου Bluetooth® είναι ταιριασμένες ή καταχωρημένες στο ηχοσύστημα με Bluetooth® του αυτοκινήτου σας. Εάν η λίστα περιέχει μονάδες, επιλέξτε την μονάδα που θέλετε να συνδέσετε με το ηχοσύστημα Bluetooth® του αυτοκινήτου σας.

Τα ακόλουθα σύμβολα (όπου υπάρχουν), δείχνουν την ικανότητα της καταχωρημένης μονάδας:

- : Ενσωμάτωση κινητού τηλεφώνου
- : Μεταφορά ήχου (A2DP – Ενισχυμένο Προφίλ Κατανομής Ήχου)

[Del. Device]:

Μία καταχωρημένη μονάδα μπορεί να αφαιρεθεί από το ηχοσύστημα Bluetooth. Επιλέξτε την καταχωρημένη μονάδα και μετά πατήστε **<ENTER>** για να επιβεβαιώσετε την διαγραφή.

[Bluetooth]:

Εάν το Bluetooth® είναι σβηστό, ένα ενημερωτικό μήνυμα [On/Off] εμφανίζεται, όταν επιλέγετε [Bluetooth] από την οθόνη του μενού ρύθμισης ή πατάτε . Για να ανοίξετε το σήμα του Bluetooth®, πατήστε **<ENTER>** και θα εμφανιστεί μία νέα οθόνη. Μετά επιλέξτε [On] και πατήστε **<ENTER>** για να εμφανιστεί η οθόνη ρυθμίσεων του Bluetooth®.

HANDS-FREE ΕΛΕΓΧΟΣ ΤΗΛΕΦΩΝΟΥ

Ο χειρισμός της λειτουργίας hands-free μπορεί να γίνει με την χρήση του κουμπιού του τηλεφώνου στο ηχοσύστημα, ή το κουμπί και (όπου υπάρχει) στο τιμόνι.

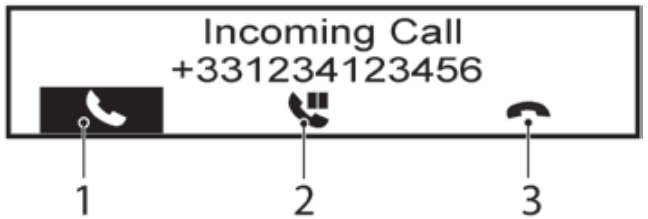

Λαμβάνοντας μία κλήση

Όταν λαμβάνετε μία εισερχόμενη κλήση, η οθόνη θα εμφανίσει τον τηλεφωνικό αριθμό αυτού που σας καλεί (ή ενημερωτικό μήνυμα ότι ο τηλεφωνικός αριθμός αυτού που σας καλεί δεν μπορεί να εμφανιστεί) και τις τρεις εικόνες λειτουργίας.

1. Απάντηση και στην διάρκεια μίας κλήσης:

Απαντήστε στο τηλεφώνημα πατώντας <ENTER> (θα τονιστεί το).

Πατώντας **<ENTER>** μπορείτε να κάνετε τις παρακάτω επιλογές:

- Να τερματίσετε την κλήση, επιλέγοντας και πατώντας **<ENTER>**.
- Να βάλετε μια κλήση σε αναμονή, επιλέγοντας και πατώντας **<ENTER>**.
- [ ]

  Χρησιμοποιήστε αυτό το στοιχείο (την εντολή μεταφοράς στην συσκευή) για να μεταφέρετε το τηλεφώνημα από το ηχοσύστημα στο κινητό σας τηλέφωνο.

  Για να επιστρέψετε την κλήση πίσω στο hands-free μέσω ηχοσυστήματος επιλέξτε [ ].
- [#123]

  Χρησιμοποιήστε αυτό το στοιχείο για να εισάγετε αριθμούς στην διάρκεια μια κλήσης. Για παράδειγμα, εάν σας απαντάει αυτόματο τηλεφωνικό σύστημα για να καλέσετε το εσωτερικό τηλέφωνο το σύστημα θα στείλε έναν τόνο που έχει σχέση με τον επιλεγμένο αριθμό.

2. Βάζοντας μία κλήση σε αναμονή:

Περιστρέψτε το κουμπί **<MENU>** έως ότου να τονιστεί το και πατήστε **<ENTER>**. Το τηλεφώνημα είναι σε αναμονή. Πατώντας **<ENTER>** αποδέχεστε την κλήση, περιστρέψτε το **<MENU>** δεξιά και πατήστε **<ENTER>** για να απορρίψετε.

3. Απόρριψη μιας κλήσης:

Περιστρέψτε το κουμπί **<MENU>** έως ότου να τονιστεί το και πατήστε **<ENTER>**. Το τηλεφώνημα έχει απορριφθεί.

Κάνοντας ένα τηλεφώνημα

Ένα τηλεφώνημα μπορεί να γίνει με την χρήση μίας από τις παρακάτω μεθόδους:

- Κλήση από το ευρετήριο
- Κλήση με το χέρι
- Επανάκληση
- Κλήση από το ιστορικό (μενού λίστας κλήσεων)
  - Κλήσεις που έχουν γίνει
  - Κλήσεις που έχετε κάνει
  - Κλήσεις που έχετε χάσει (αναπάντητες)

Κάνοντας μία κλήση από το ευρετήριο:

Από την στιγμή που έχει γίνει η σύνδεση Bluetooth®, ανάμεσα στο καταχωρημένο κινητό τηλέφωνο και το ηχοσύστημα, τα δεδομένα του ευρετηρίου θα μεταφερθούν αυτόματα στο ηχοσύστημα. Η μεταφορά μπορεί να πάρει λίγο χρόνο μέχρι να ολοκληρωθεί.

ΣΗΜΕΙΩΣΗ

Τα δεδομένα του ευρετηρίου θα σβήσουν όταν:

- **Αλλάξετε σε άλλο καταχωρημένο κινητό τηλέφωνο.**
- **Το κινητό τηλέφωνο αποσυνδεθεί.**
- **Το καταχωρημένο κινητό τηλέφωνο διαγραφεί από το ηχοσύστημα.**

1. Πατήστε .
2. Γυρίστε το κουμπί **<MENU>** και κάντε κύλιση προς τα κάτω στο [Phone Book], μετά πατήστε το **<ENTER>**.
3. Κάντε κύλιση κάτω στην λίστα, επιλέξτε το κατάλληλο όνομα επαφής (τονίστε το) και πατήστε **<ENTER>**.
4. Η οθόνη που ακολουθεί θα εμφανίσει τον αριθμό που θα καλέσετε. Εάν είναι σωστός, πατήστε πάλι **<ENTER>** για να καλέσετε τον αριθμό αυτό.

   Εάν η επαφή έχει περισσότερα τηλέφωνα για (σπιτιού), (κινητό) ή (γραφείου), κάντε κύλιση για να επιλέξετε τον κατάλληλο αριθμό που θέλετε να καλέσετε.

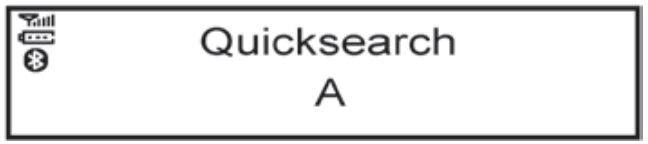

Εναλλακτικά, μπορεί να χρησιμοποιηθεί η λειτουργία γρήγορης αναζήτησης, ως εξής:

1. Ενώ είστε στην οθόνη του κινητού τηλεφώνου, πατήστε **<A-Z** / ⑥**>**.
2. Γυρίστε το κουμπί **<MENU>** για το πρώτο αλφαβητικό ή αριθμητικό γράμμα του ονόματος της επαφής. Μόλις γίνει έντονο, πατήστε **<ENTER>** για να επιλέγετε το γράμμα.
3. Η οθόνη θα εμφανίσει τα αντίστοιχα ονόματα των επαφών. Όταν είναι απαραίτητο, χρησιμοποιήστε πάλι το κουμπί **<MENU>** για να κάνετε κύλιση ώστε να βρείτε το κατάλληλο όνομα επαφής που θέλετε να καλέσετε.
4. Η επόμενη οθόνη θα εμφανίσει τον αριθμό που θα καλέσετε. Εάν είναι σωστός, πατήστε **<ENTER>** πάλι για να καλέσετε αυτό τον αριθμό.

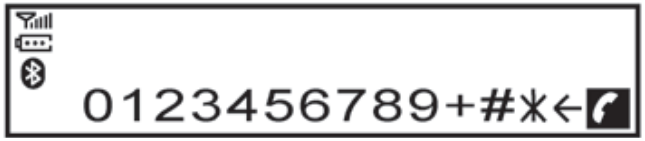

Κλήση ενός τηλεφωνικού αριθμού με το χέρι:

ΠΡΟΕΙΔΟΠΟΙΗΣΗ

Παρκάρετε το αυτοκίνητο σε ασφαλές σημείο και βάλτε το χειρόφρενο, πριν κάνετε την κλήση.

Για να καλέσετε ένα τηλεφωνικό αριθμό με το χέρι, χρησιμοποιήστε την οθόνη του ηχοσυστήματος (νοητό πληκτρολόγιο), ως εξής:

1. Πατήστε και γυρίστε το κουμπί **<MENU>** για να τονίσετε το [Call Number].
2. Πατήστε **<ENTER>** για να επιλέξετε το [Call Number].
3. Γυρίστε το κουμπί **<MENU>** για να κάνετε κύλιση και να επιλέξετε κάθε αριθμό του τηλεφωνικού αριθμού. Μόλις τονιστεί, πατήστε το **<ENTER>** μετά την επιλογή κάθε αριθμού.

   Για να διαγράψετε τον τελευταίο αριθμό που έχετε εισάγει, κάντε κύλιση στο σύμβολο [←] και μόλις τονιστεί πατήστε **<ENTER>**. Ο τελευταίος αριθμός θα διαγραφεί. Πατώντας **<ENTER>** επαναλαμβανόμενα θα διαγραφεί κάθε διαδοχικός αριθμός.
4. Αφού εισάγετε τον τελευταίο αριθμό, κάντε κύλιση στο σύμβολο και πατήστε **<ENTER>**, ή πατήστε για να καλέσετε τον αριθμό.

Επανάκληση:

Για να κάνετε επανάληψη κλήσης ή να καλέσετε τον τελευταίο αριθμό που είχατε καλέσει και πριν, πατήστε το για περισσότερα από 2 δευτερόλεπτα.

Χρησιμοποιώντας το ιστορικό κλήσεων (Λίστες κλήσεων):

Μπορούν επίσης να χρησιμοποιηθούν οι λίστες κλήσεων που έχουν γίνει, που έχουν ληφθεί ή που είναι αναπάντητες για να κάνετε ένα τηλεφώνημα.

- Κλήσεις που έχουν γίνει [Dialed]

  Χρησιμοποιήστε την λειτουργία κλήσεων που έχουν γίνει για να κάνετε ένα τηλεφώνημα που να βασίζεται στην λίστα των εξερχόμενων κλήσεων.
- Κλήσεις που έχουν ληφθεί [Received]

  Χρησιμοποιήστε την λειτουργία κλήσεων που έχουν ληφθεί για να κάνετε ένα τηλεφώνημα που να βασίζεται στην λίστα των εισερχόμενων κλήσεων.
- Αναπάντητες κλήσεις [Missed]

  Χρησιμοποιήστε την λειτουργία αναπάντητων κλήσεων για να κάνετε ένα τηλεφώνημα που να βασίζεται στην λίστα των αναπάντητων κλήσεων.

1. Πατήστε και επιλέξτε [Call Lists].
2. Γυρίστε το κουμπί **<MENU>** για να κάνετε κύλιση σε ένα είδος και πατήστε **<ENTER>** για να το επιλέξετε.
3. Κάντε κύλιση στον τηλεφωνικό αριθμό που θέλετε και μετά πατήστε **<ENTER>**, ή πατήστε για να καλέσετε τον αριθμό.

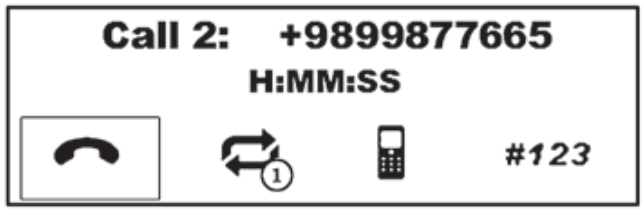

Δεύτερη εισερχόμενη κλήση

Όποτε υπάρχει δεύτερη εισερχόμενη κλήση, αυτό φαίνεται στην οθόνη. Επιλέγοντας την εικόνα μπαίνει σε αναμονή η κλήση στην οποία μιλούσατε και δέχεστε την νέα κλήση.

Επιλέγοντας με την περιστροφή του **<MENU>** και πατώντας **<ENTER>** απορρίπτετε την δεύτερη εισερχόμενη κλήση. Όταν αυτό γίνει στην διάρκεια μιας συζήτησης τερματίζεται η κλήση.

Επιλέγοντας το στοιχείο με την χρήση του κουμπιού **<MENU>** και πατώντας **<ENTER>** αλλάζετε ανάμεσα στις τηλεφωνικές συνομιλίες.

(Για τις άλλες επιλογές, δείτε πώς να κάνετε μία κλήση από το ευρετήριο πιο πάνω).

Γενικές ρυθμίσεις

Από το τηλεφωνικό μενού, επιλέξτε [Settings].

Οι ρυθμίσεις έντασης ήχου και το «κατέβασμα» του ευρετηρίου με το χέρι μπορούν να γίνουν χρησιμοποιώντας αυτό το μενού.

Λειτουργία του μενού:

Πατήστε **<ENTER>** για να επιλέξετε, περιστρέψτε το **<MENU>** για να αυξήσετε ή να μειώσετε την ένταση του ήχου. Πατήστε **<ENTER>** για να επιβεβαιώσετε.

Στοιχεία μενού:

- [Volume] (ένταση ήχου)
  - [Ring] (κουδούνισμα)

    Ορίστε την ένταση του κουδουνίσματος.
  - [Call] (κλήση)

    Ορίστε την ένταση της συζήτησης στην διάρκεια μιας κλήσης.
- [Ringtone] (ήχος κλήσης)
  - [Car] (αυτοκίνητο)

    Επιλέξτε τον ήχο κλήσης μέσα στο αυτοκίνητο.
  - [Phone] (τηλέφωνο)

    Επιλέξτε τον ήχο κλήσης του τηλεφώνου.
- [PB download] (κατέβασμα ευρετηρίου)

  Κατεβάζετε το ευρετήριο του τηλεφώνου στο ηχοσύστημα με το χέρι.

ΔΙΑΚΟΠΤΕΣ ΣΤΟ ΤΙΜΟΝΙ (όπου υπάρχει)

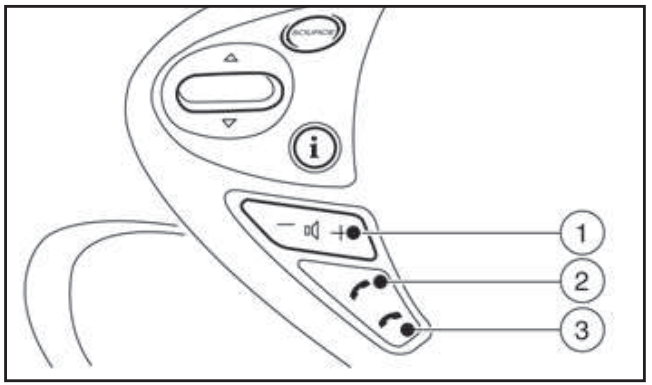

Παράδειγμα

(1) Κουμπί χαμηλώματος / αύξησης έντασης ήχου

(2) Κουμπί τηλεφώνου

(3) Κουμπί τερματισμού / απόρριψης κλήσης

Μπορείτε να χειριστείτε την λειτουργία hands-free χρησιμοποιώντας τους διακόπτες στο τιμόνι.

Κουμπί χαμηλώματος έντασης ήχου

Πατήστε το κουμπί χαμηλώματος έντασης ήχου για να μειώσετε την ένταση του ήχου από τα ηχεία.

Κουμπί αύξησης έντασης ήχου

Πατήστε το κουμπί αύξησης έντασης ήχου για να αυξήσετε την ένταση του ήχου από τα ηχεία.

Κουμπί τηλεφώνου

Το κουμπί τηλεφώνου σας επιτρέπει να:

- Δεχθείτε μία εισερχόμενη κλήση πατώντας το κουμπί μία φορά.
- Καλέσετε πάλι το νούμερο που καλέσατε τελευταίο πατώντας το κουμπί για περισσότερα από 2 δευτερόλεπτα.

Κουμπί τερματισμού κλήσης

- Απορρίψετε μία εισερχόμενη κλήση πατώντας κατά την διάρκεια μιας εισερχόμενης κλήσης.
- Τερματίσετε μία ενεργή κλήση πατώντας το κουμπί μία φορά.

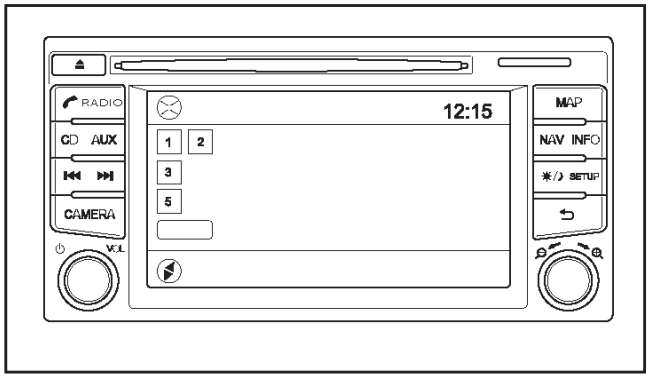

Για λεπτομέρειες δείτε το ξεχωριστό Βιβλίο Οδηγιών Χρήσης NissanConnect.

ΔΙΑΚΟΠΤΗΣ ΤΙΜΟΝΙΟΥ ΓΙΑ ΤΟΝ ΕΛΕΓΧΟ ΤΟΥ ΗΧΟΣΥΣΤΗΜΑΤΟΣ (όπου υπάρχει)

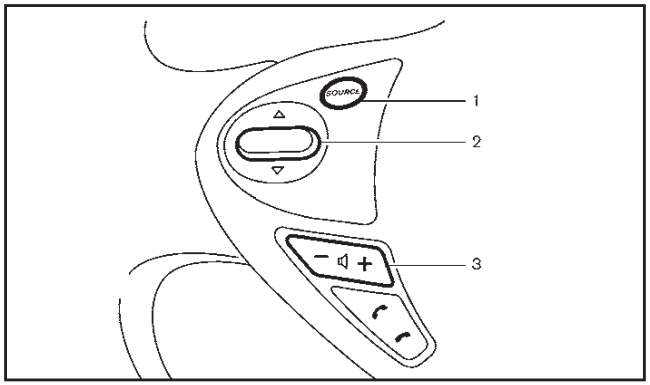

Τύπος Α

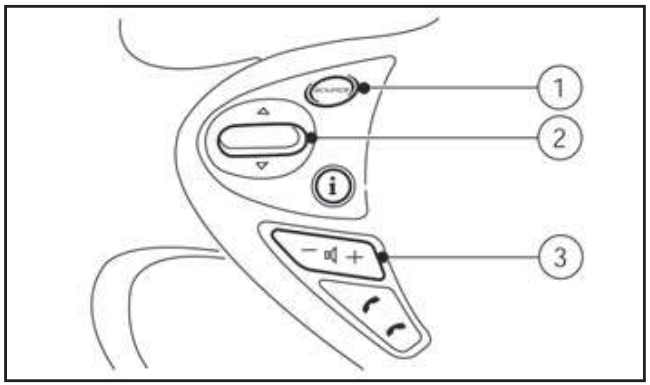

Τύπος Β (όπου υπάρχει)

1. Κουμπί επιλογής πηγής ήχου **<SOURCE>**
2. Κουμπί κύλισης
3. Κουμπί ελέγχου έντασης ήχου

ΕΛΕΓΧΟΣ ΗΧΟΣΥΣΤΗΜΑΤΟΣ

Μπορεί να γίνει χειρισμός του ηχοσυστήματος με την χρήση των διακοπτών στο τιμόνι.

Κουμπί επιλογής πηγής ήχου <SOURCE>

Πατώντας επαναλαμβανόμενα το κουμπί επιλογής πηγής ήχου **<SOURCE>** αλλάζετε την πηγή του ήχου που ακούτε.

Κουμπί ελέγχου έντασης ήχου

Πατήστε την πλευρά + ή – στον διακόπτη για να ρυθμίσετε την ένταση του ήχου.

Διακόπτης κύλισης ▲ ή ▼

Αλλαγή προεπιλεγμένου σταθμού (λειτουργία ραδιοφώνου):

Πατήστε τον διακόπτη κύλισης επάνω ή κάτω (▲ ή ▼) για λιγότερο από 1.5 δευτερόλεπτο για να επιλέξετε έναν από τους προεπιλεγμένους σταθμούς ή έναν από την λίστα των σταθμών των FM (όπου υπάρχει).

Αναζήτηση σταθμού (SEEK) (λειτουργία ραδιοφώνου):

Πατήστε τον διακόπτη κύλισης επάνω ή κάτω (▲ ή ▼) για λιγότερο από 1.5 δευτερόλεπτο για να αναζητήσετε τον επόμενο ή τον προηγούμενο ραδιοφωνικό σταθμό.

Επόμενο / προηγούμενο τραγούδι (για τις άλλες πηγές ήχου):

Πατήστε επάνω για να πάτε στο επόμενο τραγούδι ή πατήστε κάτω για να επαναλάβετε το παρόν τραγούδι ή πατήστε (κάτω / επάνω) αρκετές φορές για να αλλάξετε ανάμεσα στα τραγούδια μπροστά ή πίσω.

ΤΗΛΕΦΩΝΟ ΑΥΤΟΚΙΝΗΤΟΥ Ή ΡΑΔΙΟ CB

Όταν τοποθετείτε ασύρματο εξοπλισμό μεγάλης ικανότητας ή τηλέφωνο αυτοκινήτου στο NISSAN σας, βεβαιωθείτε ότι ακολουθήσατε τα παρακάτω καθώς μπορεί να επηρεαστεί ανεπανόρθωτα το σύστημα ελέγχου του κινητήρα και άλλα ηλεκτρονικά εξαρτήματα, ανάλογα με τον χώρο της τοποθέτησής τους.

ΠΡΟΣΟΧΗ

- **Κρατήστε την κεραία όσο το δυνατόν πιο μακριά από τον εγκέφαλο του αυτοκινήτου.**
- **Επίσης κρατήστε το καλώδιο της κεραίας περισσότερα από 20 εκατοστά μακριά από την καλωδίωση της ηλεκτρονικής ανάφλεξης. Μην περνάτε την καλωδίωση της κεραίας δίπλα από κάποια άλλη καλωδίωση του αυτοκινήτου.**
- **Ρυθμίστε το ποσοστό διακύμανσης της κεραίας όπως συνιστάται από τον κατασκευαστή.**
- **Συνδέστε το καλώδιο γείωσης του ραδιοφώνου στο σασί του αμαξώματος.**

ΣΗΜΕΙΩΣΗ

Για περισσότερες πληροφορίες αποτανθείτε σε Επίσημο Έμπορο ή Εξουσιοδοτημένο Συνεργείο της NISSAN.

5 Ξεκίνημα και οδήγηση

Πρόγραμμα «στρωσίματος».....5-3
Πριν βάλετε μπροστά τον κινητήρα.....5-3
Προφυλάξεις κατά το ξεκίνημα και την οδήγηση.....5-3
Καυσαέρια της εξάτμισης (Μονοξείδιο του άνθρακα).....5-3
Τριοδικός καταλύτης (όπου υπάρχει).....5-4
Σύστημα Παρακολούθησης Πίεσης Ελαστικών (TPMS) (όπου υπάρχει).....5-5
Σύστημα Υπερσυμπιεστή (Turbo) (μοντέλα με κινητήρα πετρελαίου)...5-9
Προφυλάξεις για την οδήγηση στον δρόμο και εκτός δρόμου.....5-9
Φροντίδα στην οδήγηση.....5-9
Ξεκίνημα με κρύο κινητήρα.....5-9
Φόρτωση των αποσκευών.....5-9
Οδήγηση σε βρεγμένο δρόμο.....5-9
Οδήγηση σε χειμερινές συνθήκες.....5-10
Διακόπτης μίζας (μοντέλο χωρίς σύστημα Έξυπνου Κλειδιού).....5-10
Μηχανικό σαζμάν (MT).....5-10
Xtronic CVT.....5-10
Κλειδαριά τιμονιού.....5-11
Θέσεις κλειδιού.....5-11
Πιεζόμενο κουμπί διακόπτη μίζας (μοντέλο με σύστημα Έξυπνου Κλειδιού).....5-11
Προφυλάξεις για την χρήση του πιεζόμενου κουμπιού διακόπτη μίζας.....5-11
Σύστημα Έξυπνου Κλειδιού.....5-11
Κλειδαριά τιμονιού.....5-11
Θέσεις του διακόπτη της μίζας.....5-13
Άδεια μπαταρία Έξυπνου Κλειδιού.....5-13
Ξεκίνημα του κινητήρα (μοντέλο χωρίς σύστημα Έξυπνου Κλειδιού).5-14
Ξεκίνημα του κινητήρα (μοντέλο με σύστημα Έξυπνου Κλειδιού).....5-15
Οδήγηση του αυτοκινήτου.....5-16
Οδήγηση με μηχανικό σαζμάν (όπου υπάρχει).....5-16
Οδήγηση με Xtronic CVT (μοντέλα χωρίς αλλαγή με το χέρι)..5-17
Οδήγηση με Xtronic CVT (μοντέλα με αλλαγή με το χέρι).....5-21
Σύστημα Δυναμικού Ελέγχου Nissan (όπου υπάρχει).....5-26
Λειτουργία οδήγησης.....5-27
Σύστημα Σβησίματος Εκκίνησης (όπου υπάρχει).....5-29
Κανονική λειτουργία.....5-29
Προφυλάξεις.....5-30
Διακόπτης κλεισίματος Συστήματος Σβησίματος / Εκκίνησης .5-30
Οδήγηση στους 4 τροχούς (4WD) (όπου υπάρχει).....5-31
Λειτουργίες του διακόπτη 4WD.....5-31
Προειδοποιητικό φως 4WD.....5-32
Προφυλάξεις ασφαλείας για την οδήγηση εκτός δρόμου.....5-33
Ελαστικά του μοντέλου 4WD.....5-34
Σύστημα Ηλεκτρονικού Προγράμματος Ευστάθειας (ESP) (όπου υπάρχει).....5-35
Διακόπτης κλειστού ESP.....5-36
Περιοριστής ταχύτητας (όπου υπάρχει).....5-36
Λειτουργίες του περιοριστή ταχύτητας.....5-36
Cruise Control (όπου υπάρχει).....5-38

Προφυλάξεις για το Cruise Control....5-38
Λειτουργίες του Cruise Control....5-39
Παρκάρισμα....5-41
Προειδοποίηση Τυφλού Σημείου (BSW) / Προειδοποίηση Ακούσιας Αλλαγής Λωρίδας (LDW)....5-43
Λειτουργία του συστήματος BSW....5-43
Καταστάσεις οδήγησης BSW....5-45
Λειτουργία συστήματος LDW....5-46
Κατάσταση προσωρινής απενεργοποίησης BSW/LDW....5-47
Αυτόματη απενεργοποίηση BSW/LDW....5-47
Δυσλειτουργία BSW/LDW....5-47
Συντήρηση της μονάδας της κάμερας....5-48
Ρυμούλκηση τρέιλερ....5-48
Προφυλάξεις λειτουργίας....5-48
Πίεση ελαστικών....5-49
Αλυσίδες ασφαλείας....5-49
Φρένα τρέιλερ....5-49
Εντοπισμός τρέιλερ (όπου υπάρχει)....5-49
Τοποθέτηση του κοτσαδόρου....5-49
Σύστημα ηλεκτρικά υποβοηθούμενου τιμονιού....5-50
Σύστημα φρένων....5-51
Προφυλάξεις για τα φρένα....5-51
Υποβοήθηση φρένων....5-52
Σύστημα αντιμπλοκαρίσματος φρένων (ABS)....5-52
Ασφάλεια του αυτοκινήτου....5-53
Οδήγηση σε κρύο καιρό....5-53
Μπαταρία....5-54
Ψυκτικό υγρό μηχανής....5-54
Εξοπλισμός ελαστικών....5-54
Ειδικός εξοπλισμός για τον χειμώνα....5-54
Χειρόφρενο....5-54
Προστασία από την διάβρωση....5-54

ΠΡΟΓΡΑΜΜΑ «ΣΤΡΩΣΙΜΑΤΟΣ»

Για να εξασφαλίσετε την μελλοντική αξιοπιστία και οικονομική λειτουργία του καινούργιου αυτοκινήτου σας, ακολουθήστε τις παρακάτω οδηγίες στην διάρκεια των πρώτων 1.600 χιλιομέτρων. Εάν δεν τις ακολουθήσετε μπορεί να έχετε σαν αποτέλεσμα μειωμένη ζωή του κινητήρα και μειωμένη απόδοσή του.

- Αποφύγετε να οδηγείτε για πολύ ώρα με σταθερή ταχύτητα, είτε αργά είτε γρήγορα.
- Μην λειτουργείτε την μηχανή πάνω από τις 4.000 στροφές.
- Μην κόβετε τελείως το γκάζι για να επιταχύνετε στην συνέχεια με καμία ταχύτητα.
- Αποφύγετε τις απότομες εκκινήσεις.
- Αποφύγετε όσο γίνεται το απότομο φρενάρισμα.
- Μην ρυμουλκείτε τρέιλερ για τα πρώτα τουλάχιστον 800 χιλιόμετρα.

Τα μοντέλα με κινητήρα πετρελαίου K9K θα επιτύχουν το μέγιστο της απόδοσής του μόνο μετά από περίπου 5.000 χλμ (3.000 μίλια).

ΠΡΙΝ ΒΑΛΕΤΕ ΜΠΡΟΣΤΑ ΤΟΝ ΚΙΝΗΤΗΡΑ

ΠΡΟΕΙΔΟΠΟΙΗΣΗ

Τα χαρακτηριστικά οδήγησης του αυτοκινήτου σας μπορούν να αλλάξουν σημαντικά από την προσθήκη οποιουδήποτε φορτίου (και την κατανομή του φορτίου) και από την προσθήκη προαιρετικού εξοπλισμού (κοτσαδόρος, σχάρα οροφής κλπ.). Ο τρόπος και η ταχύτητα της οδήγησής σας θα πρέπει να ρυθμίζονται ανάλογα. Ιδιαίτερα όταν μεταφέρετε βαριά φορτία, η ταχύτητά σας θα πρέπει να μειώνεται αισθητά.

- Βεβαιωθείτε ότι δεν υπάρχουν εμπόδια γύρω από το αυτοκίνητο.
- Ελέγξτε οπτικά την εμφάνιση και την κατάσταση των ελαστικών. Μετρήστε και ελέγξτε εάν είναι σωστή η πίεση των ελαστικών.
- Ελέγξτε εάν είναι καθαρά όλα τα παράθυρα και τα φώτα.
- Ρυθμίστε το κάθισμα και το προσκέφαλο του καθίσματος.
- Ρυθμίστε την θέση του εσωτερικού και των εξωτερικών καθρεπτών.
- Δέστε την ζώνη σας και ζητήστε από τους υπόλοιπους επιβάτες να κάνουν το ίδιο.
- Ελέγξτε ότι όλες οι πόρτες έχουν κλείσει.
- Ελέγξτε την λειτουργία των προειδοποιητικών φώτων όταν ο διακόπτης της μίζας είναι στην θέση ON.
- Τα σημεία συντήρησης που αναφέρονται στο κεφάλαιο «8. Συντήρηση και κάντε το μόνος σας» θα πρέπει να ελέγχονται περιοδικά.

ΠΡΟΦΥΛΑΞΕΙΣ ΚΑΤΑ ΤΟ ΞΕΚΙΝΗΜΑ ΚΑΙ ΤΗΝ ΟΔΗΓΗΣΗ

ΠΡΟΕΙΔΟΠΟΙΗΣΗ

- **Ποτέ μην αφήνετε παιδιά, ανήμπορους ενήλικες ή ζώα μόνα τους μέσα στο αυτοκίνητο. Μπορεί κατά λάθος να ενεργοποιήσουν τους διακόπτες ή τους μοχλούς και να εμπλακούν σε σοβαρό ατύχημα ή να τραυματιστούν. Τις ζεστές ημέρες με ήλιο οι θερμοκρασίες που αναπτύσσονται μέσα στο κλειστό αυτοκίνητο μπορούν γρήγορα να γίνουν πολύ υψηλές ώστε να προκαλέσουν σοβαρό ή και θανάσιμο τραυματισμό σε ανθρώπους και ζώα.**
- **Ασφαλίστε καλά όλο το φορτίο για να αποφύγετε την μετακίνηση ή μετατόπισή του. Μην τοποθετείται φορτία που το ύψος τους υπερβαίνει το ύψος από τις πλάτες των καθισμάτων. Σε περίπτωση απότομου φρεναρίσματος ή ατυχήματος το ανασφάλιστο φορτίο θα μπορούσε να προκαλέσει τραυματισμό.**

ΚΑΥΣΑΕΡΙΑ ΤΗΣ ΕΞΑΤΜΙΣΗΣ (Μονοξείδιο του άνθρακα)

ΠΡΟΕΙΔΟΠΟΙΗΣΗ

- **Μην αναπνέετε τα καυσαέρια της εξάτμισης. Περιέχουν άχρωμο και άοσμο μονοξείδιο του άνθρακα. Το μονοξείδιο του άνθρακα είναι επικίνδυνο. Μπορεί να προκαλέσει λιποθυμία ή θάνατο.**
- **Εάν υποπτεύεστε ότι τα καυσαέρια της εξάτμισης εισέρχονται στον χώρο του αυτοκινήτου, οδηγείστε με ανοιχτά όλα τα παράθυρα και πηγαίνετε το αυτοκίνητο για έλεγχο αμέσως.**

- **Μην αφήνετε την μηχανή να λειτουργεί σε κλειστούς χώρους όπως γκαράζ.**
- **Μην παρκάρετε το αυτοκίνητο για πολύ ώρα αφήνοντας την μηχανή να δουλεύει.**
- **Κρατήστε την πίσω πόρτα κλειστή όταν οδηγείτε, διαφορετικά τα καυσαέρια της εξάτμισης μπορεί να μπουν μέσα στον χώρο των επιβατών. Εάν πρέπει να οδηγήσετε με την πίσω πόρτα ανοικτή, ακολουθήστε τις παρακάτω προφυλάξεις:**
  - **Ανοίξτε όλα τα παράθυρα.**
  - **Βάλτε το κουμπί ανακυκλοφορίας αέρα στην θέση OFF και το κουμπί ελέγχου ανεμιστήρα στην μέγιστη θέση για να κυκλοφορήσει ο αέρας.**
- **Εάν ηλεκτρικά καλώδια ή άλλα καλώδια σύνδεσης πρέπει να περάσουν στο τρέιλερ μέσω του λάστιχου της πίσω πόρτας ή μέσω του αμαξώματος, ακολουθήστε τις συστάσεις του κατασκευαστή για να αποφύγετε την είσοδο μονοξειδίου του άνθρακα μέσα στο αυτοκίνητο.**
- **Εάν πρέπει να προστεθεί ειδικός εξοπλισμός αμαξώματος ή άλλος εξοπλισμός για αναμόρφωση ή άλλη χρήση, ακολουθήστε την σύσταση του κατασκευαστή για να αποφύγετε την είσοδο μονοξειδίου του άνθρακα στο αυτοκίνητο. (Ορισμένες συσκευές αναμόρφωσης όπως κουζίνες, ψυγεία, καλοριφέρ κλπ μπορούν επίσης να παράγουν μονοξείδιο του άνθρακα).**
- **Το σύστημα εξάτμισης και το αμάξωμα θα πρέπει να ελέγχονται από εξουσιοδοτημένο συνεργείο Nissan ή εξειδικευμένο συνεργείο όποτε:**
  - **Το αυτοκίνητο σηκώνεται για συντήρηση.**
  - **Υποπτεύεστε ότι τα καυσαέρια της εξάτμισης μπαίνουν στον χώρο των επιβατών.**
  - **Παρατηρείτε κάποια αλλαγή στον ήχο που κάνει το σύστημα της εξάτμισης.**
  - **Είχατε κάποιο ατύχημα κατά το οποίο έπαθε ζημιά το σύστημα της εξάτμισης, το κάτω μέρος του σασί ή το πίσω μέρος του αυτοκινήτου.**

ΤΡΙΟΔΙΚΟΣ ΚΑΤΑΛΥΤΗΣ (όπου υπάρχει)

ΠΡΟΕΙΔΟΠΟΙΗΣΗ

- **Τα καυσαέρια και το σύστημα της εξάτμισης είναι πολύ ζεστά. Κρατήστε ανθρώπους, ζώα και εύφλεκτα υλικά μακριά από τα εξαρτήματα του συστήματος της εξάτμισης.**
- **Μην σταματάτε ή παρκάρετε το αυτοκίνητο πάνω σε εύφλεκτα υλικά όπως το ξερό γρασίδι, χαρτιά ή κουρέλια γιατί μπορεί να πάρουν φωτιά εύκολα.**

Ο τριοδικός καταλύτης είναι ένα εξάρτημα ελέγχου καυσαερίων που έχει τοποθετηθεί στο σύστημα της εξάτμισης. Τα καυσαέρια της εξάτμισης καίγονται σε υψηλές θερμοκρασίες μέσα στον καταλυτικό μετατροπέα για να μπορέσουν να μειωθούν αυτά που προκαλούν ρύπανση.

ΠΡΟΣΟΧΗ

- **Μην χρησιμοποιείτε βενζίνη με μόλυβδο. (Δείτε το «Συνιστώμενα καύσιμα / λιπαντικά και περιεκτικότητες» στο κεφάλαιο «9. Τεχνικές πληροφορίες». Τα κατάλοιπα από την βενζίνη με μόλυβδο θα μειώσουν σοβαρά την ικανότητα του τριοδικού καταλύτη να βοηθά στην μείωση των καυσαερίων που προκαλούν ρύπανση και / ή κάνουν ζημιά στον τριοδικό καταλύτη.**
- **Έχετε την μηχανή σας πάντα σωστά ρυθμισμένη. Δυσλειτουργίες στο σύστημα ανάφλεξης, στο σύστημα έγχυσης, ή στα ηλεκτρικά συστήματα μπορεί να προκαλέσει ροή πολύ πλούσιου μείγματος στον καταλύτη προκαλώντας την υπερθέρμανσή του. Μην συνεχίσετε να οδηγείτε εάν η μηχανή ρετάρει ή επισημάνετε απώλεια στην απόδοση ή άλλα σημάδια ασυνήθιστης λειτουργίας. Πρέπει να πάτε το αυτοκίνητο για έλεγχο σε εξουσιοδοτημένο συνεργείο Nissan.**
- **Αποφύγετε την οδήγηση με εξαιρετικά χαμηλή στάθμη καυσίμου. Εάν μείνετε από καύσιμο η μηχανή θα ρετάρει προκαλώντας ζημιά στον τριοδικό καταλύτη.**
- **Μην μαρσάρετε την μηχανή όταν την ζεσταίνετε.**
- **Μην σπρώχνετε ή ρυμουλκείτε το αυτοκίνητο για να βάλετε μπροστά την μηχανή.**

ΣΥΣΤΗΜΑ ΠΑΡΑΚΟΛΟΥΘΗΣΗΣ ΠΙΕΣΗΣ ΕΛΑΣΤΙΚΩΝ (TPMS)

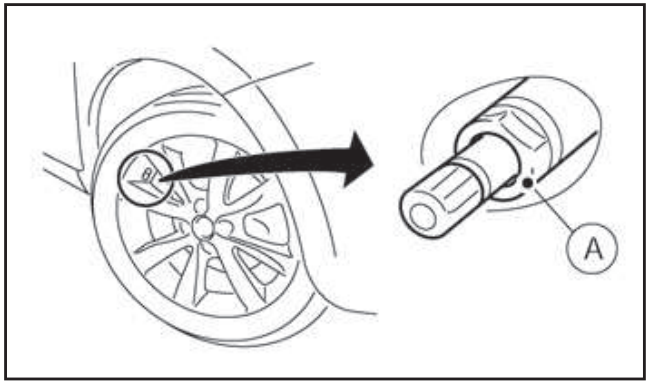

(A) Βαλβίδα ελαστικού με αισθητήρα

Το σύστημα παρακολούθησης πίεσης ελαστικών, παρακολουθεί την πίεση στα ελαστικά και των τεσσάρων τροχών ενώ το αυτοκίνητο είναι σε κίνηση, χρησιμοποιώντας ηλεκτρονικό σύστημα τροχού στα ελαστικά. Εάν υπάρξει απώλεια πίεσης, το σύστημα θα προειδοποιήσει τον οδηγό χρησιμοποιώντας οπτική και ηχητική προειδοποίηση. Κάθε αισθητήρας TPMS (A) έχει καταχωρημένη θέση στον τροχό και στέλνει ασύρματα τα δεδομένα πίεσης και θερμοκρασίας σε έναν δέκτη μέσα στο αυτοκίνητο.

Κάθε ελαστικό, συμπεριλαμβανομένης της ρεζέρβας (εάν υπάρχει), θα πρέπει να ελέγχεται μία φορά τον μήνα όταν είναι κρύο και φουσκωμένο στην πίεση που συνιστάται από τον κατασκευαστή του αυτοκινήτου και αναφέρεται στο πινακιδάκι με τις πιέσεις ελαστικών που βρίσκεται στο αυτοκίνητο. (Εάν το αυτοκίνητό σας έχει ελαστικά διαφορετικού μεγέθους από αυτό που αναφέρεται στο πινακιδάκι του αυτοκινήτου ή το πινακιδάκι με τις πιέσεις των ελαστικών, θα πρέπει να προσδιορίσετε την σωστή πίεση για αυτά τα ελαστικά).

Ως πρόσθετη λειτουργία ασφαλείας, το αυτοκίνητό σας είναι εξοπλισμένο με το Σύστημα Παρακολούθησης Πίεσης Ελαστικών (TPMS) που ελέγχει το ενδεικτικό φως TPMS το οποίο ανάβει όταν ένα ή περισσότερα από τα ελαστικά σας είναι σημαντικά ξεφούσκωτο. Αντίστοιχα, όταν ανάβει το ενδεικτικό φως TPMS, θα πρέπει να σταματήσετε και να ελέγξετε τα ελαστικά το συντομότερο και να τα φουσκώσετε στην σωστή πίεση. Η οδήγηση με αρκετά ξεφούσκωτο ελαστικό προκαλεί υπερθέρμανση του ελαστικού και μπορεί να οδηγήσει σε σκάσιμό του. Επίσης η χαμηλή πίεση των ελαστικών μειώνει την οικονομία του καυσίμου και την διάρκεια ζωής του πέλματος του ελαστικού και μπορεί να επηρεάσει τον χειρισμό του αυτοκινήτου και την ικανότητα φρεναρίσματός του.

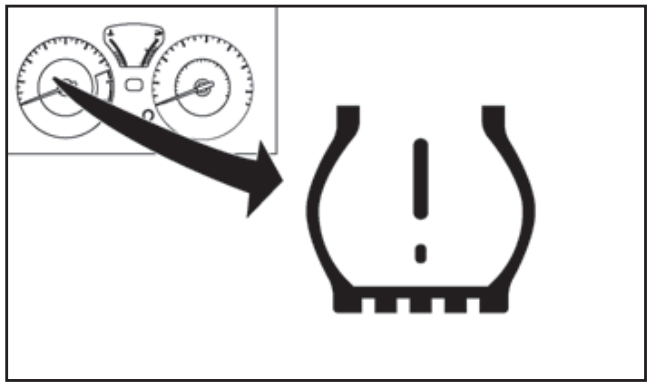

Το ενδεικτικό φως TPMS αναβοσβήνει για μία σύντομη χρονική περίοδο και μετά ανάβει συνεχόμενα εάν το σύστημα δεν λειτουργεί σωστά. Αυτή η σειρά θα συνεχίσει κάθε φορά που βάζετε μπροστά το αυτοκίνητο και για όσο συνεχίζεται η δυσλειτουργία. Όταν η ένδειξη δυσλειτουργίας ανάβει το σύστημα μπορεί να μην είναι ικανό να ανιχνεύσει την χαμηλή πίεση των ελαστικών όπως είναι ο προορισμός του. Δυσλειτουργία του TPMS μπορεί να προκύψει για διάφορους λόγους, συμπεριλαμβανομένης της τοποθέτησης άλλων ελαστικών ή τροχών στο αυτοκίνητο που δεν επιτρέπουν στο TPMS να λειτουργήσει σωστά. Ελέγχετε πάντα την το ενδεικτικό φως TPMS μετά την αντικατάσταση ενός ή περισσοτέρων ελαστικών ή τροχών στο αυτοκίνητό σας για να βεβαιωθείτε ότι τα ελαστικά αντικατάστασης και οι τροχοί επιτρέπουν στο TPMS να συνεχίσει να λειτουργεί σωστά και ότι ο αισθητήρας TPMS δεν έχει πάθει ζημιά.

ΣΗΜΕΙΩΣΗ

Το TPMS δεν υποκαθιστά την σωστή συντήρηση των ελαστικών. Είναι ευθύνη του οδηγού να διατηρεί την σωστή πίεση των ελαστικών ακόμη και εάν το ξεφούσκωμα δεν έχει φτάσει το επίπεδο που ενεργοποιεί το ενδεικτικό φως TPMS.

Πρόσθετες πληροφορίες

- Το TPMS δεν παρακολουθεί την πίεση του ελαστικού της ρεζέρβας.
- Το TPMS θα ενεργοποιηθεί μόνο όταν το αυτοκίνητο κινείται με πάνω από 25 χλμ / ώρα. Επίσης, αυτό το σύστημα μπορεί να μην ανιχνεύσει ξαφνική πτώση της πίεσης του ελαστικού (για παράδειγμα σκασμένο λάστιχο κατά την οδήγηση).
- Το ενδεικτικό φως TPMS μπορεί να μην σβήσει

αυτόματα όταν ρυθμίσετε την πίεση του ελαστικού. Αφού φουσκώσετε το ελαστικό στην συνιστώμενη πίεση κρύου ελαστικού, κάνετε επαναφορά των πιέσεων ελαστικών που είναι καταχωρημένες στο αυτοκίνητό σας και σβήστε το ενδεικτικό φως TPMS. Μετά οδηγήστε το αυτοκίνητο με ταχύτητα πάνω από 25 χλμ / ώρα για να καλιμπραριστεί το TPMS.

- Ανάλογα με την αλλαγή στην εξωτερική θερμοκρασία, το ενδεικτικό φως TPMS μπορεί να ανάψει ακόμη και εάν η πίεση του ελαστικού έχει ρυθμιστεί σωστά. Όταν τα ελαστικά θα είναι κρύα, ρυθμίστε την πίεση του ελαστικού στην συνιστώμενη πίεση ΚΡΥΟΥ ελαστικού και πάλι και μετά επαναφέρετε το TPMS.
- Εάν το TPMS δεν λειτουργεί σωστά, το προειδοποιητικό φως χαμηλής πίεσης ελαστικού θα ανάψει για περίπου 1 λεπτό όταν βάλετε τον διακόπτη της μίζας στην θέση ON. Το φως θα παραμείνει αναμμένο μετά το περίπου 1 λεπτό. Ζητήστε τον έλεγχο και εάν απαιτείται την επισκευή του συστήματος από εξουσιοδοτημένο συνεργείο Nissan ή εξειδικευμένο συνεργείο.

ΠΡΟΕΙΔΟΠΟΙΗΣΗ

- **Εάν το σύστημα TPMS δεν λειτουργεί σωστά, επισκεφθείτε το ταχύτερο δυνατό εξουσιοδοτημένο συνεργείο Nissan ή εξειδικευμένο συνεργείο.**
- **Εάν το ενδεικτικό φως TPMS ανάβει ενώ οδηγείτε:**
  - **αποφύγετε τους απότομους χειρισμούς του τιμονιού**
  - **αποφύγετε το απότομο φρενάρισμα**
  - **μειώστε την ταχύτητα του αυτοκινήτου**
  - **βγείτε από τον δρόμο σε ασφαλές σημείο**
  - **σταματήστε το αυτοκίνητο το δυνατό συντομότερο.**
- **Η οδήγηση με λάστιχα με χαμηλή πίεση μπορεί να δημιουργήσει μόνιμη ζημιά στα λάστιχα και αυξάνει την πιθανότητα σκασίματος ελαστικού. Μπορεί να προκληθεί σοβαρή ζημιά στο αυτοκίνητο που να οδηγήσει σε ατύχημα και σοβαρό τραυματισμό.**
- **Ελέγχετε την πίεση και στα τέσσερα ελαστικά. Ρυθμίζετε την πίεση στην συνιστώμενη πίεση ΚΡΥΩΝ ελαστικών που φαίνεται στο πινακιδάκι των ελαστικών ώστε να σβήσει το ενδεικτικό φως πίεσης ελαστικών. Εάν έχετε σκασμένο λάστιχο, αντικαταστήστε το με την ρεζέρβα το συντομότερο δυνατό. (Δείτε το «Σκασμένο λάστιχο» στο κεφάλαιο «6. Σε περίπτωση ανάγκης» για την αλλαγή του σκασμένου ελαστικού).**
- **Όταν βάλετε την ρεζέρβα ή αλλάξετε τον τροχό, το TPMS δεν θα λειτουργήσει και το ενδεικτικό φως TPMS θα αναβοσβήσει για περίπου 1 λεπτό. Το φως θα παραμείνει αναμμένο μετά το 1 λεπτό. Βεβαιωθείτε ότι ακολουθήσατε όλες τις οδηγίες για την αντικατάσταση του τροχού και την σωστή τοποθέτηση του συστήματος TPMS.**
- **Η αντικατάσταση των ελαστικών με άλλα διαφορετικών προδιαγραφών από αυτά που ορίζει η NISSAN θα μπορούσε να επηρεάσει την σωστή λειτουργία του TPMS.**
- **Μπορείτε να χρησιμοποιήσετε το Γνήσιο NISSAN Στεγανοποιητικό Κιτ Επισκευής Ελαστικού ή ισάξιο την προσωρινή επισκευή του ελαστικού σας. Μην βάζετε οποιοδήποτε άλλο υγρό ελαστικών ή στεγανοποιητικό ελαστικού αεροζόλ μέσα στα ελαστικά καθώς αυτό μπορεί να προκαλέσει δυσλειτουργία στους αισθητήρες πίεσης των ελαστικών.**

ΠΡΟΣΟΧΗ

- **Εάν οδηγήσετε το αυτοκίνητο με σκασμένο ελαστικό μπορεί να προκληθεί ζημιά στον αισθητήρα TPMS αυτού του ελαστικού.**
- **Το TPMS μπορεί να μην λειτουργήσει κανονικά όταν οι τροχοί είναι εξοπλισμένοι με αλυσίδες χιονιού ή οι τροχοί είναι θαμμένοι στο χιόνι.**
- **Μην τοποθετείτε μεταλλικό φιλμ ή άλλα μεταλλικά μέρη (κεραία κλπ) στα παράθυρα. Αυτό μπορεί να προκαλέσει κακή λήψη των σημάτων από τους αισθητήρες πίεσης ελαστικών και το TPMS δεν θα λειτουργεί σωστά.**

  Ορισμένες μονάδες και μεταδότες μπορεί προσωρινά να παρεμβληθούν στην λειτουργία του TPMS και να προκαλέσουν το ενδεικτικό φως του TPMS να ανάψει. Ορισμένα παραδείγματα είναι:
  - **Εγκαταστάσεις ή ηλεκτρικές συσκευές που χρησιμοποιούν παρόμοιες ραδιοσυχνότητες κοντά στο αυτοκίνητο.**
  - **Εάν ένας μεταδότης που είναι καθορισμένος σε παρόμοιες συχνότητες χρησιμοποιείται μέσα ή κοντά στο αυτοκίνητο.**

– **Εάν ένας υπολογιστής (ή παρόμοιος εξοπλισμός) ή ένας μετατροπέας DC/AC χρησιμοποιείται μέσα ή κοντά στο αυτοκίνητο.**

- **Όταν φουσκώνετε τα ελαστικά και ελέγχεται την πίεση των ελαστικών ποτέ μην λυγίζετε τις βαλβίδες.**
- **Για την στερέωση των αισθητήρων TPMS στους τροχούς έχουν τοποθετηθεί ειδικές αλουμινένιες βαλβίδες. Ο αισθητήρας TPMS είναι στερεωμένος στους τροχούς με ένα παξιμάδι. Το παξιμάδι χρειάζεται σωστή τοποθέτηση με δύναμη σφυξίματος των 7,5 +/- 0,5 Nm. Εάν ο αισθητήρας TPMS σφιχτεί υπερβαίνοντας το όριο, υπάρχει μία πιθανότητα να πάθει ζημιά η στεφάνη του αισθητήρα. Εάν ο αισθητήρας σφιχτεί κάτω από το όριο, υπάρχει η πιθανότητα να υπάρξει διαρροή αέρα.**
- **Χρησιμοποιήστε γνήσιες Nissan ή ισάξιες τάπες βαβλίδων που συμμορφώνονται με τις προδιαγραφές που έχουν οι τάπες βαλβίδων που είναι τοποθετημένες από το εργοστάσιο.**
- **Μην χρησιμοποιείτε μεταλλικές τάπες βαλβίδων.**
- **Βάλτε σωστά τις τάπες των βαλβίδων. Χωρίς τις τάπες των βαλβίδων μπορεί να πάθουν ζημιά οι βαλβίδες και οι αισθητήρες του συστήματος παρακολούθησης πίεσης ελαστικών.**
- **Μην κάνετε ζημιά στις βαλβίδες και τους αισθητήρες όταν αποθηκεύετε τους τροχούς ή τοποθετείτε διαφορετικά ελαστικά.**
- **Αντικαθιστάτε τις βαλβίδες αλουμινίου κάθε έξι χρόνια (για παράδειγμα στην αλλαγή των ελαστικών). Όταν έχουν αφαιρεθεί οι βαλβίδες αλουμινίου δεν μπορούν να χρησιμοποιηθούν πάλι και πρέπει να αντικατασταθούν. Οι αισθητήρες TPMS μπορούν να χρησιμοποιηθούν πάλι.**
- **Προσέχετε όταν χρησιμοποιείτε εξοπλισμό για το φούσκωμα των ελαστικών με μακρύ σωλήνα παροχής αέρα καθώς μπορεί η πίεση που ασκείται από το μακρύ ρύγχος να κάνει ζημιά στην βαλβίδα.**

Οδηγός αντιμετώπισης προβλημάτων

Ενδεικτικά φώτα TPMS	Πιθανή αιτία	Συνιστώμενη ενέργεια
	Χαμηλή πίεση ελαστικού Σημείωση: Συνήθως η πίεση του ελαστικού μειώνεται φυσιολογικά	Φουσκώστε το ελαστικό στην σωστή πίεση.
	Δεν έχει ανιχνευτεί γνήσιος αισθητήρας TPMS της Nissan σε έναν ή περισσότερους τροχούς	Ελέγξτε εάν υπάρχουν οι αισθητήρες TPMS. Εάν λείπει κάποιος αισθητήρας, τοποθετήστε γνήσιο αισθητήρα TPMS της Nissan.
	Λόγω εξωτερικών πηγών υπάρχει παρεμβολή στη επικοινωνία ανάμεσα στους αισθητήρες TPMS των τροχών και τον δέκτη TPMS.	Οδηγήστε μακριά από την περιοχή της παρεμβολής
	Δυσλειτουργία τμημάτων του TPMS	Εάν το πρόβλημα επιμένει αποτανθείτε σε εξουσιοδοτημένο συνεργείο Nissan ή εξειδικευμένο συνεργείο

Για πρόσθετες πληροφορίες σχετικά με το προειδοποιητικό φως χαμηλής πίεσης ελαστικού δείτε το «Προειδοποιητικά / Ενδεικτικά φώτα και βομβητές» στο κεφάλαιο «2. Όργανα και χειριστήρια».

Διαδικασία ρύθμισης TPMS

Για να διατηρήσετε την σωστή λειτουργία του TPMS, θα πρέπει να γίνει επαναφορά των αισθητήρων του TPMS όταν:

- Έχει ρυθμιστεί η πίεση των ελαστικών

  ΣΗΜΕΙΩΣΗ

  Ρυθμίστε την πίεση στην συνιστώμενη πίεση κρύου ελαστικού

- Έχει αντικατασταθεί ένα ελαστικό, ένας τροχός ή ένας αισθητήρας.

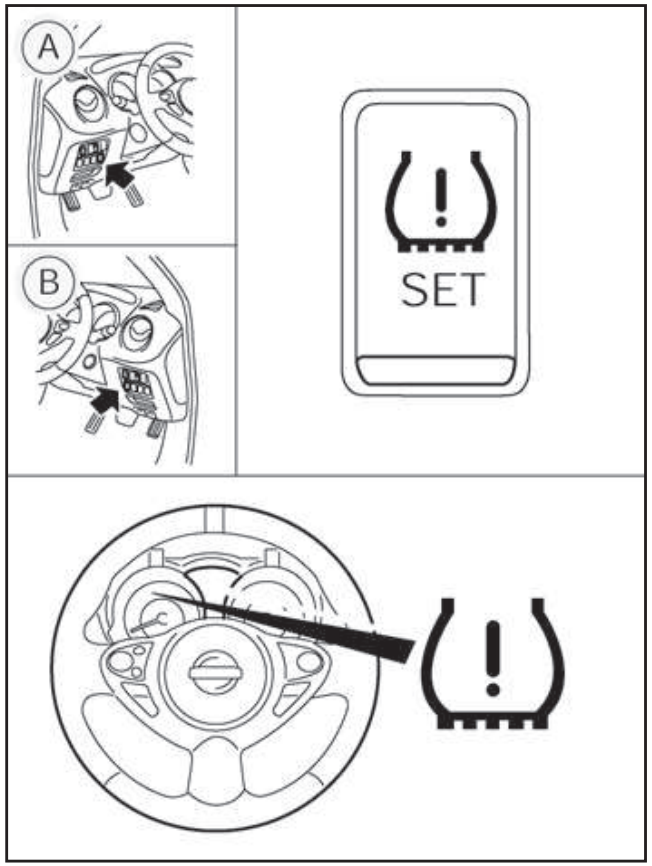

(A) Δεξιοτίμονο

(B) Αριστεροτίμονο

Ακολουθήστε την παρακάτω διαδικασία για να επαναφέρετε τους αισθητήρες του TPMS.

1. Παρκάρετε το αυτοκίνητο σε ασφαλές σημείο μακριά από την κίνηση.
2. Στα μοντέλα με μηχανικό σαζμάν: Δέστε το χειρόφρενο και βάλτε τον επιλογέα ταχυτήτων στη νεκρά.

   Στα μοντέλα με αυτόματο σαζμάν: Δέστε το χειρόφρενο και μετακινήστε τον επιλογέα ταχυτήτων στην θέση P (παρκάρισμα).
3. Σβήστε τον κινητήρα.
4. Βάλτε τον διακόπτη της μίζας στην θέση ON. Μην βάλετε μπροστά τον κινητήρα.
5. Πατήστε και κρατήστε το κουμπί ρύθμισης SET για 3 δευτερόλεπτα.

   Το φως του TPMS θα αναβοσβήσει 3 φορές για να δείξει ότι έγινε η επανεκκίνηση.
6. Για να ολοκληρώσετε την διαδικασία, βάλτε μπροστά τον κινητήρα και οδηγήστε το αυτοκίνητο με ταχύτητες πάνω από τα 25 χλμ/λώρα.

Για περισσότερες πληροφορίες για το προειδοποιητικό φως χαμηλής πίεσης ελαστικού δείτε το «Προειδοποιητικά / Ενδεικτικά φώτα και βομβητές» στο κεφάλαιο «2. Όργανα και χειριστήρια».

ΣΥΣΤΗΜΑ ΥΠΕΡΣΥΜΠΙΕΣΤΗ (TURBO) (μοντέλα με κινητήρα πετρελαίου)

Το σύστημα του turbo χρησιμοποιεί λάδι μηχανής για την λίπανση και ψύξη των περιστρεφόμενων μερών του. Η τουρμπίνα του υπερσυμπιεστή γυρίζει σε εξαιρετικά υψηλές στροφές και ζεσταίνεται πολύ. Είναι αυτονόητο ότι πρέπει να συντηρείται μία παροχή καθαρού τρεχούμενου λαδιού μέσα στον συμπιεστή. Για τον λόγο αυτό, μία ξαφνική διακοπή της παροχής λαδιού μπορεί να προκαλέσει πρόβλημα στον υπερσυμπιεστή.

Για να εξασφαλίσετε την παρατεταμένη ζωή και απόδοση του turbo είναι λογικό να συμμορφωθείτε με τις παρακάτω διαδικασίες συντήρησης:

ΣΗΜΕΙΩΣΗ

Το διάστημα συντήρησης θα μειωθεί γρηγορότερα με συγκεκριμένους τύπους οδήγησης, ιδιαίτερα στις χαμηλές ταχύτητες σε συνθήκες πόλης.

ΠΡΟΣΟΧΗ

- **Αλλάζετε το λάδι μηχανής του πετρελαιοκινητήρα με turbo όπως αναφέρεται στο πρόγραμμα συντήρησης που σας δίνεται ξεχωριστά στο Βιβλίο Εγγύησης και Αρχείο Συντήρησης.**
- **Χρησιμοποιείτε μόνο το συνιστώμενο λάδι μηχανής. Δείτε σχετικά το κεφάλαιο «9. Τεχνικές πληροφορίες».**
- **Εάν έχετε οδηγήσει το αυτοκίνητο με συνεχή υψηλή ταχύτητα, αφήστε την μηχανή να δουλέψει για λίγο στο ρελαντί πριν την σβήσετε.**
- **Μην δουλεύετε την μηχανή σε υψηλές στροφές αμέσως μόλις βάλετε μπροστά το αυτοκίνητο.**

ΠΡΟΦΥΛΑΞΕΙΣ ΓΙΑ ΤΗΝ ΟΔΗΓΗΣΗ ΣΤΟΝ ΔΡΟΜΟ ΚΑΙ ΕΚΤΟΣ ΔΡΟΜΟΥ

Τα αυτοκίνητα αυτού του τύπου (Utility) παρουσιάζουν σημαντικά υψηλότερο ποσοστό τουμπαρισμάτων από ότι οι άλλοι τύποι αυτοκινήτων.

Έχουν υψηλότερη απόσταση του κάτω μέρους τους από το έδαφος από αυτή των επιβατικών αυτοκινήτων, προκειμένου να μπορούν να χρησιμοποιηθούν σε διάφορες λειτουργίες τόσο στην άσφαλτο όσο και εκτός δρόμου. Για τον λόγο αυτό έχουν υψηλότερο κέντρο βάρους από τα κανονικά αυτοκίνητα. Ένα πλεονέκτημα της υψηλότερης απόστασης από το έδαφος είναι ότι έχετε καλύτερη θέα του δρόμου που σας επιτρέπει να προλαμβάνετε τα προβλήματα. Ωστόσο, δεν είναι σχεδιασμένα για να στρίβουν με τις ίδιες ταχύτητες που στρίβουν τα συμβατικά αυτοκίνητα όπως και τα χαμηλωμένα σπορ αυτοκίνητα δεν είναι σχεδιασμένα να αποδίδουν ικανοποιητικά στις συνθήκες εκτός δρόμου. Εάν είναι δυνατόν, αποφύγετε τις απότομες στροφές ή τις κοφτές μανούβρες, ιδιαίτερα στις υψηλές ταχύτητες. Όπως συμβαίνει και με άλλα αυτοκίνητα αυτού του τύπου, εάν δεν οδηγείτε το αυτοκίνητο σωστά μπορεί να χάσετε τον έλεγχό του ή να τουμπάρετε.

Δείτε το «Οδήγηση στους 4 τροχούς (4WD) (όπου υπάρχει)» παρακάτω, για περισσότερες λεπτομέρειες.

ΦΡΟΝΤΙΔΑ ΣΤΗΝ ΟΔΗΓΗΣΗ

Θεωρείται αυτονόητο ότι πρέπει να οδηγείτε το αυτοκίνητό σας προσαρμοζόμενοι στις συνθήκες τόσο για την ασφάλεια όσο και για την άνεσή σας. Σαν οδηγός, θα πρέπει να είστε αυτός που γνωρίζει καλύτερα πως να οδηγήσει ανάλογα με τις περιστάσεις.

ΞΕΚΙΝΗΜΑ ΜΕ ΚΡΥΟ ΚΙΝΗΤΗΡΑ

Λόγω του υψηλού ρελαντί όταν ο κινητήρας είναι κρύος, θα πρέπει να είστε ιδιαίτερα προσεκτικός όταν αλλάζετε ταχύτητα μόλις βάλετε μπροστά το αυτοκίνητο και κατά την διάρκεια της περιόδου προθέρμανσης του κινητήρα.

ΦΟΡΤΩΣΗ ΤΩΝ ΑΠΟΣΚΕΥΩΝ

Τα φορτία, η κατανομή τους και η χρήση εξαρτημάτων (κοτσαδόρος, σχάρα οροφής κλπ.) θα αλλάξουν σημαντικά τα χαρακτηριστικά οδήγησης του αυτοκινήτου σας. Το στυλ της οδήγησης και η ταχύτητα θα πρέπει να αλλάξουν σύμφωνα με τις περιστάσεις.

ΟΔΗΓΗΣΗ ΣΕ ΒΡΕΓΜΕΝΟ ΔΡΟΜΟ

- Αποφύγετε τις απότομες εκκινήσεις και επιταχύνσεις και τα απότομα φρεναρίσματα.
- Αποφύγετε να στρίβετε ή να αλλάζετε λωρίδα απότομα.
- Θα πρέπει να κρατάτε μεγαλύτερη απόσταση από τα προπορευόμενα αυτοκίνητα.

Όταν το νερό καλύπτει την επιφάνεια του δρόμου με λακκούβες ή μικρά ρυάκια κλπ., μειώστε ταχύτητα για να αποφύγετε το γλίστρημα πάνω στο νερό

που θα προκαλέσει απώλεια του ελέγχου του αυτοκινήτου. Τα φαγωμένα λάστιχα αυξάνουν τον κίνδυνο.

ΟΔΗΓΗΣΗ ΣΕ ΧΕΙΜΕΡΙΝΕΣ ΣΥΝΘΗΚΕΣ

- Οδηγείτε προσεκτικά.
- Αποφύγετε τις απότομες εκκινήσεις, τις απότομες επιταχύνσεις και τα απότομα φρεναρίσματα.
- Αποφύγετε τις απότομες στροφές ή αλλαγές λωρίδας.
- Αποφύγετε τους απότομους χειρισμούς του τιμονιού.
- Θα πρέπει να κρατάτε μεγαλύτερη απόσταση από τα προπορευόμενα αυτοκίνητα.

ΠΡΟΕΙΔΟΠΟΙΗΣΗ

Ποτέ μην αφαιρείτε το κλειδί ή γυρίζετε τον διακόπτη της μίζας στην θέση LOCK ενώ οδηγείτε. Το τιμόνι θα κλειδώσει και μπορεί ο οδηγός να χάσει τον έλεγχο του αυτοκινήτου. Αυτό θα μπορούσε να έχει σαν αποτέλεσμα σοβαρή ζημιά στο αυτοκίνητο ή προσωπικό τραυματισμό.

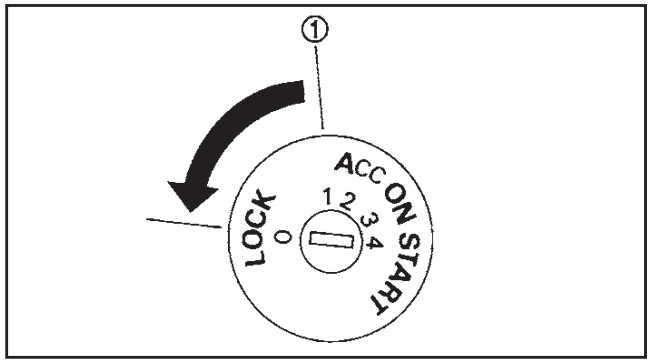

(1) OFF

Ο διακόπτης έχει μία μονάδα αντικλεπτικής κλειδαριάς τιμονιού.

Υπάρχει μία θέση OFF (1) ανάμεσα στην θέση LOCK και την θέση ACC, αν και δεν φαίνεται στον κύλινδρο της κλειδαριάς. Όταν ο διακόπτης της μίζας είναι στην θέση OFF, το τιμόνι δεν είναι κλειδωμένο.

ΜΗΧΑΝΙΚΟ ΣΑΖΜΑΝ (MT)

Για να κλειδώσετε το τιμόνι, γυρίστε τον διακόπτη της μίζας στην θέση LOCK και βγάλτε το κλειδί από τον διακόπτη. Στην συνέχεια γυρίστε το τιμόνι δεξιά. Για λεπτομέρειες δείτε το «Κλειδαριά τιμονιού» πιο κάτω.

Το κλειδί μπορεί να αφαιρεθεί από τον διακόπτη της μίζας μόνο όταν ο διακόπτης είναι στην θέση LOCK (Κανονική θέση παρκαρίσματος) (0).

XTRONIC CVT

Η κλειδαριά της μίζας είναι σχεδιασμένη ώστε ο διακόπτης να μην μπορεί να γυρίσει στην θέση LOCK, έως ότου ο επιλογέας ταχυτήτων μετακινηθεί στην θέση P (παρκάρισμα). Όταν μετακινείτε τον διακόπτη της μίζας στην θέση LOCK, για να βγάλετε το κλειδί από τον διακόπτη της μίζας, βεβαιωθείτε ότι ο επιλογέας ταχυτήτων είναι στην θέση P (παρκάρισμα).

Όταν ο διακόπτης της μίζας δεν μπορεί να γυρίσει στην θέση LOCK:

1. Μετακινήστε τον επιλογέα ταχυτήτων στην θέση P (παρκάρισμα).
2. Γυρίστε τον διακόπτη της μίζας ελαφρά προς την κατεύθυνση ON.
3. Γυρίστε τον διακόπτη της μίζας στην θέση LOCK.
4. Βγάλτε το κλειδί από τον διακόπτη της μίζας.
5. Γυρίστε το τιμόνι δεξιά για να κλειδώσει.

Εάν ο διακόπτης της μίζας γυρίσει στην θέση LOCK, ο επιλογέας ταχυτήτων δεν μπορεί να μετακινηθεί στην θέση P (παρκάρισμα). Ο επιλογέας ταχυτήτων μπορεί να μετακινηθεί εάν ο διακόπτης της μίζας είναι στην θέση ON, με το πεντάλ του φρένου πατημένο.

ΚΛΕΙΔΑΡΙΑ ΤΙΜΟΝΙΟΥ

Για να κλειδώσετε το τιμόνι

1. Γυρίστε τον διακόπτη της μίζας στην θέση LOCK.
2. Βγάλτε το κλειδί από τον διακόπτη της μίζας.
3. Γυρίστε το τιμόνι κατά 1/6 της στροφής δεξιά από την ευθεία θέση.

Για να ξεκλειδώσετε το τιμόνι

1. Βάλτε το κλειδί στον διακόπτη της μίζας.
2. Γυρίστε απαλά τον διακόπτη της μίζας ενώ περιστρέφετε ελαφρά το τιμόνι δεξιά και αριστερά.

ΘΕΣΕΙΣ ΚΛΕΙΔΙΟΥ

LOCK (Κανονική θέση παρκαρίσματος) (0)

Το κλειδί μπορεί να βγει μόνο όταν είναι σε αυτή την θέση.

Το τιμόνι μπορεί να κλειδώσει μόνο σε αυτή την θέση.

“OFF” (1)

Η μηχανή σβήνει, χωρίς να κλειδώσει το τιμόνι.

ACC (Αξεσουάρ) (2)

Η θέση αυτή ενεργοποιεί τα ηλεκτρικά αξεσουάρ, όπως το ραδιόφωνο, χωρίς να πάρει μπροστά η μηχανή.

ON (Κανονική θέση λειτουργίας) (3)

Η θέση αυτή ανάβει το σύστημα της ανάφλεξης και τα ηλεκτρικά αξεσουάρ.

START (4)

Ενεργοποιείται η μίζα της μηχανής και η μηχανή θα πάρει μπροστά. Αφήστε το κλειδί αμέσως μόλις πάρει μπροστά η μηχανή. Θα επιστρέψει στην θέση ON.

ΠΡΟΣΟΧΗ

Αφήστε την μίζα αμέσως μόλις πάρει μπροστά η μηχανή.

ΣΗΜΕΙΩΣΗ

Μοντέλα με Σύστημα Σβησίματος / Εκκίνησης:

Στο τέλος του ταξιδιού γυρίστε τον διακόπτη της μίζας στην θέση OFF για να αποφύγετε το άδειασμα της μπαταρίας. Το Σύστημα Σβησίματος / Εκκίνησης δεν σβήνει αυτόματα την μίζα.

ΠΙΕΖΟΜΕΝΟ ΚΟΥΜΠΙ ΔΙΑΚΟΠΤΗ ΜΙΖΑΣ (μοντέλο με σύστημα Έξυπνου Κλειδιού)

ΠΡΟΦΥΛΑΞΕΙΣ ΓΙΑ ΤΗΝ ΧΡΗΣΗ ΤΟΥ ΠΙΕΖΟΜΕΝΟΥ ΚΟΥΜΠΙΟΥ ΔΙΑΚΟΠΤΗ ΜΙΖΑΣ

ΠΡΟΕΙΔΟΠΟΙΗΣΗ

Μην χειρίζεστε το πιεζόμενο κουμπί διακόπτη μίζας ενώ οδηγείτε το αυτοκίνητο εκτός εάν παραστεί ανάγκη. (Η μηχανή θα σταματήσει εάν πατήσετε τον διακόπτη της μίζας 3 διαδοχικές φορές ή εάν πατήσετε τον διακόπτη και τον κρατήσετε για περισσότερα από 2 δευτερόλεπτα). Το τιμόνι μπορεί να κλειδώσει και να κάνει τον οδηγό να χάσει τον έλεγχο του αυτοκινήτου. Αυτό μπορεί να έχει σαν αποτέλεσμα σοβαρή ζημιά στο αυτοκίνητο ή τραυματισμό.

Πριν βάλετε σε λειτουργία τον διακόπτη της μίζας, βεβαιωθείτε ότι έχετε μετακινήσει τον επιλογέα ταχυτήτων στην θέση P (παρκάρισμα).

ΣΥΣΤΗΜΑ ΕΞΥΠΝΟΥ ΚΛΕΙΔΙΟΥ

Το σύστημα του Έξυπνου Κλειδιού μπορεί να λειτουργήσει τον διακόπτη της μίζας χωρίς να βγάλετε το κλειδί από την τσέπη ή την τσάντα σας. Το περιβάλλον λειτουργίας και / οι συνθήκες μπορεί να επηρεάσουν την λειτουργία του συστήματος του Έξυπνου Κλειδιού.

ΠΡΟΣΟΧΗ

- **Να είστε σίγουρος ότι έχετε το Έξυπνο Κλειδί πάνω σας όταν βάζετε σε λειτουργία το αυτοκίνητο.**
- **Ποτέ μην αφήνετε το Έξυπνο Κλειδί μέσα στο αυτοκίνητο όταν βγαίνετε από αυτό.**

- **Εάν αδειάσει η μπαταρία του αυτοκινήτου, ο διακόπτης της μίζας δεν μπορεί να αλλάξει από την θέση LOCK και εάν το τιμόνι είναι κλειδωμένο δεν μπορεί να μετακινηθεί. Φορτίστε την μπαταρία το συντομότερο δυνατό. (Δείτε το «Ξεκίνημα με βοηθητική μπαταρία» στο κεφάλαιο «6. Σε περίπτωση ανάγκης).**

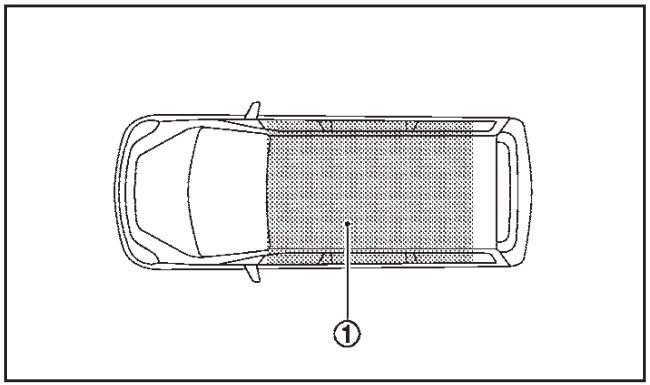

Ακτίνα λειτουργίας

Το Έξυπνο Κλειδί μπορεί να χρησιμοποιηθεί για να βάλετε μπροστά την μηχανή μόνο όταν το Έξυπνο Κλειδί είναι μέσα στην προδιαγεγραμμένη ακτίνα λειτουργίας (1) όπως φαίνεται στην εικόνα.

Όταν η μπαταρία του Έξυπνου Κλειδιού είναι σχεδόν άδεια ή υπάρχουν ισχυρά ραδιοκύματα κοντά την θέση λειτουργίας, η ακτίνα λειτουργίας του Έξυπνου Κλειδιού μικραίνει και μπορεί αυτό να μην λειτουργήσει σωστά.

Εάν το Έξυπνο Κλειδί είναι μέσα στην ακτίνα λειτουργίας είναι δυνατό για οποιονδήποτε, ακόμη και για κάποιον που δεν μεταφέρει το Έξυπνο Κλειδί, να πατήσει τον διακόπτη της μίζας και να βάλει μπροστά την μηχανή.

- Η περιοχή του χώρου αποσκευών δεν συμπεριλαμβάνεται μέσα στην ακτίνα λειτουργίας για το ξεκίνημα της μηχανής.
- Εάν το Έξυπνο Κλειδί είναι πάνω στο ταμπλό, μέσα στο ντουλαπάκι, στην θήκη της πόρτας ή σε γωνία του εσωτερικού χώρου, μπορεί να μην λειτουργήσει.
- Εάν το Έξυπνο Κλειδί έχει τοποθετηθεί κοντά στην πόρτα ή σε παράθυρο από το εξωτερικό του αυτοκινήτου, μπορεί να μην λειτουργήσει.

ΑΥΤΟΜΑΤΟ ΣΑΖΜΑΝ (Xtronic CVT)

Η κλειδαριά της μίζας είναι σχεδιασμένη ώστε ο διακόπτης της μίζας να μην μπορεί να αλλάξει από την θέση LOCK έως ότου ο επιλογέας ταχυτήτων μετακινηθεί στην θέση P (παρκάρισμα). Όταν πατάτε τον διακόπτη της μίζας στην θέση OFF, βεβαιωθείτε ότι ο επιλογέας ταχυτήτων είναι στην θέση P (παρκάρισμα).

Όταν ο διακόπτης της μίζας δεν μπορεί να αλλάξει στην θέση LOCK:

1. Μετακινήστε τον επιλογέα ταχυτήτων στην θέση P (παρκάρισμα).
2. Πατήστε τον διακόπτη της μίζας στην θέση OFF.
3. Ανοίξτε την πόρτα. Ο διακόπτης της μίζας θα αλλάξει στην θέση LOCK.

Εάν ο διακόπτης της μίζας έχει αλλάξει στην θέση LOCK, ο επιλογέας ταχυτήτων δεν μπορεί να κινηθεί από την θέση P (παρκάρισμα). Ο επιλογέας ταχυτήτων μπορεί να κινηθεί εάν ο διακόπτης της μίζας είναι στην θέση ON με το πεντάλ του φρένου πατημένο.

ΚΛΕΙΔΑΡΙΑ ΤΙΜΟΝΙΟΥ

Ο διακόπτης της μίζας διαθέτει μονάδα αντικλεπτικής κλειδαριάς τιμονιού.

Για να κλειδώσετε το τιμόνι

1. Πατήστε τον διακόπτη της μίζας στην θέση OFF όπου η ένδειξη της θέσης του διακόπτη της μίζας δεν θα ανάβει.
2. Ανοίξτε ή κλείστε την πόρτα. Ο διακόπτης της μίζας γυρίζει στην θέση LOCK.
3. Γυρίστε το τιμόνι κατά 1/6 της στροφής από την ευθεία θέση, προς τα αριστερά ή προς τα δεξιά.

Για να ξεκλειδώσετε το τιμόνι

Πατήστε τον διακόπτη της μίζας και το τιμόνι θα ξεκλειδώσει αυτόματα.

ΠΡΟΣΟΧΗ

- **Εάν η μπαταρία του αυτοκινήτου είναι άδεια, ο διακόπτης της μίζας δεν μπορεί να αλλάξει από την θέση LOCK.**
- **Εάν ο διακόπτης της μίζας δεν αλλάζει από την θέση LOCK, πατήστε πάλι τον διακόπτη της μίζας ενώ περιστρέφετε το τιμόνι ελαφρά προς τα δεξιά ή τα αριστερά.**

ΘΕΣΕΙΣ ΤΟΥ ΔΙΑΚΟΠΤΗ ΤΗΣ ΜΙΖΑΣ

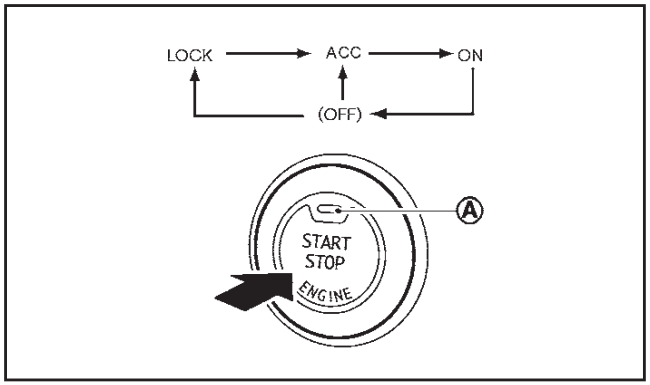

Όταν ο διακόπτης της μίζας πατηθεί χωρίς να πατάτε το πεντάλ του φρένου, η θέση του θα αλλάξει ως εξής:

- Πατήστε μία φορά για να αλλάξει στο ACC.
- Πατήστε δύο φορές για να αλλάξει στο ON.
- Πατήστε τρεις φορές για να αλλάξει στο OFF.
- Πατήστε τέσσερις φορές για να επιστρέψει στο ACC.
- Ανοίξτε ή κλείστε οποιαδήποτε πόρτα για να επιστρέψει στο LOCK από την θέση OFF.

Το ενδεικτικό φως (A) στον διακόπτη της μίζας ανάβει όταν ο διακόπτης της μίζας είναι στην θέση ACC ή ON.

Θέση LOCK

Ο διακόπτης της μίζας και η κλειδαριά του τιμονιού μπορούν να κλειδώσουν μόνο σε αυτή την θέση.

Θέση ACC

Στην θέση αυτή λειτουργούν τα ηλεκτρικά αξεσουάρ χωρίς να λειτουργεί η μηχανή.

Θέση ON

Στην θέση αυτή ανάβει το σύστημα ανάφλεξης και τα ηλεκτρικά αξεσουάρ χωρίς να παίρνει μπρος η μηχανή.

Θέση OFF

Σβήνει η μηχανή χωρίς να κλειδώσει το τιμόνι.

ΠΡΟΕΙΔΟΠΟΙΗΣΗ

Ποτέ μην πατάτε τον διακόπτη της μίζας στην θέση OFF ενώ οδηγείτε το αυτοκίνητο Το τιμόνι μπορεί να κλειδώσει και να κάνει τον οδηγό να χάσει τον έλεγχο του αυτοκινήτου. Αυτό μπορεί να έχει σαν αποτέλεσμα σοβαρή ζημιά στο αυτοκίνητο ή τραυματισμό.

ΠΡΟΣΟΧΗ

Μην αφήνετε το αυτοκίνητο για μεγάλα χρονικά διαστήματα με τον διακόπτη της μίζας στην θέση ACC ή ON όταν δεν λειτουργεί η μηχανή. Αυτό μπορεί να αδειάσει την μπαταρία.

ΣΗΜΕΙΩΣΗ

Μοντέλα με Σύστημα Σβησίματος / Εκκίνησης:

Στο τέλος του ταξιδιού γυρίστε τον διακόπτη της μίζας στην θέση OFF για να αποφύγετε το άδειασμα της μπαταρίας. Το Σύστημα Σβησίματος / Εκκίνησης δεν σβήνει αυτόματα την μίζα.

ΑΔΕΙΑ ΜΠΑΤΑΡΙΑ ΕΞΥΠΝΟΥ ΚΛΕΙΔΙΟΥ

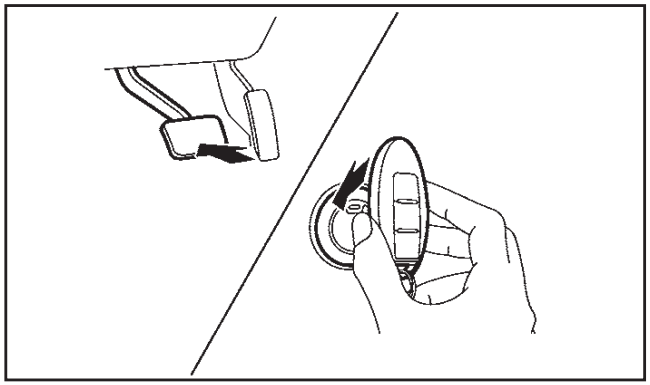

Εάν η μπαταρία του Έξυπνου Κλειδιού αδειάσει ή οι συνθήκες περιβάλλοντος παρεμβάλλονται στην λειτουργία του Έξυπνου Κλειδιού, βάλτε μπρσοτά την μηχανή σύμφωνα με την παρακάτω διαδικασία:

1. Μετακινήστε τον επιλογέα ταχυτήτων στην θέση P (παρκάρισμα).
2. Πατήστε σταθερά το πεντάλ του φρένου.
3. Ακουμπήστε τον διακόπτη της μίζας με το Έξυπνο Κλειδί (όπως φαίνεται στην εικόνα). (Ένας βομβητής θα ηχήσει).
4. Πατήστε τον διακόπτη της μίζας ενώ πατάτε το πεντάλ του φρένου, μέσα σε 10 δευτερόλεπτα από την στιγμή που ηχήσει ο βομβητής. Ο κινητήρας θα ξεκινήσει.

Αφού κάνετε το βήμα 3, όταν ο διακόπτης της μίζας έχει πατηθεί χωρίς να πατάτε το πεντάλ του φρένου, η θέση του διακόπτη της μίζας θα αλλάξει στο ACC.

ΞΕΚΙΝΗΜΑ ΤΟΥ ΚΙΝΗΤΗΡΑ
(μοντέλο χωρίς σύστημα Έξυπνου Κλειδιού)

ΣΗΜΕΙΩΣΗ

- **Όταν ο διακόπτης της μίζας έχει πατηθεί στην θέση ACC ή ON ο κινητήρας έχει πάρει μπροστά από την παραπάνω διαδικασία, το προειδοποιητικό φως του Έξυπνου Κλειδιού μπορεί να αναβοσβήνει κίτρινο ακόμη και εάν το Έξυπνο Κλειδί είναι μέσα στο αυτοκίνητο. Αυτό δεν είναι δυσλειτουργία. Για να σταματήσετε το προειδοποιητικό φως από το να αναβοσβήνει, ακουμπήστε τον διακόπτη της μίζας με το Έξυπνο Κλειδί πάλι.**
- **Εάν το προειδοποιητικό φως του συστήματος του Έξυπνου Κλειδιού στον μετρητή αναβοσβήνει πράσινο, αντικαταστήστε την μπαταρία το συντομότερο δυνατό. (Δείτε το «Μπαταρία» στο κεφάλαιο «8. Συντήρηση και κάντε το μόνος σας»).**

1. Βάλτε το χειρόφρενο.
2. Πατήστε το πεντάλ του φρένου.
3. **Μοντέλα με Xtronic CVT:**

   Μετακινήστε τον επιλογέα ταχυτήτων στην θέση P (παρκάρισμα) ή N (νεκρά).

   Η μίζα είναι σχεδιασμένη να λειτουργεί μόνο όταν ο επιλογέας ταχυτήτων είναι στην κατάλληλη θέση.

   Μοντέλα με μηχανικό σαζμάν:

   Μετακινήστε τον επιλογέα ταχυτήτων στην Νεκρά και πατήστε το πεντάλ του συμπλέκτη τελείως ενώ βάζετε μπροστά την μηχανή.
4. Για τα μοντέλα με κινητήρα πετρελαίου: Περιμένετε έως ότου σβήσει η ένδειξη προθέρμανσης ⌇.
5. Γυρίστε τον διακόπτη της μίζας στην θέση START για να βάλετε μπροστά την μηχανή, με το πόδι σας εκτός του πεντάλ του γκαζιού.
6. Αφήστε τον διακόπτη της μίζας αμέσως μόλις πάρει μπροστά η μηχανή. Εάν η μηχανή πάρει μπροστά, αλλά δεν λειτουργεί, επαναλάβετε τις παραπάνω διαδικασίες.

   ΣΗΜΕΙΩΣΗ

   – **Μοντέλα με κινητήρα HR16DE:**

     Εάν ο κινητήρας παίρνει πολύ δύσκολα μπροστά επειδή έχει πλημμυρήσει, πατήστε το πεντάλ του γκαζιού τελείως στο πάτωμα και κρατήστε το. Γυρίστε τον διακόπτη της μίζας για 5-6 δευτερόλεπτα και σταματήστε. Αφού έχετε γυρίσει τον διακόπτη της μίζας, αφήστε το πεντάλ του γκαζιού. Στην συνέχεια γυρίστε τον διακόπτη της μίζας, χωρίς να πατάτε το πεντάλ του γκαζιού. Αφήστε τον διακόπτη της μίζας όταν ο κινητήρας πάρει μπροστά. Εάν ο κινητήρας πάρει μπροστά αλλά σβήνει, επαναλάβετε την παραπάνω διαδικασία.

   – **Μοντέλα με κινητήρα MR16DDT ή HRA2DDT:**

     Εάν ο κινητήρας παίρνει δύσκολα μπροστά, στον εξαιρετικά κρύο καιρό ή όταν ξαναβάζετε μπροστά, πατήστε λίγο το πεντάλ του γκαζιού (περίπου κατά 1/3 στο πάτωμα) και κρατήστε το ενώ βάζετε μπροστά τον κινητήρα. Αφήστε τον διακόπτη της μίζας και το πεντάλ του γκαζιού μόλις ο κινητήρας πάρει μπροστά.

ΠΡΟΣΟΧΗ

- **Μην λειτουργείτε την μίζα για περισσότερα από 15 δευτερόλεπτα κάθε φορά. Εάν ο κινητήρας δεν παίρνει μπροστά, γυρίστε τον διακόπτη της μίζας στην θέση OFF και περιμένετε 10 δευτερόλεπτα (βενζινοκίνητα μοντέλα) ή 20 δευτερόλεπτα (πετρελαιοκίνητα μοντέλα), πριν προσπαθήσετε ξανά να βάλετε μπροστά. Διαφορετικά μπορεί να προκληθεί ζημιά στην μίζα.**
- **Εάν είναι απαραίτητο να βάλετε μπροστά τον κινητήρα με βοηθητική μπαταρία και καλώδια, θα πρέπει να ακολουθείτε προσεκτικά τις οδηγίες που αναφέρονται στο κεφάλαιο «6. Σε περίπτωση ανάγκης».**

7. Αφήστε τον κινητήρα να δουλέψει στο ρελαντί για τουλάχιστον 30 δευτερόλεπτα μετά το ξεκίνημα για να ζεσταθεί. Οδηγείτε πρώτα για μία μικρή απόσταση με σταθερή ταχύτητα, ιδιαίτερα εάν ο καιρός είναι κρύος.

ΠΡΟΣΟΧΗ

Όσο το αυτοκίνητο ζεσταίνεται μην βγαίνετε από αυτό αφήνοντάς το ανεπιτήρητο.

ΞΕΚΙΝΗΜΑ ΤΟΥ ΚΙΝΗΤΗΡΑ
(μοντέλο με σύστημα Έξυπνου Κλειδιού)

1. Βάλτε το χειρόφρενο.
2. **Μοντέλα με Xtronic CVT:**

   Πατήστε το πεντάλ του φρένου.

   Μοντέλα με μηχανικό σαζμάν:

   Πατήστε το πεντάλ του συμπλέκτη.

   Η μίζα είναι σχεδιασμένη να λειτουργεί μόνο όταν είναι πατημένος ο συμπλέκτης.
3. **Μοντέλα Xtronic CVT:**

   Μετακινήστε τον επιλογέα ταχυτήτων στην θέση P (παρκάρισμα) ή N (νεκρά).

   Η μίζα είναι σχεδιασμένη να μην λειτουργεί όταν ο επιλογέας ταχυτήτων δεν είναι στην θέση P ή N.
4. Πατήστε και αφήστε τον διακόπτη της μίζας με το πόδι σας εκτός του πεντάλ του γκαζιού ενώ πατάτε το πεντάλ του φρένου (μοντέλα Xtronic CVT) ή το πεντάλ του συμπλέκτη (μοντέλα MT) και η μηχανή θα ξεκινήσει αμέσως.

   Θα πρέπει να έχετε μαζί σας το Έξυπνο Κλειδί όταν χειρίζεστε τον διακόπτη της μίζας.

   Όταν το πεντάλ του φρένου (μοντέλα Xtronic CVT) ή το πεντάλ του συμπλέκτη (μοντέλα MT) δεν είναι πατημένο: Πατήστε τον διακόπτη της μίζας στην θέση ON, πατήστε το πεντάλ του φρένου (μοντέλα Xtronic CVT) ή το πεντάλ του συμπλέκτη (μοντέλα MT) και μετά πατήστε πάλι τον διακόπτη της μίζας για να βάλετε μπροστά τον κινητήρα, χωρίς να πατάτε το πεντάλ του γκαζιού. Μόλις πάρει μπροστά ο κινητήρας, αφήστε αμέσως τον διακόπτη της μίζας.
5. Εάν ο κινητήρας πάρει μπροστά, αλλά δεν λειτουργεί, επαναλάβετε τις παραπάνω διαδικασίες.

ΣΗΜΕΙΩΣΗ

- **Μοντέλα με κινητήρα HR16DE:**

  Εάν ο κινητήρας παίρνει πολύ δύσκολα μπροστά επειδή έχει πλημμυρήσει, πατήστε το πεντάλ του γκαζιού τελείως στο πάτωμα και κρατήστε το. Γυρίστε τον διακόπτη της μίζας για 5-6 δευτερόλεπτα και σταματήστε. Αφού έχετε γυρίσει τον διακόπτη της μίζας, αφήστε το πεντάλ του γκαζιού. Στην συνέχεια γυρίστε τον διακόπτη της μίζας, χωρίς να πατάτε το πεντάλ του γκαζιού. Αφήστε τον διακόπτη της μίζας όταν ο κινητήρας πάρει μπροστά. Εάν ο κινητήρας πάρει μπροστά αλλά σβήνει, επαναλάβετε την παραπάνω διαδικασία.
- **Μοντέλα με κινητήρα MR16DDT ή HRA2DDT:**

  Εάν ο κινητήρας παίρνει δύσκολα μπροστά, στον εξαιρετικά κρύο καιρό ή όταν ξαναβάζετε μπροστά, πατήστε λίγο το πεντάλ του γκαζιού (περίπου κατά 1/3 στο πάτωμα) και κρατήστε το ενώ βάζετε μπροστά τον κινητήρα. Αφήστε τον διακόπτη της μίζας και το πεντάλ του γκαζιού μόλις ο κινητήρας πάρει μπροστά.
- **Για τον κινητήρα πετρελαίου K9K: Πριν πάρει μπροστά ο κινητήρας, ανάβει και σβήνει η ένδειξη προθέρμανσης ᘐ.**

ΠΡΟΣΟΧΗ

- **Αφήστε τον διακόπτη της μίζας αμέσως μόλις πάρει μπροστά ο κινητήρας.**

- **Μην λειτουργείτε την μίζα για περισσότερα από 15 δευτερόλεπτα κάθε φορά. Εάν ο κινητήρας δεν παίρνει μπροστά, πατήστε τον διακόπτη της μίζας στην θέση OFF και περιμένετε 10 δευτερόλεπτα (βενζινοκίνητα μοντέλα) ή 20 δευτερόλεπτα (πετρελαιοκίνητα μοντέλα), πριν προσπαθήσετε ξανά να βάλετε μπροστά. Διαφορετικά μπορεί να προκληθεί ζημιά στην μίζα.**
- **Εάν είναι απαραίτητο να βάλετε μπροστά τον κινητήρα με βοηθητική μπαταρία και καλώδια, θα πρέπει να ακολουθείτε προσεκτικά τις οδηγίες που αναφέρονται στο κεφάλαιο «6. Σε περίπτωση ανάγκης».**

6. Αφήστε τον κινητήρα να δουλέψει στο ρελαντί για τουλάχιστον 30 δευτερόλεπτα μετά το ξεκίνημα. Οδηγείτε πρώτα για μία μικρή απόσταση με σταθερή ταχύτητα, ιδιαίτερα εάν ο καιρός είναι κρύος.

ΠΡΟΣΟΧΗ

Όσο το αυτοκίνητο ζεσταίνεται μην βγαίνετε από αυτό αφήνοντάς το ανεπιτήρητο.

ΣΗΜΕΙΩΣΗ

Για να σβήσετε τον κινητήρα, βάλτε τον επιλογέα ταχυτήτων στη Νεκρά (N) (μοντέλα MT) ή την θέση P (παρκάρισμα) (μοντέλα Xtronic CVT), δέστε το χειρόφρενο και πατήστε τον διακόπτη της μίζας στην θέση OFF.

ΟΔΗΓΗΣΗ ΜΕ ΜΗΧΑΝΙΚΟ ΣΑΖΜΑΝ (MT) (όπου υπάρχει)

ΠΡΟΕΙΔΟΠΟΙΗΣΗ

- **Μην κάνετε «κατεβάσματα» σε δρόμο που γλιστρά γιατί μπορεί να χάσετε τον έλεγχο του αυτοκινήτου.**
- **Μην μαρσάρετε υπερβολικά όταν κατεβάζετε ταχύτητα. Αυτό μπορεί να προκαλέσει απώλεια ελέγχου ή ζημιά στην μηχανή.**

ΠΡΟΣΟΧΗ

- **Μην ξεκουράζετε το πόδι σας πάνω στο πεντάλ του συμπλέκτη όσο οδηγείτε. Μπορεί να προκληθεί ζημιά στον συμπλέκτη.**
- **Πατάτε τελείως το πεντάλ του συμπλέκτη πριν αλλάξετε ταχύτητα για να αποφύγετε ζημιά στο κιβώτιο ταχυτήτων.**
- **Πριν βάλετε όπισθεν, σταματήστε το αυτοκίνητο τελείως.**
- **Όταν το αυτοκίνητο είναι σταματημένο με την μηχανή να λειτουργεί (για παράδειγμα σε φανάρι), αλλάξτε στην Νεκρά (N) και αφήστε το πεντάλ του συμπλέκτη, πατώντας το πεντάλ του φρένου.**

Ξεκίνημα του αυτοκινήτου

1. Αφού βάλετε μπροστά την μηχανή, πατήστε το πεντάλ του συμπλέκτη τελείως κάτω και βάλτε το λεβιέ των ταχυτήτων στην 1η ή την R (όπισθεν).
2. Πατήστε αργά το γκάζι, αφήνοντας ταυτόχρονα το πεντάλ του συμπλέκτη και το χειρόφρενο.

Αλλαγή ταχυτήτων

Για να αλλάξετε ταχύτητα, πατήστε τελείως το πεντάλ του συμπλέκτη και στην συνέχεια μετακινήστε τον μοχλό των ταχυτήτων. Μετά την αλλαγή, αφήστε αργά τον συμπλέκτη.

Ξεκινήστε το αυτοκίνητο με 1η κι αλλάξτε σε 2α, 3η, 4η και 5η έως 6η (όπου υπάρχει) ταχύτητα σε σειρά, ανάλογα με την ταχύτητα του αυτοκινήτου.

Εάν είναι δύσκολο να μετακινήσετε το λεβιέ στην όπισθεν ή την 1η, βάλτε Νεκρά και αφήστε το πεντάλ του συμπλέκτη. Πατήστε πάλι τον συμπλέκτη και βάλτε όπισθεν ή 1η.

Όταν ο επιλογέας ταχυτήτων είναι στην όπισθεν (R), ενεργοποιείται η κάμερα οπισθοπορείας (όπου υπάρχει). Για λεπτομέρειες δείτε το ξεχωριστό βιβλίο οδηγιών χρήσης του NISSAN Connect™.

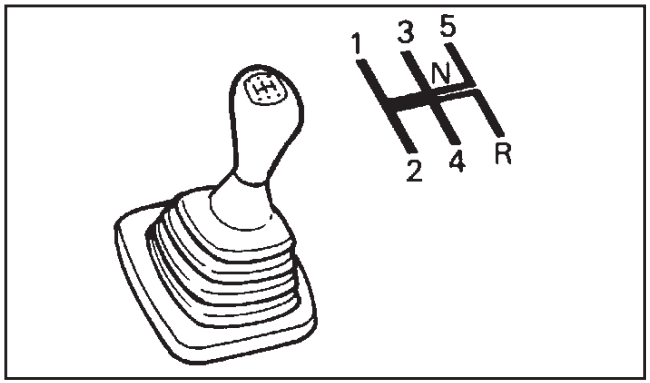

Μοντέλο με 5τάχυτο Μηχανικό Σαζμάν (MT):

Δεν μπορείτε να αλλάξετε κατευθείαν από την 5η στην όπισθεν (R). Αλλάξτε πρώτα στην νεκρά (N) και μετά αλλάξτε στην όπισθεν (R).

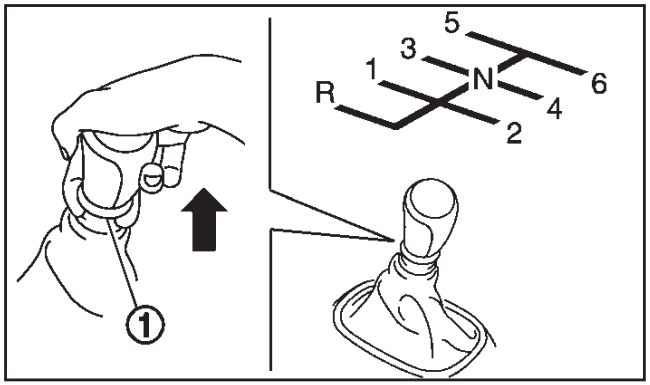

Μοντέλο με 6τάχυτο Μηχανικό Σαζμάν (MT):

- Για να κινηθείτε προς τα πίσω, σταματήστε το αυτοκίνητο και βάλτε το λεβιέ στην νεκρά. Στην συνέχεια τραβήξτε τον δακτύλιο (1) επάνω και βάλτε όπισθεν.
- Ο δακτύλιος επιστρέφει στην θέση του όταν το λεβιέ μετακινηθεί στην νεκρά.

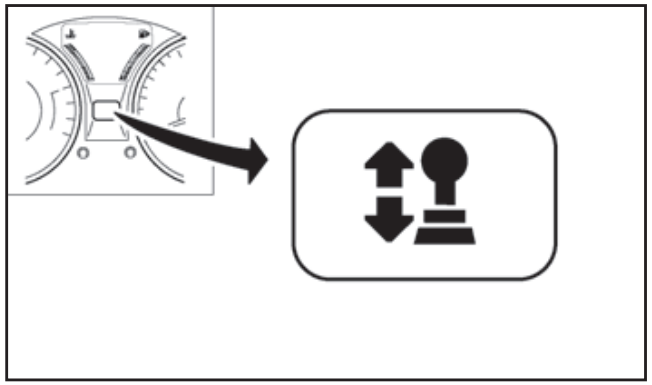

Ένδειξη του επιλογέα ταχυτήτων (όπου υπάρχει)

Η ένδειξη του επιλογέα ταχυτήτων εμφανίζει στον οδηγό τον κατάλληλο χρόνο για την αλλαγή σε μεγαλύτερη ή μικρότερη ταχύτητα. Μπορεί να σας βοηθήσει να βελτιώσετε το επίπεδο της φιλικής προς το περιβάλλον οδήγησής σας και την οικονομία καυσίμου.

Συνιστάται να ακολουθείτε την σύσταση της ένδειξης του επιλογέα ταχυτήτων αλλάζοντας σε μεγαλύτερη (ή μικρότερη) ταχύτητα. Ένα βέλος προς τα πάνω σας συνιστά να αλλάξετε σε μεγαλύτερη ταχύτητα ή ένα βέλος προς τα κάτω σας συνιστά να αλλάξετε σε χαμηλότερη ταχύτητα.

ΣΗΜΕΙΩΣΗ

- **Ο οδηγός παραμένει υπεύθυνος για να αποφασίσει πια είναι η πιο κατάλληλη ταχύτητα στο σαζμάν ανάλογα με την ταχύτητα του αυτοκινήτου και τις συνθήκες του δρόμου και της κίνησης.**
- **Σε ορισμένες περιστάσεις δεν εμφανίζεται το βέλος, όπως για παράδειγμα:**
  - **η πραγματική ταχύτητα ταιριάζει με την συνιστώμενη ταχύτητα ή,**
  - **η ταχύτητα του αυτοκινήτου είναι περίπου 0 χλμ/ώρα.**

ΟΔΗΓΗΣΗ ΜΕ XTRONIC CVT (μοντέλα χωρίς αλλαγή με το χέρι)

Το Συνεχώς Μεταβλητό Σαζμάν (Xtronic CVT) του αυτοκινήτου σας είναι ηλεκτρονικά ελεγχόμενο για να παράγει μέγιστη δύναμη και να έχει ομαλή λειτουργία.

Στις ακόλουθες σελίδες φαίνονται οι συνιστώμενες διαδικασίες λειτουργίας για αυτό το σαζμάν. Ακολουθήστε αυτές τις διαδικασίες για την μέγιστη απόδοση του αυτοκινήτου και την ευχαρίστηση στην οδήγηση.

ΠΡΟΕΙΔΟΠΟΙΗΣΗ

Μην κατεβάζετε ταχύτητα απότομα σε δρόμους που γλιστρούν. Μπορεί να χάσετε τον έλεγχο του αυτοκινήτου.

ΠΡΟΣΟΧΗ

- **Η ταχύτητα ρελαντί της κρύας μηχανής είναι υψηλή. Για τον λόγο αυτό να είστε προσεκτικοί όταν βάζετε ταχύτητα για κίνηση προς εμπρός ή προς τα πίσω πριν ζεσταθεί η μηχανή.**
- **Αποφύγετε να μαρσάρετε την μηχανή όταν το αυτοκίνητο είναι σταματημένο. Μπορεί να προκληθεί απροσδόκητη κίνηση του αυτοκινήτου.**

- **Ποτέ μην αλλάζετε στην θέση P (παρκάρισμα) ή R (όπισθεν) όταν το αυτοκίνητο κινείται. Μπορεί να προκληθεί σοβαρή ζημιά στο σαζμάν.**
- **Βάζετε μπροστά την μηχανή στην θέση P (παρκάρισμα) ή N (νεκρά). Το αυτοκίνητο δεν θα πάρει μπροστά σε οποιαδήποτε άλλη θέση. Εάν πάρει μπροστά, αποτανθείτε σε εξουσιοδοτημένο συνεργείο Nissan ή εξειδικευμένο συνεργείο για έλεγχο.**
- **Αλλάξτε στην θέση P (παρκάρισμα) και βάλτε το χειρόφρενο όταν είστε σταθμευμένος για μεγάλο χρονικό διάστημα.**
- **Κρατάτε την μηχανή στο ρελαντί όταν αλλάζετε από την Νεκρά (N) σε οποιαδήποτε θέση οδήγησης.**
- **Όταν σταματάτε το αυτοκίνητο σε ανηφόρα, μην το κρατάτε με το πεντάλ του γκαζιού. Σε αυτή την περίπτωση θα πρέπει να πατάτε το πεντάλ του φρένου.**
- **Μην βάζετε τη Νεκρά (N) όταν οδηγείτε, εκτός εάν είναι ανάγκη. Η κίνηση του αυτοκινήτου με το σαζμάν στη Νεκρά μπορεί να προκαλέσει σοβαρή ζημιά στο σαζμάν.**

Ξεκίνημα του αυτοκινήτου

1. Αφού βάλετε μπροστά την μηχανή, κρατήστε πατημένο το πεντάλ του πριν προσπαθήσετε να μετακινήσετε τον επιλογέα από την θέση P (παρκάρισμα).
2. Κρατήστε το πεντάλ του φρένου πατημένο, πατήστε το κουμπί του επιλογέα ταχυτήτων και μετακινήστε στον επιλογέα σε κάποια ταχύτητα οδήγησης.
3. Αφήστε το χειρόφρενο και το πεντάλ του φρένου και αρχίστε να κινείτε σταδιακά το αυτοκίνητο πατώντας το πεντάλ του γκαζιού.

Το Xtronic CVT έχει σχεδιαστεί έτσι ώστε να ΠΡΕΠΕΙ να πατάτε τελείως το φρένο πριν αλλάξετε από την θέση P (παρκάρισμα) σε οποιαδήποτε θέση οδήγησης, όταν ο διακόπτης της μηχανής είναι στην θέση ON.

Ο επιλογέας ταχυτήτων δεν μπορεί να μετακινηθεί από την θέση P (παρκάρισμα) σε οποιαδήποτε άλλη θέση εάν ο διακόπτης της μηχανής είναι γυρισμένος στην θέση LOCK, OFF ή Acc ή έχετε βγάλει το κλειδί.

ΠΡΟΣΟΧΗ

- **ΠΑΤΗΣΤΕ ΤΟ ΠΕΝΤΑΛ ΤΟΥ ΦΡΕΝΟΥ - Όταν μετακινείτε τον επιλογέα στην θέση D, R ή "L", χωρίς να πατάτε το πεντάλ του φρένου και ενώ λειτουργεί η μηχανή, μπορεί το αυτοκίνητο να κινηθεί αργά. Βεβαιωθείτε ότι το φρένο είναι τελείως πατημένο και το αυτοκίνητο είναι σταματημένο πριν μετακινήσετε τον επιλογέα.**
- **ΒΕΒΑΙΩΘΕΙΤΕ ΟΤΙ Η ΘΕΣΗ ΤΟΥ ΕΠΙΛΟΓΕΑ ΕΙΝΑΙ ΣΩΣΤΗ - Βεβαιωθείτε ότι ο επιλογέας είναι στην θέση που θέλετε. Οι θέσεις D και "L" χρησιμοποιούνται για κίνηση προς τα εμπρός ενώ η θέση R για την όπισθεν.**
- **ΖΕΣΤΑΝΕΤΕ ΤΗΝ ΜΗΧΑΝΗ - Επειδή όταν η μηχανή είναι κρύα το ρελαντί είναι σε υψηλές στροφές, θα πρέπει να είστε ιδιαίτερα προσεκτικός όταν επιλέγετε ταχύτητα οδήγησης αμέσως αφού βάλετε μπροστά την μηχανή.**

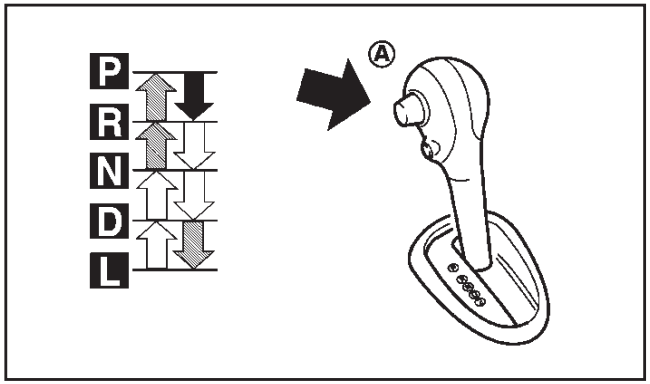

Αριστεροτίμονο (LHD) μοντέλο

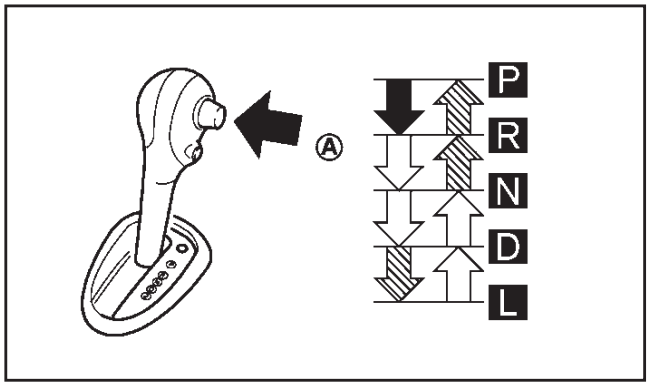

Δεξιοτίμονο (RHD) μοντέλο

➡ : Πατήστε το κουμπί (A) ενώ πατάτε το πεντάλ του φρένου

⇨ : Πατήστε το κουμπί (A)

⇨ : Μετακινήστε μόνο τον επιλογέα

Αλλαγή ταχύτητας

ΠΡΟΕΙΔΟΠΟΙΗΣΗ

- **Εάν η μηχανή δεν λειτουργεί και ο επιλογέας είναι σε οποιαδήποτε θέση, βάλτε το χειρόφρενο. Σε διαφορετική περίπτωση μπορεί το αυτοκίνητο να κινηθεί χωρίς να το περιμένετε ή να κυλήσει και να προκληθεί σοβαρός τραυματισμός ή ζημιά σε αντικείμενα.**
- **Εάν δεν μπορείτε να μετακινήσετε τον επιλογέα από την θέση P (παρκάρισμα) ενώ η μηχανή λειτουργεί και έχετε πατήσει το πεντάλ του φρένου, τα φώτα στοπ μπορεί να μην λειτουργούν. Η δυσλειτουργία του συστήματος των φώτων μπορεί να προκαλέσει ατύχημα με τραυματισμό δικό σας ή άλλων ατόμων.**

Αφού βάλετε μπροστά την μηχανή, πατήστε τελείως το πεντάλ του φρένου και μετακινήστε τον επιλογέα εκτός της θέση P (παρκάρισμα).

Εάν ο διακόπτης της μίζας είναι στην θέση OFF ή Acc για οποιονδήποτε λόγο ενώ ο επιλογέας είναι σε οποιαδήποτε άλλη θέση εκτός της P (παρκάρισμα), ο διακόπτης της μηχανής δεν μπορεί να γυρίσει στην θέση LOCK.

Εάν ο διακόπτης της μηχανής δεν μπορεί να γυρίσει στην θέση LOCK, ακολουθήστε τα παρακάτω βήματα:

1. Βάλτε το χειρόφρενο.
2. Γυρίστε τον διακόπτη της μηχανής στην θέση ON ενώ πατάτε το πεντάλ του φρένου.
3. Μετακινήστε τον επιλογέα στην θέση P (παρκάρισμα).
4. **Μοντέλα με σύστημα Έξυπνου Κλειδιού:**

   Βάλτε τον διακόπτη της μίζας στην θέση OFF.

   Μοντέλα χωρίς σύστημα Έξυπνου Κλειδιού:

   Βάλτε τον διακόπτη της μίζας στην θέση LOCK.

Θέση P (Παρκάρισμα):

Χρησιμοποιείστε την θέση αυτή όταν το αυτοκίνητο είναι παρκαρισμένο ή όταν βάζετε μπροστά την μηχανή. **Να βεβαιώνεστε πάντα ότι το αυτοκίνητο είναι τελείως σταματημένο πριν βάλετε την θέση P (παρκάρισμα)**. Βάλτε το χειρόφρενο. Όταν παρκάρετε σε έδαφος με κλίση, πρώτα πατήστε το πεντάλ του φρένου, βάλτε το χειρόφρενο και στην συνέχεια επιλέξτε την θέση P (παρκάρισμα).

Θέση R (όπισθεν):

Χρησιμοποιείστε την θέση αυτή για να κινήσετε το αυτοκίνητο προς τα πίσω. Επιλέξτε την θέση αυτή μόνο όταν το αυτοκίνητο είναι τελείως σταματημένο.

Όταν ο επιλογέας ταχυτήτων είναι στην όπισθεν (R), ενεργοποιείται η κάμερα οπισθοπορείας (όπου υπάρχει). Για λεπτομέρειες δείτε το ξεχωριστό βιβλίο οδηγιών χρήσης του NISSAN Connect™.

Θέση N (νεκρά) :

Δεν εμπλέκεται κανένα γρανάζι κίνησης (ούτε προς τα εμπρός ούτε προς τα πίσω). Σε αυτήν την θέση μπορείτε να βάλετε μπροστά την μηχανή. Μπορείτε να επιλέξετε την θέση N για να ξαναβάλετε μπροστά το αυτοκίνητο εάν έσβησε η μηχανή ενώ κινιόταν.

Θέση D (οδήγηση) :

Χρησιμοποιείστε την θέση αυτή για κανονική οδήγηση προς τα εμπρός.

Θέση L (χαμηλή ταχύτητα):

Χρησιμοποιήστε την θέση αυτή όταν ανεβαίνετε απότομες ανηφόρες αργά ή όταν οδηγείτε αργά σε βαθύ χιόνι, άμμο ή λάσπη, ή για το μέγιστο φρενάρισμα της μηχανής σε απότομες κατηφόρες.

Ένδειξη επιλογέα ταχυτήτων:

Εμφανίζεται η θέση του επιλογέα ταχυτήτων (P, R, N, D ή L) στους μετρητές.

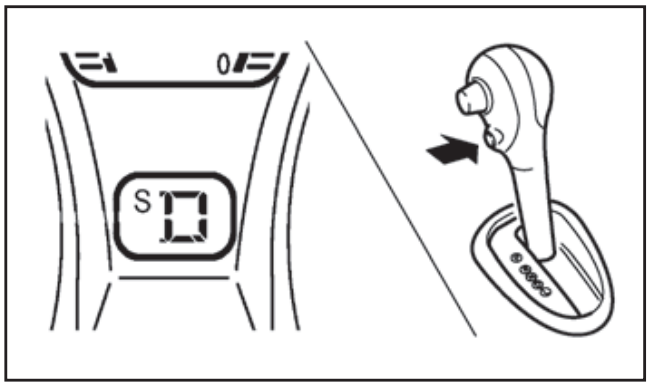

Αριστεροτίμονο μοντέλο

Διακόπτης λειτουργίας SPORT

Για να επιλέξετε την λειτουργία SPORT, πατήστε τον διακόπτη λειτουργίας SPORT με τον επιλογέα ταχυτήτων στην θέση D (οδήγηση). Θα ανάψει η ένδειξη λειτουργίας S στους μετρητές στο ταμπλό. Για να κλείσετε την λειτουργία SPORT, πατήστε πάλι τον διακόπτη λειτουργίας SPORT. Το ενδεικτικό φως SPORT θα σβήσει. Όταν ο επιλογέας ταχυτήτων μετακινηθεί σε οποιαδήποτε άλλη θέση εκτός από την D, η λειτουργία SPORT θα σβήσει αυτόματα.

Θέση OFF:

Για κανονική οδήγηση και οικονομία καυσίμου, χρησιμοποιήστε την θέση OFF.

Θέση ON:

Για οδήγηση σε εδάφη με απότομη κλίση, όπου είναι απαραίτητο το φρενάρισμα της μηχανής, ή για δυνατή επιτάχυνση, χρησιμοποιήστε την θέση ON. Το σαζμάν θα επιλέξει αυτόματα μία διαφορετική σχέση ταχύτητας, επιτρέποντας στην μηχανή να παράγει υψηλή ισχύ.

Όταν οι συνθήκες οδήγησης αλλάξουν, πατήστε τον διακόπτη για να κλείσετε την λειτουργία SPORT.

Να θυμάστε να μην οδηγείτε σε υψηλές ταχύτητες για μεγάλα χρονικά διαστήματα με την λειτουργία SPORT στην θέση ON. Μειώνεται η οικονομία καυσίμου.

Κατέβασμα του γκαζιού στην θέση D

Για γρήγορο προσπέρασμα ή ανάβαση σε λόφο, πατήστε το γκάζι τελείως. Με τον τρόπο αυτό το σαζμάν κατεβάζει στην χαμηλότερη ταχύτητα, ανάλογα με την ταχύτητα του αυτοκινήτου.

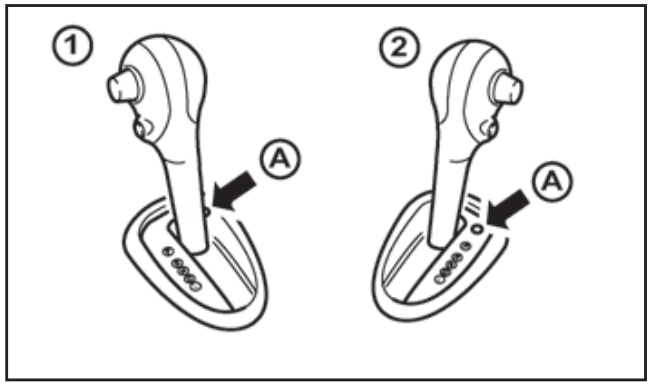

Κουμπί απελευθέρωσης κλειδώματος επιλογέα

(1) Αριστεροτίμονα μοντέλα

(2) Δεξιοτίμονα μοντέλα

(A) Κουμπί απελευθέρωσης κλειδώματος επιλογέα

Εάν η φόρτιση της μπαταρίας είναι χαμηλή, ο επιλογέας ταχυτήτων δεν μπορεί να μετακινηθεί από την θέση P ακόμη και αν πατάτε το φρένο και πιέζεται τα κουμπί στον επιλογέα.

Για να ελευθερώσετε το κουμπί κλειδώματος του επιλογέα ταχυτήτων κάντε τα ακόλουθα:

1. **Μοντέλα με σύστημα Έξυπνου Κλειδιού:**

   Βάλτε τον διακόπτη της μίζας στην θέση OFF ή LOCK.

   Μοντέλα χωρίς σύστημα Έξυπνου Κλειδιού:

   Βάλτε τον διακόπτη της μίζας σητν θέση LOCK και βγάλτε το κλειδί.
2. Βάλτε το χειρόφρενο.
3. Πατήστε κάτω το κουμπί απελευθέρωσης κλειδώματος (A). Χρησιμοποιήστε κατάλληλο εργαλείο.
4. Πατήστε και κρατήστε το κουμπί του επιλογέα ταχυτήτων και μετακινήστε τον επιλογέα στην θέση N (νεκρά) ενώ κρατάτε πατημένο και το κουμπί απελευθέρωσης κλειδώματος του επιλογέα ταχυτήτων.

Βάλτε τον διακόπτη της μίζας στην θέση ON για να απελευθερωθεί το τιμόνι. Το όχημα μπορεί να μετακινηθεί σπρώχνοντάς το στην θέση που θέλετε.

Για μοντέλα με σύστημα Έξυπνου Κλειδιού: Εάν η μπαταρία έχει αδειάσει τελείως, το τιμόνι δεν μπορεί να ξεκλειδώσει. Μην μετακινείτε το αυτοκίνητο με το τιμόνι κλειδωμένο.

Εάν ο επιλογέας δεν μπορεί να βγει από την θέση P (παρκάρισμα), ζητήστε από εξουσιοδοτημένο συνεργείο Nissan ή εξειδικευμένο συνεργείο να ελέγξει το σύστημα του CVT το συντομότερο δυνατόν.

ΠΡΟΕΙΔΟΠΟΙΗΣΗ

Εάν ο επιλογέας ταχυτήτων δεν μπορεί να μετακινηθεί από την θέση P (παρκάρισμα) ενώ λειτουργεί ο κινητήρας και είναι πατημένο το πεντάλ του φρένου, τα φώτα στοπ μπορεί να μην λειτουργήσουν. Η δυσλειτουργία στα φώτα των στοπ μπορεί να προκαλέσει ατύχημα με τραυματισμό δικό σας και άλλων ανθρώπων.

Λειτουργία προστασίας υψηλής θερμοκρασίας υγρού

Το σαζμάν αυτό έχει μία λειτουργία προστασίας υψηλής θερμοκρασίας υγρού. Εάν η θερμοκρασία

του υγρού γίνει πολύ υψηλή (για παράδειγμα όταν ανεβαίνετε απότομες ανηφόρες με υψηλή θερμοκρασία και βαρύ φορτίο ρυμουλκώντας για παράδειγμα τρέιλερ), η ισχύς της μηχανής και σε κάποιες περιπτώσεις η ταχύτητα του αυτοκινήτου θα μειωθούν αυτόματα για να μειωθεί η πιθανότητα ζημιάς στο σαζμάν. Η ταχύτητα του αυτοκινήτου μπορεί να ελεγχθεί με το πεντάλ του γκαζιού αλλά η ταχύτητα της μηχανής και του αυτοκινήτου μπορεί να είναι περιορισμένες.

Fail-safe

Όταν ενεργοποιείται η λειτουργία Fail-safe, το CVT δεν θα αλλάζει στην θέση οδήγησης που επιλέγετε.

Εάν έχετε οδηγήσει το αυτοκίνητο κάτω από ακραίες συνθήκες όπως υπερβολικό σπινάρισμα των τροχών και συνεχόμενα απότομα φρεναρίσματα, το σύστημα Fail-safe μπορεί να ενεργοποιηθεί. Αυτό θα συμβεί ακόμη και αν όλα τα ηλεκτρικά κυκλώματα λειτουργούν κανονικά. Σε αυτή την περίπτωση, βάλτε τον διακόπτη της μίζας στην θέση OFF και περιμένετε για 10 δευτερόλεπτα. Γυρίστε πάλι τον διακόπτη της μίζας στην θέση ON. Το αυτοκίνητο θα πρέπει να επιστρέψει στις κανονικές συνθήκες λειτουργίας. Εάν δεν επιστρέψει στις κανονικές συνθήκες λειτουργίας, αποτανθείτε σε εξουσιοδοτημένο συνεργείο Nissan ή εξειδικευμένο συνεργείο για τον έλεγχο και εάν χρειάζεται την επισκευή του σαζμάν.

ΠΡΟΕΙΔΟΠΟΙΗΣΗ

Όταν παρουσιαστεί η λειτουργία Fail-safe η ταχύτητα του αυτοκινήτου μπορεί να μειωθεί σταδιακά. Η μειωμένη ταχύτητα μπορεί να είναι χαμηλότερη από αυτή των άλλων αυτοκινήτων, πράγμα που μπορεί να αυξήσει την πιθανότητα σύγκρουσης. Να είστε ιδιαίτερα προσεκτικοί όταν οδηγείτε. Εάν είναι απαραίτητο, βγείτε στην άκρη του δρόμου σε ασφαλές σημείο και αφήστε το σαζμάν να επανέλθει στην κανονική λειτουργία ή ζητήστε την επισκευή εάν είναι απαραίτητη.

ΟΔΗΓΗΣΗ ΜΕ XTRONIC CVT (μοντέλα με αλλαγή με το χέρι)

Το Συνεχώς Μεταβλητό Σαζμάν (Xtronic CVT) του αυτοκινήτου σας είναι ηλεκτρονικά ελεγχόμενο για να παράγει μέγιστη δύναμη και να έχει ομαλή λειτουργία.

Στις ακόλουθες σελίδες φαίνονται οι συνιστώμενες διαδικασίες λειτουργίας για αυτό το σαζμάν. Ακολουθήστε αυτές τις διαδικασίες για την μέγιστη απόδοση του αυτοκινήτου και την ευχαρίστηση στην οδήγηση.

ΠΡΟΕΙΔΟΠΟΙΗΣΗ

Μην κατεβάζετε ταχύτητα απότομα σε δρόμους που γλιστρούν. Μπορεί να χάσετε τον έλεγχο του αυτοκινήτου.

ΠΡΟΣΟΧΗ

- **Η ταχύτητα ρελαντί της κρύας μηχανής είναι υψηλή. Για τον λόγο αυτό να είστε προσεκτικοί όταν βάζετε ταχύτητα για κίνηση προς εμπρός ή προς τα πίσω πριν ζεσταθεί η μηχανή.**
- **Αποφύγετε να μαρσάρετε την μηχανή όταν το αυτοκίνητο είναι σταματημένο. Μπορεί να προκληθεί απροσδόκητη κίνηση του αυτοκινήτου.**
- **Ποτέ μην αλλάζετε στην θέση P (παρκάρισμα) ή R (όπισθεν) όταν το αυτοκίνητο κινείται. Μπορεί να προκληθεί σοβαρή ζημιά στο σαζμάν.**
- **Βάζετε μπροστά την μηχανή στην θέση P (παρκάρισμα) ή N (νεκρά). Το αυτοκίνητο δεν θα πάρει μπροστά σε οποιαδήποτε άλλη θέση. Εάν πάρει μπροστά, αποτανθείτε σε εξουσιοδοτημένο συνεργείο Nissan ή εξειδικευμένο συνεργείο για έλεγχο.**
- **Αλλάξτε στην θέση P (παρκάρισμα) και βάλτε το χειρόφρενο όταν είστε σταθμευμένος για μεγάλο χρονικό διάστημα.**
- **Κρατάτε την μηχανή στο ρελαντί όταν αλλάζετε από την Νεκρά (N) σε οποιαδήποτε θέση οδήγησης.**
- **Όταν σταματάτε το αυτοκίνητο σε ανηφόρα, μην το κρατάτε με το πεντάλ του γκαζιού. Σε αυτή την περίπτωση θα πρέπει να πατάτε το πεντάλ του φρένου.**
- **Μην βάζετε τη Νεκρά (N) όταν οδηγείτε, εκτός εάν είναι ανάγκη. Η κίνηση του αυτοκινήτου με το σαζμάν στη Νεκρά μπορεί να προκαλέσει σοβαρή ζημιά στο σαζμάν.**

Ξεκίνημα του αυτοκινήτου

1. Αφού βάλετε μπροστά την μηχανή, κρατήστε πατημένο το πεντάλ του πριν προσπαθήσετε να μετακινήσετε τον επιλογέα από την θέση P (παρκάρισμα).
2. Κρατήστε το πεντάλ του φρένου πατημένο, πατήστε το κουμπί του επιλογέα ταχυτήτων και

μετακινήστε στον επιλογέα σε κάποια ταχύτητα οδήγησης.

3. Αφήστε το χειρόφρενο και το πεντάλ του φρένου και αρχίστε να κινείτε σταδιακά το αυτοκίνητο πατώντας το πεντάλ του γκαζιού.

Το Xtronic CVT έχει σχεδιαστεί έτσι ώστε να ΠΡΕΠΕΙ να πατάτε τελείως το φρένο πριν αλλάξετε από την θέση P (παρκάρισμα) σε οποιαδήποτε θέση οδήγησης, όταν ο διακόπτης της μηχανής είναι στην θέση ON.

Ο επιλογέας ταχυτήτων δεν μπορεί να μετακινηθεί από την θέση P (παρκάρισμα) σε οποιαδήποτε άλλη θέση εάν ο διακόπτης της μηχανής είναι γυρισμένος στην θέση LOCK, OFF ή Acc ή έχετε βγάλει το κλειδί.

ΠΡΟΣΟΧΗ

- **ΠΑΤΗΣΤΕ ΤΟ ΠΕΝΤΑΛ ΤΟΥ ΦΡΕΝΟΥ - Όταν μετακινείτε τον επιλογέα στην θέση D, R ή αλλαγής με το χέρι, χωρίς να πατάτε το πεντάλ του φρένου και ενώ λειτουργεί η μηχανή, μπορεί το αυτοκίνητο να κινηθεί αργά. Βεβαιωθείτε ότι το φρένο είναι τελείως πατημένο και το αυτοκίνητο είναι σταματημένο πριν μετακινήσετε τον επιλογέα.**
- **ΒΕΒΑΙΩΘΕΙΤΕ ΟΤΙ Η ΘΕΣΗ ΤΟΥ ΕΠΙΛΟΓΕΑ ΕΙΝΑΙ ΣΩΣΤΗ - Βεβαιωθείτε ότι ο επιλογέας είναι στην θέση που θέλετε. Οι θέσεις D και αλλαγής με το χέρι χρησιμοποιούνται για κίνηση προς τα εμπρός ενώ η θέση R για την όπισθεν.**
- **ΖΕΣΤΑΝΕΤΕ ΤΗΝ ΜΗΧΑΝΗ - Επειδή όταν η μηχανή είναι κρύα το ρελαντί είναι σε υψηλές στροφές, θα πρέπει να είστε ιδιαίτερα προσεκτικός όταν επιλέγετε ταχύτητα οδήγησης αμέσως αφού βάλετε μπροστά την μηχανή.**

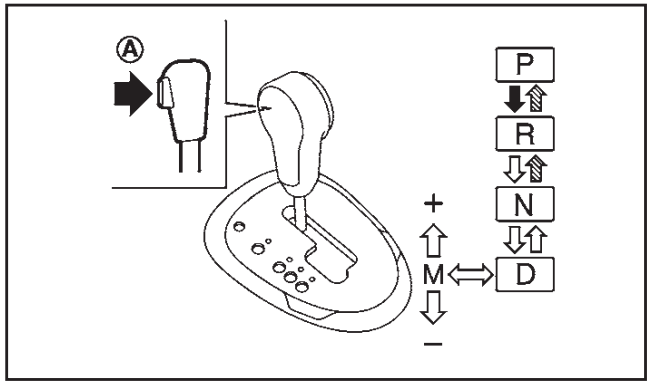

Αριστεροτίμονο (LHD) μοντέλο

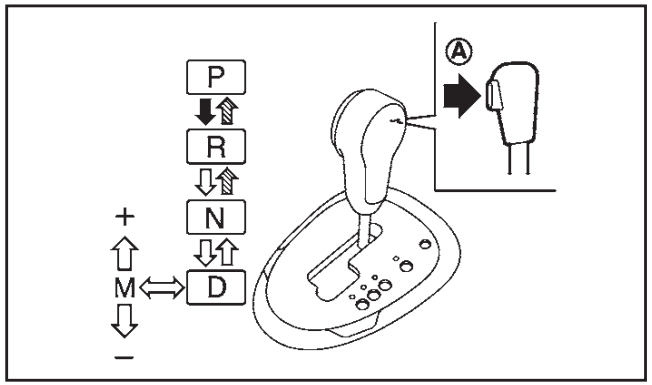

Δεξιοτίμονο (RHD) μοντέλο

➡ : Πατήστε το κουμπί (A) ενώ πατάτε το πεντάλ του φρένου

: Πατήστε το κουμπί (A)

⇨ : Μετακινήστε μόνο τον επιλογέα

Αλλαγή ταχύτητας

⚠ ΠΡΟΕΙΔΟΠΟΙΗΣΗ

- **Εάν η μηχανή δεν λειτουργεί και ο επιλογέας είναι σε οποιαδήποτε θέση, βάλτε το χειρόφρενο. Σε διαφορετική περίπτωση μπορεί το αυτοκίνητο να κινηθεί χωρίς να το περιμένετε ή να κυλήσει και να προκληθεί σοβαρός τραυματισμός ή ζημιά σε αντικείμενα.**
- **Εάν δεν μπορείτε να μετακινήσετε τον επιλογέα από την θέση P (παρκάρισμα) ενώ η μηχανή λειτουργεί και έχετε πατήσει το πεντάλ του φρένου, τα φώτα στοπ μπορεί να μην λειτουργούν. Η δυσλειτουργία του συστήματος των φώτων μπορεί να προκαλέσει ατύχημα με τραυματισμό δικό σας ή άλλων ατόμων.**

Αφού βάλετε μπροστά την μηχανή, πατήστε τελείως το πεντάλ του φρένου και μετακινήστε τον επιλογέα εκτός της θέση P (παρκάρισμα).

Εάν ο διακόπτης της μίζας είναι στην θέση OFF ή Acc για οποιονδήποτε λόγο ενώ ο επιλογέας είναι σε οποιαδήποτε άλλη θέση εκτός της P (παρκάρισμα), ο διακόπτης της μηχανής δεν μπορεί να γυρίσει στην θέση LOCK.

Εάν ο διακόπτης της μηχανής δεν μπορεί να γυρίσει στην θέση LOCK, ακολουθήστε τα παρακάτω βήματα:

1. Βάλτε το χειρόφρενο.
2. Γυρίστε τον διακόπτη της μηχανής στην θέση ON ενώ πατάτε το πεντάλ του φρένου.
3. Μετακινήστε τον επιλογέα στην θέση P (παρκάρισμα).

4. **Μοντέλα με σύστημα Έξυπνου Κλειδιού:**

   Βάλτε τον διακόπτη της μίζας στην θέση OFF.

   Μοντέλα χωρίς σύστημα Έξυπνου Κλειδιού:

   Βάλτε τον διακόπτη της μίζας στην θέση LOCK.

Θέση P (Παρκάρισμα):

Χρησιμοποιείστε την θέση αυτή όταν το αυτοκίνητο είναι παρκαρισμένο ή όταν βάζετε μπροστά την μηχανή. **Να βεβαιώνεστε πάντα ότι το αυτοκίνητο είναι τελείως σταματημένο πριν βάλετε την θέση P (παρκάρισμα)**. Βάλτε το χειρόφρενο. Όταν παρκάρετε σε έδαφος με κλίση, πρώτα πατήστε το πεντάλ του φρένου, βάλτε το χειρόφρενο και στην συνέχεια επιλέξτε την θέση P (παρκάρισμα).

Θέση R (όπισθεν):

Χρησιμοποιείστε την θέση αυτή για να κινήσετε το αυτοκίνητο προς τα πίσω. Επιλέξτε την θέση αυτή μόνο όταν το αυτοκίνητο είναι τελείως σταματημένο.

Όταν ο επιλογέας ταχυτήτων είναι στην όπισθεν (R), ενεργοποιείται η κάμερα οπισθοπορείας (όπου υπάρχει). Για λεπτομέρειες δείτε το ξεχωριστό βιβλίο οδηγιών χρήσης του NISSAN Connect™.

Θέση N (νεκρά) :

Δεν εμπλέκεται κανένα γρανάζι κίνησης (ούτε προς τα εμπρός ούτε προς τα πίσω). Σε αυτήν την θέση μπορείτε να βάλετε μπροστά την μηχανή. Μπορείτε να επιλέξετε την θέση N για να ξαναβάλετε μπροστά το αυτοκίνητο εάν έσβησε η μηχανή ενώ κινιόταν.

Θέση D (οδήγηση) :

Χρησιμοποιείστε την θέση αυτή για κανονική οδήγηση προς τα εμπρός.

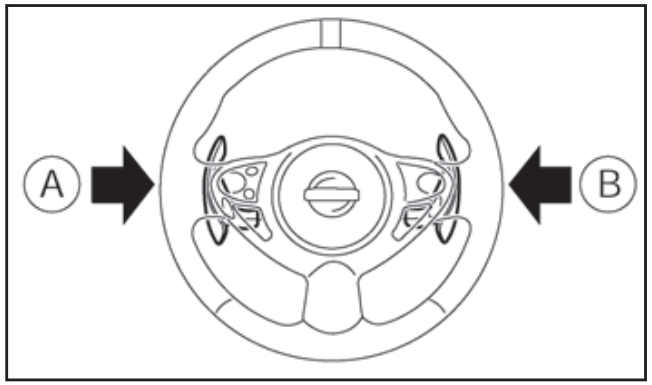

Πηδάλια αλλαγής με το χέρι (όπου υπάρχει)

ΛΕΙΤΟΥΡΓΙΑ ΑΛΛΑΓΗΣ ΜΕ ΤΟ ΧΕΡΙ (όπου υπάρχει)

Ο επιλογέας ταχυτήτων μπορεί να αλλάξει από την θέση D στην πύλη αλλαγής ταχυτήτων με το χέρι, με το αυτοκίνητο σταματημένο ή ενώ οδηγείτε, το σαζμάν μπαίνει στην λειτουργία αλλαγής ταχυτήτων με το χέρι. Η κλίμακα των αλλαγών μπορεί να επιλεγεί χειροκίνητα με την χρήση του επιλογέα ή των πηδαλίων αλλαγής (όπου υπάρχει).

Στην λειτουργία χειροκίνητης αλλαγής ταχύτητας, η κλίμακα της ταχύτητας εμφανίζεται στην ένδειξη θέσης στον μετρητή ανάμεσα στον χιλιομετρητή και το στροφόμετρο.

Αλλαγή με τον επιλογέα ή τα πηδάλια αλλαγής (όπου υπάρχει):

- Όταν κατεβάζετε ταχύτητα, μετακινήστε τον επιλογέα ταχυτήτων στην πλευρά (-) κάτω ή τραβήξτε το αριστερό πηδάλιο αλλαγής (A). Το σαζμάν αλλάζει στην μικρότερη ταχύτητα.
- Όταν ανεβάζετε ταχύτητα, μετακινήστε τον επιλογέα ταχυτήτων στην πλευρά (+) επάνω ή τραβήξτε το δεξιό πηδάλιο αλλαγής (B). Το σαζμάν αλλάζει στην μεγαλύτερη ταχύτητα.
- Μετακινώντας τον επιλογέα ταχυτήτων ή το πηδάλιο αλλαγής στην ίδια πλευρά δύο φορές θα αλλάξουν οι κλίμακες διαδοχικά. Ωστόσο εάν κάνετε αυτή την κίνηση πολύ γρήγορα, η δεύτερη αλλαγή μπορεί να μην ολοκληρωθεί σωστά.
- Όταν ακυρώνετε την λειτουργία αλλαγής με το χέρι, επαναφέρετε τον επιλογέα ταχυτήτων στην θέση D. Το σαζμάν επιστρέφει στην λειτουργία κανονικής οδήγησης.

Όταν τραβάτε το πηδάλιο αλλαγής ενώ είστε στην θέση D (οδήγηση), το σαζμάν θα αλλάξει προσωρινά στην επάνω ή την κάτω κλίμακα. Το σαζμάν θα επανέλθει αυτόματα στην θέση οδήγησης (D) μετά από μία σύντομη χρονική περίοδο.

Εάν θέλετε να επιστρέψετε στην θέση D (οδήγηση) με το χέρι, σπρώξτε επάνω και κρατήστε το πηδάλιο αλλαγής για περίπου 1.5 δευτερόλεπτα.

Κλίμακα αλλαγής:

Οι κλίμακες αλλαγής προς τα επάνω ή προς τα κάτω είναι μία προς μία οι ακόλουθες:

Τύπος A:

M1 ⇄ M2 ⇄ M3 ⇄ M4 ⇄ M5 ⇄ M6 ⇄ M7

Τύπος B (όπου υπάρχει):

M1 ⇄ M2 ⇄ M3 ⇄ M4 ⇄ M5 ⇄ M6 ⇄ M7 ⇄ M8

M7 (7η) ή M8 (8η) (με πηδάλιο αλλαγής):

Χρησιμοποιήστε αυτή την ταχύτητα για φυσιολογική οδήγηση μπροστά σε ταχύτητες αυτοκινητόδρομου.

M5 (5η) και M6 (6η) (με πηδάλιο αλλαγής):

Χρησιμοποιήστε την θέση αυτή όταν οδηγείτε σε μεγάλης διάρκειας ανηφόρες ή για το φρενάρισμα της μηχανής όταν κατεβαίνετε σε μεγάλης διάρκειας κατηφόρες.

M7 (7η) (χωρίς πηδάλιο αλλαγής):

Χρησιμοποιήστε αυτή την ταχύτητα για φυσιολογική οδήγηση μπροστά σε ταχύτητες αυτοκινητόδρομου.

Ωστόσο, θα χρειαστεί να αλλάξετε προς τα κάτω τις ταχύτητες με το χέρι όταν θέλετε να επιταχύνετε ή να κάνετε προσπέραση.

M6 (6η) (χωρίς πηδάλιο αλλαγής):

Χρησιμοποιήστε την θέση αυτή όταν οδηγείτε σε μεγάλης διάρκειας ανηφόρες ή για το φρενάρισμα της μηχανής όταν κατεβαίνετε σε μεγάλης διάρκειας κατηφόρες.

M5 (5η), M4 (4η), M3 (3η) και M2 (2α):

Χρησιμοποιήστε για την ανάβαση σε λόφους ή το φρενάρισμα της μηχανής κατά την κατάβαση.

M1 (1η):

Χρησιμοποιήστε την θέση αυτή όταν ανεβαίνετε σε απότομους λόφους αργά ή οδηγείτε αργά μέσα από βαθύ χιόνι ή για το μέγιστο φρενάρισμα της μηχανής σε απότομες κατηφόρες με μεγάλη κλίση.

- Να θυμάστε ότι δεν πρέπει να οδηγείτε για πολύ ώρα με μεγάλες ταχύτητες σε θέση μικρότερη από την 6η (χωρίς πηδάλιο αλλαγής) ή 8η (με πηδάλιο αλλαγής). Αυτό μειώνει την οικονομία του καυσίμου.
- **Στην λειτουργία χειροκίνητης αλλαγής ταχυτήτων, το σαζμάν κατεβάζει αυτόματα στην 1η ταχύτητα πριν το αυτοκίνητο σταματήσει. Όταν επιταχύνετε ξανά είναι απαραίτητο να αλλάξετε προς τα επάνω στην ταχύτητα που θέλετε.**
- **Στην λειτουργία χειροκίνητης αλλαγής ταχυτήτων, το σαζμάν μπορεί να μην αλλάξει στην ταχύτητα που επιλέξατε ανάλογα με τις συνθήκες. Αυτό βοηθάει να διατηρηθεί η απόδοση της οδήγησης και μειώνει την πιθανότητα ζημιάς στο αυτοκίνητο ή απώλειας του ελέγχου.**
- Όταν ακυρώνετε την λειτουργία χειροκίνητης αλλαγής ταχύτητας, επιστρέψτε τον επιλογέα ταχυτήτων στην θέση D (οδήγηση). Το σαζμάν επιστρέφει στην κανονική λειτουργία οδήγησης.
- Όταν η θερμοκρασία του υγρού του Xtronic CVT είναι εξαιρετικά χαμηλή, η λειτουργία χειροκίνητης αλλαγής μπορεί να μην λειτουργεί και να αλλάζει αυτόματα σαν λειτουργία οδήγησης. Αυτό δεν είναι δυσλειτουργία. Σε αυτή την περίπτωση επιστρέψτε τον επιλογέα ταχυτήτων στην θέση D και οδηγείστε για λίγο. Στην συνέχεια αλλάξτε στην λειτουργία χειροκίνητης αλλαγής.
- Όταν η θερμοκρασία του υγρού του Xtronic CVT είναι υψηλή, η κλίμακα αλλαγής μπορεί να αλλάξει προς τα πάνω σε χαμηλότερες στροφές ανά λεπτό από ότι συνήθως. Αυτό δεν είναι δυσλειτουργία.

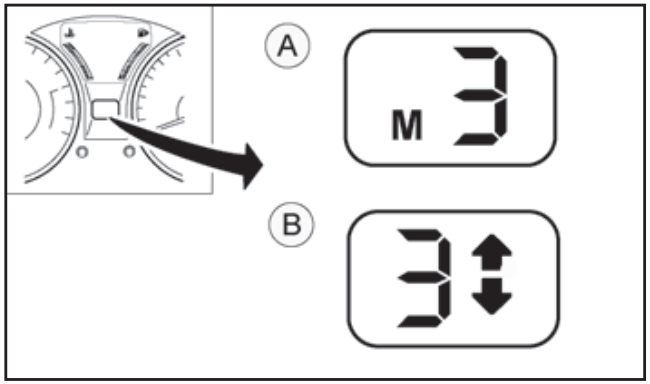

Ένδειξη επιλογέα ταχυτήτων

Τύπος A και Τύπος B:

Εμφανίζεται η θέση του επιλογέα στην λειτουργία αλλαγής (P, R, N, ή D) ή στην λειτουργία χειροκίνητης αλλαγής.

Τύπος B (όπου υπάρχει):

Στην λειτουργία χειροκίνητης αλλαγής η ένδειξη του επιλογέα ταχυτήτων εμφανίζει στον οδηγό το όριο για να αλλάξει σε μεγαλύτερη ή μικρότερη ταχύτητα. Μπορεί να βοηθήσει στην βελτίωση της φιλικής προς το περιβάλλον οδήγησης και την οικονομία του καυσίμου.

Συνιστάται να ακολουθείτε την σύσταση της ένδειξης του επιλογέα ταχυτήτων αλλάζοντας σε μεγαλύτερη (ή μικρότερη) ταχύτητα. Ένα βέλος προς τα πάνω σας συνιστά να αλλάξετε σε μεγαλύτερη ταχύτητα ή ένα βέλος προς τα κάτω σας συνιστά να

αλλάξετε σε χαμηλότερη ταχύτητα.

ΣΗΜΕΙΩΣΗ

- **Ο οδηγός παραμένει υπεύθυνος για να αποφασίσει πια είναι η πιο κατάλληλη ταχύτητα στο σαζμάν ανάλογα με την ταχύτητα του αυτοκινήτου και τις συνθήκες του δρόμου και της κίνησης.**
- **Σε ορισμένες περιστάσεις δεν εμφανίζεται το βέλος, όπως για παράδειγμα:**
  - **η πραγματική ταχύτητα ταιριάζει με την συνιστώμενη ταχύτητα ή,**
  - **η ταχύτητα του αυτοκινήτου είναι περίπου 0 χλμ/ώρα.**

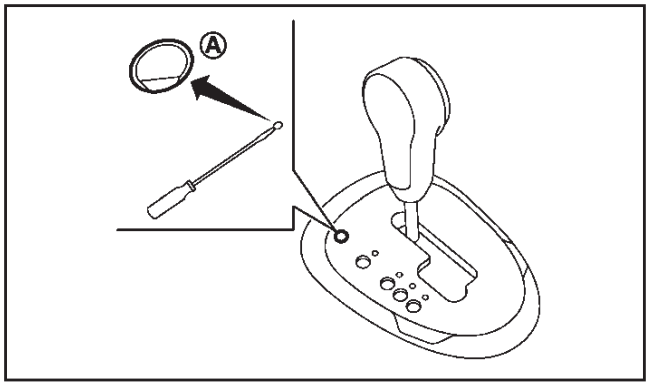

Αριστεροτίμονο (LHD) μοντέλο

Κουμπί απελευθέρωσης κλειδώματος επιλογέα

Εάν η φόρτιση της μπαταρίας είναι χαμηλή, ο επιλογέας ταχυτήτων δεν μπορεί να μετακινηθεί από την θέση P ακόμη και αν πατάτε το φρένο και πιέζεται τα κουμπί στον επιλογέα.

Για να ελευθερώσετε το κουμπί κλειδώματος του επιλογέα ταχυτήτων κάντε τα ακόλουθα:

1. **Μοντέλα με σύστημα Έξυπνου Κλειδιού:**

   Βάλτε τον διακόπτη της μίζας στην θέση OFF ή LOCK.

   Μοντέλα χωρίς σύστημα Έξυπνου Κλειδιού:

   Βάλτε τον διακόπτη της μίζας σητν θέση LOCK και βγάλτε το κλειδί.
2. Βάλτε το χειρόφρενο.
3. Βγάλτε το κάλυμμα από το κουμπί απελευθέρωσης κλειδώματος επιλογέα (A) με κατάλληλο εργαλείο.
4. Πατήστε κάτω το κουμπί απελευθέρωσης κλειδώματος με κατάλληλο εργαλείο.
5. Πατήστε το κουμπί του επιλογέα ταχυτήτων και μετακινήστε τον επιλογέα στην θέση N (νεκρά) ενώ κρατάτε πατημένο και το κουμπί απελευθέρωσης κλειδώματος του επιλογέα ταχυτήτων.

Βάλτε τον διακόπτη της μίζας στην θέση ON για να απελευθερωθεί το τιμόνι. Το όχημα μπορεί να μετακινηθεί σπρώχνοντάς το στην θέση που θέλετε.

Μετά την λειτουργία, βάλτε πάλι το κάλυμμα από το κουμπί απελευθέρωσης κλειδώματος επιλογέα.

Για μοντέλα με σύστημα Έξυπνου Κλειδιού: Εάν η μπαταρία έχει αδειάσει τελείως, το τιμόνι δεν μπορεί να ξεκλειδώσει. Μην μετακινείτε το αυτοκίνητο με το τιμόνι κλειδωμένο.

Εάν ο επιλογέας δεν μπορεί να βγει από την θέση P (παρκάρισμα), ζητήστε από εξουσιοδοτημένο συνεργείο Nissan ή εξειδικευμένο συνεργείο να ελέγξει το σύστημα του Xtronic CVT το συντομότερο δυνατόν.

ΠΡΟΕΙΔΟΠΟΙΗΣΗ

Εάν ο επιλογέας ταχυτήτων δεν μπορεί να μετακινηθεί από την θέση P (παρκάρισμα) ενώ λειτουργεί ο κινητήρας και είναι πατημένο το πεντάλ του φρένου, τα φώτα στοπ μπορεί να μην λειτουργήσουν. Η δυσλειτουργία στα φώτα των στοπ μπορεί να προκαλέσει ατύχημα με τραυματισμό δικό σας και άλλων ανθρώπων.

Λειτουργία προστασίας υψηλής θερμοκρασίας υγρού

Το σαζμάν αυτό έχει μία λειτουργία προστασίας υψηλής θερμοκρασίας υγρού. Εάν η θερμοκρασία του υγρού γίνει πολύ υψηλή (για παράδειγμα όταν ανεβαίνετε απότομες ανηφόρες με υψηλή θερμοκρασία και βαρύ φορτίο ρυμουλκώντας για παράδειγμα τρέιλερ), η ισχύς της μηχανής και σε κάποιες περιπτώσεις η ταχύτητα του αυτοκινήτου θα μειωθούν αυτόματα για να μειωθεί η πιθανότητα ζημιάς στο σαζμάν. Η ταχύτητα του αυτοκινήτου μπορεί να ελεγχθεί με το πεντάλ του γκαζιού αλλά η ταχύτητα της μηχανής και του αυτοκινήτου μπορεί να είναι περιορισμένες.

Fail-safe

Όταν ενεργοποιείται η λειτουργία Fail-safe, το Xtronic CVT δεν θα αλλάζει στην θέση οδήγησης που επιλέγετε.

Εάν έχετε οδηγήσει το αυτοκίνητο κάτω από ακραίες συνθήκες όπως υπερβολικό σπινάρισμα των τροχών και συνεχόμενα απότομα φρεναρί-

σματα, το σύστημα Fail-safe μπορεί να ενεργοποιηθεί. Αυτό θα συμβεί ακόμη και αν όλα τα ηλεκτρικά κυκλώματα λειτουργούν κανονικά. Σε αυτή την περίπτωση, βάλτε τον διακόπτη της μίζας στην θέση OFF και περιμένετε για 10 δευτερόλεπτα. Γυρίστε πάλι τον διακόπτη της μίζας στην θέση ON. Το αυτοκίνητο θα πρέπει να επιστρέψει στις κανονικές συνθήκες λειτουργίας. Εάν δεν επιστρέψει στις κανονικές συνθήκες λειτουργίας, αποτανθείτε σε εξουσιοδοτημένο συνεργείο Nissan ή εξειδικευμένο συνεργείο για τον έλεγχο και εάν χρειάζεται την επισκευή του σαζμάν.

ΠΡΟΕΙΔΟΠΟΙΗΣΗ

Όταν παρουσιαστεί η λειτουργία Fail-safe η ταχύτητα του αυτοκινήτου μπορεί να μειωθεί σταδιακά. Η μειωμένη ταχύτητα μπορεί να είναι χαμηλότερη από αυτή των άλλων αυτοκινήτων, πράγμα που μπορεί να αυξήσει την πιθανότητα σύγκρουσης. Να είστε ιδιαίτερα προσεκτικοί όταν οδηγείτε. Εάν είναι απαραίτητο, βγείτε στην άκρη του δρόμου σε ασφαλές σημείο και αφήστε το σαζμάν να επανέλθει στην κανονική λειτουργία ή ζητήστε την επισκευή εάν είναι απαραίτητη.

ΣΥΣΤΗΜΑ ΔΥΝΑΜΙΚΟΥ ΕΛΕΓΧΟΥ NISSAN
(όπου υπάρχει)

ΠΡΟΕΙΔΟΠΟΙΗΣΗ

Δεν θα πρέπει δεν κοιτάτε την οθόνη για μεγάλα χρονικά διαστήματα όταν οδηγείτε, για να μην αποσπάται η προσοχή σας από την οδήγηση.

Το Σύστημα Δυναμικού Ελέγχου NISSAN βρίσκεται κάτω από το ηχοσύστημα ή το σύστημα πλοήγησης (όπου υπάρχει). Μπορούν να επιλεγού δύο λειτουργίες του Συστήματος Δυναμικού Ελέγχου: λειτουργία Οδήγησης και λειτουργία Οικονομικού Κλιματισμού.

Ανάλογα με την λειτουργία που έχει επιλεγεί στο Σύστημα Δυναμικού Ελέγχου Nissan (λειτουργία Οδήγησης ή λειτουργία Οικονομικού Κλιματισμού), η ένδειξη στην οθόνη και η λειτουργία ορισμένων κουμπιών θα αλλάξει.

- Λειτουργία Οδήγησης

  Στην λειτουργία Οδήγησης, μπορούν να επιλεγούν τρεις τύποι λειτουργιών οδήγησης: [NORMAL], [SPORT] και [ECO}. Δείτε το «Λειτουργία Οδήγησης» πιο κάτω. Επίσης, οι λειτουργίες [SETUP], πληροφοριών οδήγησης και ECO μπορούν να εμφανιστούν και να ρυθμιστούν. Δείτε το “Σύστημα Δυναμικού Ελέγχου Nissan (όπου υπάρχει» στο κεφάλαιο «2. Όργανα και χειριστήρια».

- Λειτουργία Ελέγχου Κλιματισμού

  Στην λειτουργία Ελέγχου Κλιματισμού, οι λειτουργίες ελέγχου του κλιματισμού μπορούν να οριστούν και να ρυθμιστούν. Δείτε το “Καλοριφέρ και air conditioner” στο κεφάλαιο “4. Οθόνη ενδείξεων, καλοριφέρ, air conditioner και ηχοσύστημα”.

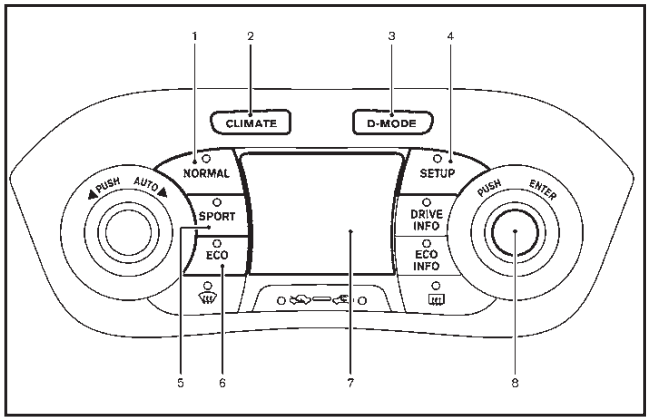

1. Κουμπί λειτουργίας οδήγησης <NORMAL>
2. Κουμπί επιλογής λειτουργίας ελέγχου <CLIMATE>
3. Κουμπί <SETUP>
4. Κουμπί λειτουργίας οδήγησης <SPORT>
5. Κουμπί λειτουργίας οδήγησης <ECO>
6. Οθόνη ενδείξεων
7. Κουμπί επιλογής / <ENTER>

ΛΕΙΤΟΥΡΓΙΑ ΟΔΗΓΗΣΗΣ

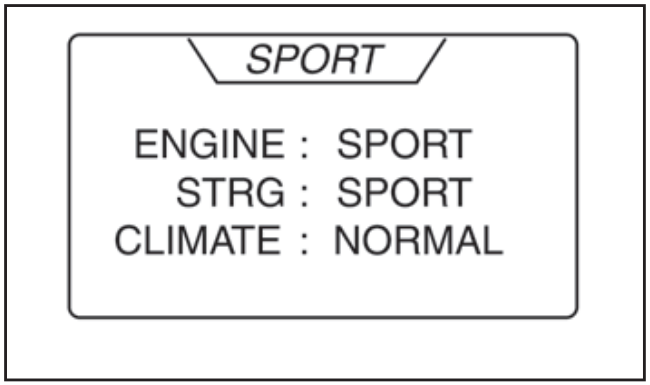

Παράδειγμα

Μπορούν να επιλεγούν τρεις λειτουργίες οδήγησης ([NORMAL], [SPORT] και [ECO]), ανάλογα με τις συνθήκες οδήγησης. Όταν έχει επιλεγεί μία λειτουργία, η κατάσταση ελέγχου του κινητήρα, του CVT, του τιμονιού και του συστήματος του air conditioner, εμφανίζεται σύντομα στην οθόνη.

Η επιλεγμένη λειτουργία οδήγησης ([NORMAL], [SPORT] ή [ECO]) εμφανίζεται στην κορυφή της οθόνης.

ΣΗΜΕΙΩΣΗ

Η ένδειξη της λειτουργίας οδήγησης μπορεί να είναι διαφορετική από την ένδειξη η οποία εμφανίζεται στην εικόνα, ανάλογα με την προδιαγραφή του αυτοκινήτου.

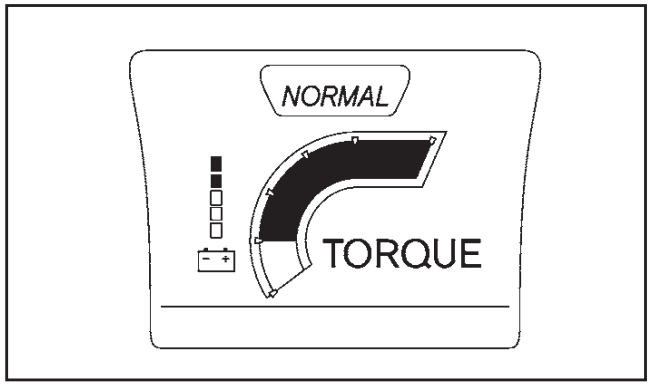

Λειτουργία οδήγησης [NORMAL]

Η λειτουργία οδήγησης [NORMAL] συνιστάται για κανονική οδήγηση. Για να επιλέξετε την λειτουργία οδήγησης [NORMAL], πατήστε το κουμπί επιλογής λειτουργίας οδήγησης <NORMAL>. Εμφανίζεται σύντομα στην οθόνη η κατάσταση ελέγχου του κινητήρα, του CVT, του τιμονιού και του συστήματος του air conditioner.

Όταν έχει επιλεγεί η λειτουργία οδήγησης [NORMAL], εμφανίζεται στην οθόνη ένας μετρητής τάσης και ένας μετρητής ροπής του κινητήρα.

ΣΗΜΕΙΩΣΗ

Ο μετρητής τάσης μπορεί να αλλάξει, ανάλογα με τις συνθήκες οδήγησης. Αυτό δεν είναι δυσλειτουργία.

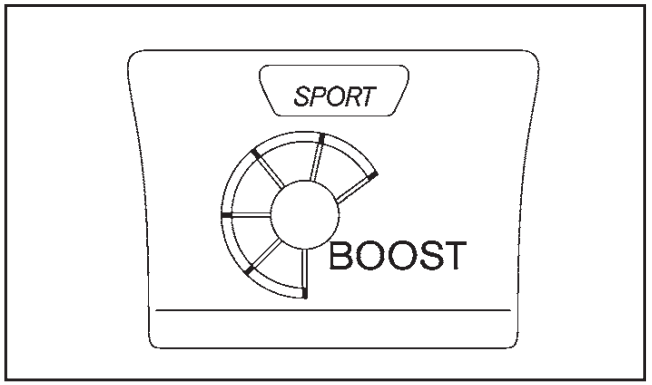

Μοντέλα με μηχανή MR

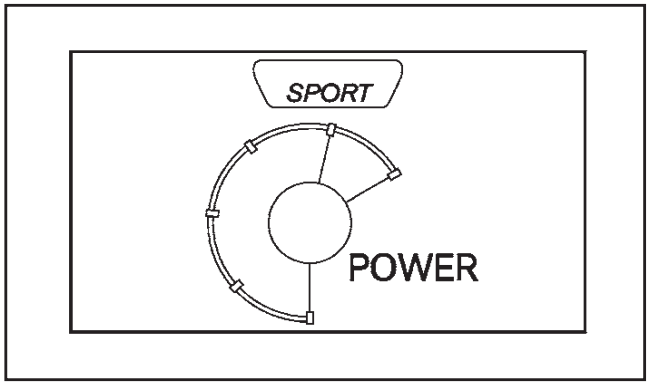

Μοντέλα με μηχανή HR

Λειτουργία οδήγησης [SPORT]

Η λειτουργία οδήγησης [SPORT] συνιστάται για μία αίσθηση ενισχυμένης απόδοσης. Για να ορίσετε την λειτουργία οδήγησης [SPORT], πατήστε το κουμπί επιλογής λειτουργίας οδήγησης <SPORT>. Εμφανίζεται σύντομα στην οθόνη η κατάσταση ελέγχου του κινητήρα, του CVT, του τιμονιού και του συστήματος του air conditioner.

Όταν έχει επιλεγεί η λειτουργία οδήγησης [SPORT], εμφανίζεται στην οθόνη ένας μετρητής ώθησης (μοντέλα με κινητήρα MR16DDT ή HRA2DDT) ή ισχύος (μοντέλα με κινητήρα HR16DE ή K9K).

ΣΗΜΕΙΩΣΗ

Στην λειτουργία [SPORT] μπορεί να είναι μειωμένη η οικονομία καυσίμου.

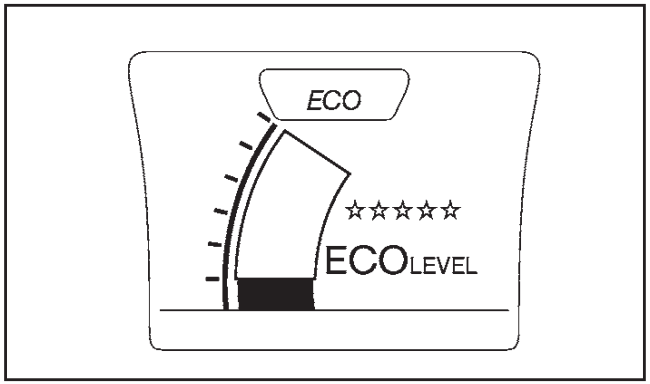

Λειτουργία οδήγησης [ECO]

Η λειτουργία οδήγησης [ECO] συνιστάται για μέγιστη οικονομία καυσίμου. Στην λειτουργία οδήγησης [ECO], η κατάσταση ελέγχου του κινητήρα και του CVT ρυθμίζονται ώστε να ενισχύεται η οικονομία καυσίμου.

Για να ορίσετε την λειτουργία οδήγησης [ECO], πατήστε το κουμπί επιλογής λειτουργίας οδήγησης <ECO>. Εμφανίζεται σύντομα στην οθόνη η κατάσταση ελέγχου του κινητήρα, του CVT, του τιμονιού και του συστήματος του air conditioner.

Όταν έχει επιλεγεί η λειτουργία οδήγησης [ECO], εμφανίζεται στην οθόνη ένας μετρητής οικονομίας καυσίμου.

Όταν έχει ενεργοποιηθεί η λειτουργία [ECO] του κλιματισμού, το σύστημα ελέγχου του air conditioner θα μπει σε μία λειτουργία η οποία θα ενισχύσει περισσότερο την οικονομία καυσίμου. Η λειτουργία [CLIMATE ECO] μπορεί να ενεργοποιηθεί και να απενεργοποιηθεί. Δείτε το «Ρύθμιση της λειτουργίας [CLIMATE ECO]» παρακάτω.

ΣΗΜΕΙΩΣΗ

- **Πολλοί παράγοντες οδήγησης επηρεάζουν την οικονομία καυσίμου. Επιλέγοντας την λειτουργία οδήγησης [ECO] δεν σημαίνει απαραίτητα ότι θα βελτιωθεί η οικονομία καυσίμου.**
- **Στην λειτουργία οδήγησης [ECO] μπορεί να μειωθεί η απόδοση.**

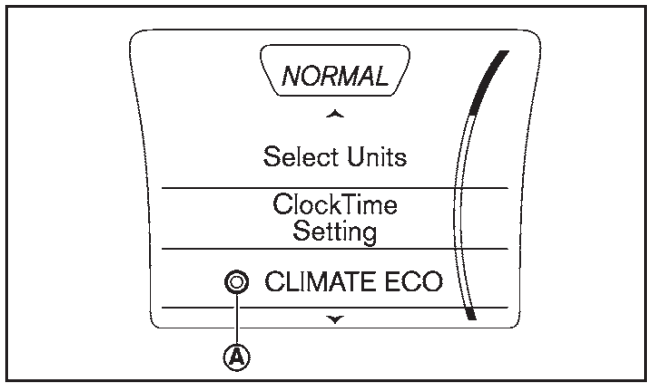

Ρύθμιση της λειτουργίας [CLIMATE ECO]:

Όταν η λειτουργία [CLIMATE ECO] είναι ενεργοποιημένη, το σύστημα ελέγχου του air conditioner λειτουργεί με τρόπο ώστε να ενισχύεται η οικονομία καυσίμου.

Για να ενεργοποιήσετε ή απενεργοποιήσετε την λειτουργία [CLIMATE ECO]:

1. Πατήστε το κουμπί επιλογής λειτουργίας Οδήγησης (<D-MODE>).
2. Πατήστε το κουμπί <SETUP>.
3. Γυρίστε το κουμπί επιλογής, έως ότου επιλεγεί το [CLIMATE ECO].
4. Πατήστε το κουμπί <ENTER> για να ανοίξετε ή να κλείσετε το [CLIMATE ECO]. Όταν η λειτουργία [CLIMATE ECO] είναι ανοικτή, το ενδεικτικό (A) θα γίνει κόκκινο.

ΣΥΣΤΗΜΑ ΣΒΗΣΙΜΑΤΟΣ / ΕΚΚΙΝΗΣΗΣ (όπου υπάρχει)

NISSAN Blue Citizenship

Το Σύστημα Σβησίματος / Εκκίνησης είναι σχεδιασμένο να αποτρέπει την περιττή κατανάλωση καυσίμου, τα περιττά καυσαέρια και τον θόρυβο, στην διάρκεια μιας διαδρομής:

- Όταν το αυτοκίνητο βρίσκεται σε στάση, ο κινητήρας σταματάει αυτόματα*.
- Ο κινητήρας στην συνέχεια μπαίνει μπροστά και πάλι αυτόματα πριν να είστε έτοιμος να ξεκινήσετε**.

ΠΡΟΣΟΧΗ

Στο τέλος της διαδρομής θα πρέπει να σβήσετε τον κινητήρα γυρίζοντας τον διακόπτη της μίζας στην θέση OFF. Κλειδώστε το αυτοκίνητο ως συνήθως. Γυρίζοντας τον διακόπτη της μίζας στην θέση OFF θα κλείσουν τα ηλεκτρικά συστήματα. Εάν δεν το κάνετε μπορεί να αδειάσει η μπαταρία του αυτοκινήτου.

ΚΑΝΟΝΙΚΗ ΛΕΙΤΟΥΡΓΙΑ

Το Σύστημα Σβησίματος / Εκκίνησης έχει σταματήσει αυτόματα τον κινητήρα και θα τον ξεκινήσει και πάλι αυτόματα. Το ενδεικτικό φως Σβησίματος / Εκκίνησης είναι αναμμένο.

* Το Σύστημα Σβησίματος / Εκκίνησης θα σταματήσει αυτόματα τον κινητήρα όταν ισχύουν όλες οι παρακάτω συνθήκες:

– Ο επιλογέας ταχυτήτων είναι στη Νεκρά.

– Έχετε αφήσει τελείως το πεντάλ του συμπλέκτη.

– Η ταχύτητα του αυτοκινήτου είναι κάτω από τα περίπου 2 χλμ / ώρα.

– Είναι δεμένη η ζώνη του οδηγού.

– Είναι κλειστή η πόρτα του οδηγού.

ΣΗΜΕΙΩΣΗ

Θα πρέπει επίσης να πληρούνται οι παρακάτω συνθήκες πριν σταματήσει αυτόματα ο κινητήρας. Εάν ο κινητήρας δεν σταματάει αυτό δεν δηλώνει σφάλμα με το σύστημα:

- **Η θερμοκρασία του ψυκτικού υγρού του κινητήρα είναι σε επίπεδα κανονικής λειτουργίας.**
- **Το αυτοκίνητο έχει διανύσει κάποια απόσταση από την στιγμή της εκκίνησης του κινητήρα.**
- **Η τάση της μπαταρίας είναι μέσα στα κανονικά επίπεδα.**
- **Η θερμοκρασία της μπαταρίας είναι πάνω από τους περίπου 5ºC.**
- **Το καπό του αυτοκινήτου είναι κλειστό.**
- **Δεν έχει γυριστεί το τιμόνι.**
- **Είναι κλειστά το μπροστά και το πίσω αντιθαμβωτικό.**

** Το Σύστημα Σβησίματος / Εκκίνησης θα ξαναβάλει αυτόματα μπροστά το αυτοκίνητο κάτω από τουλάχιστον μία από τις παρακάτω συνθήκες:

– Το πεντάλ του συμπλέκτη έχει πατηθεί.

– Το πεντάλ του φρένου έχει πατηθεί και αφεθεί (για να διατηρηθεί η απόδοση φρεναρίσματος του οχήματος).

– Η τάση της μπαταρίας πέφτει (λόγω ηλεκτρικού φορτίου από άλλα συστήματα του αυτοκινήτου όπως προβολείς, θερμαντήρες κλπ ή βοηθητικές μονάδες που έχουν συνδεθεί στην πρίζα 12V στο εσωτερικό του αυτοκινήτου).

– Έχει ανάψει το μπροστά ή το πίσω αντιθαμβωτικό.

– Η ταχύτητα του αυτοκινήτου είναι πάνω από τα περίπου 2 χλμ / ώρα.

ΣΗΜΕΙΩΣΗ

- **Ο κινητήρας θα αλλάξει στην κατάσταση κανονικής στάσης εάν οποιαδήποτε από τις παρακάτω λειτουργίες πραγματοποιηθεί στην διάρκεια ενεργοποίησης του Συστήματος Σβησίματος / Εκκίνησης:**
  - **Λυθεί η ζώνη ασφαλείας του οδηγού.**
  - **Ανοίξει η πόρτα του οδηγού.**
  - **Ανοίξει το καπό.**

  Βεβαιωθείτε ότι το καπό και η πόρτα του οδηγού είναι κλειστά και δέστε την ζώνη ασφαλείας. Στην συνέχεια βάλτε μπροστά τον κινητήρα χρησιμοποιώντας τον διακόπτη της μίζας.
- **Εάν οποιαδήποτε από τις παραπάνω συνθήκες συνεχιστεί για λίγο, ο βομβητής του Συστήματος Σβησίματος / Εκκίνησης θα ηχήσει (κατά διαστήματα), ως υπενθύμιση για να αποτραπεί η πιθανότητα της άδειας μπαταρίας. Χρησιμοποιήστε τον διακόπτη της μίζας για να σβήσετε τον κινητήρα.**
- **Το ενδεικτικό φως του Συστήματος Σβησίματος / Εκκίνησης αναβοσβήνει αργά (μία περίπου φορά κάθε ένα δευτερόλεπτο), όταν το**

Σύστημα Σβησίματος / Εκκίνησης δεν λειτουργεί σωστά. Ζητήστε αμέσως τον έλεγχο του συστήματος και εάν απαιτείται την επισκευή από εξουσιοδοτημένο συνεργείο Nissan ή εξειδικευμένο συνεργείο.

ΠΡΟΦΥΛΑΞΕΙΣ

Εάν το ενδεικτικό φως του Συστήματος Σβησίματος / Εκκίνησης αναβοσβήνει, έχει προκύψει κάποια δυσλειτουργία με το Σύστημα Σβησίματος / Εκκίνησης. Ζητήστε τον έλεγχο του συστήματος από εξουσιοδοτημένο συνεργείο Nissan ή εξειδικευμένο συνεργείο.

ΔΙΑΚΟΠΤΗΣ ΚΛΕΙΣΙΜΑΤΟΣ ΣΥΣΤΗΜΑΤΟΣ ΣΒΗΣΙΜΑΤΟΣ / ΕΚΚΙΝΗΣΗΣ

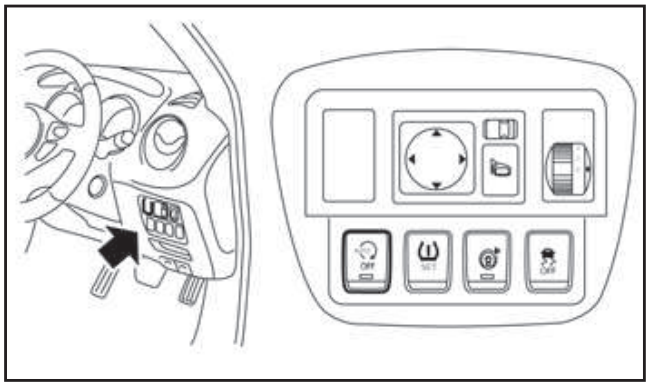

Δεξιοτίμονα μοντέλα

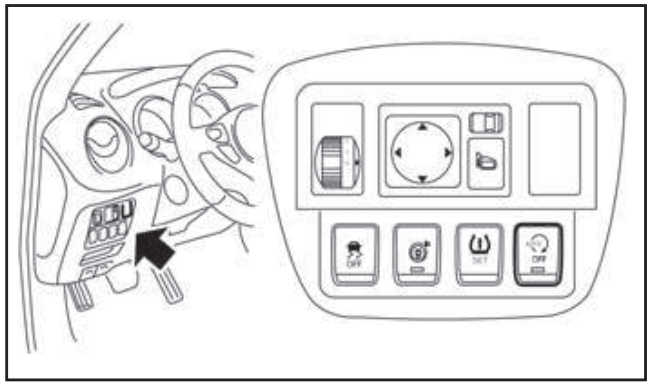

Αριστεροτίμονα μοντέλα

Το σύστημα μπορεί να τεθεί προσωρινά εκτός λειτουργίας πατώντας τον διακόπτη κλεισίματος του Συστήματος Σβησίματος / Εκκίνησης. Πατώντας τον διακόπτη μία δεύτερη φορά, θα ενεργοποιηθεί πάλι το Σύστημα Σβησίματος / Εκκίνησης.

- Όταν το Σύστημα Σβησίματος / Εκκίνησης τεθεί εκτός λειτουργίας ενώ λειτουργεί ο κινητήρας, αποτρέπεται το αυτόματα σταμάτημα του κινητήρα.
- Όταν το Σύστημα Σβησίματος / Εκκίνησης τεθεί εκτός λειτουργίας αφού ο κινητήρας έχει σταματήσει αυτόματα από το Σύστημα Σβησίματος / Εκκίνησης, ο κινητήρας θα ξεκινήσει αμέσως εάν υπάρχουν οι κατάλληλες συνθήκες, όπως περιγράφεται στο ΚΑΝΟΝΙΚΗ ΛΕΙΤΟΥΡΓΙΑ. Στην συνέχεια θα αποτραπεί το αυτόματο σταμάτημα του κινητήρα στην διάρκεια της ίδιας διαδρομής.
- Όποτε τίθεται εκτός λειτουργίας το Σύστημα Σβησίματος / Εκκίνησης, το ενδεικτικό φως στον διακόπτη κλεισίματος του Συστήματος Σβησίματος / Εκκίνησης ανάβει. Σε αυτή την συνθήκη το Σύστημα Σβησίματος / Εκκίνησης δεν μπορεί να αποτρέψει την περιττή κατανάλωση καυσίμου, τα περιττά καυσαέρια ή τον θόρυβο, στην διάρκεια μιας διαδρομής.

ΟΔΗΓΗΣΗ ΣΤΟΥΣ 4 ΤΡΟΧΟΥΣ (4WD) (όπου υπάρχει)

ΛΕΙΤΟΥΡΓΙΕΣ ΤΟΥ ΔΙΑΚΟΠΤΗ 4WD

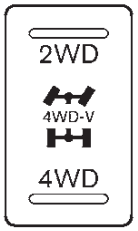

Διακόπτης λειτουργίας 4WD

Το σύστημα 4WD χρησιμοποιείται για την επιλογή του 2WD (κίνηση στους δύο τροχούς), 4WD-V ή 4WD (κίνηση στους 4 τροχούς), ανάλογα με τις συνθήκες οδήγησης.

Τα ενδεικτικά φώτα της λειτουργίας 4WD (4WD (πράσινο), 4WD-V) βρίσκονται στο ταμπλό των οργάνων.

Τα ενδεικτικά φώτα λειτουργίας 4WD 4WD (πράσινο), ανάβουν όταν ο διακόπτης της μίζας είναι στην θέση ON. Τα ενδεικτικά φώτα σβήνουν μέσα σε 1 δευτερόλεπτο.

Τα ενδεικτικά φώτα λειτουργίας 4WD θα εμφανίσουν την λειτουργία που έχει επιλεγεί από τον διακόπτη 4WD ενώ λειτουργεί ο κινητήρας.

Πατήστε τον διακόπτη λειτουργίας 4WD, που βρίσκεται στο ταμπλό των οργάνων, για να επιλέξετε μία από τις τρεις θέσεις 2WD, 4WD-V ή 4WD.

2WD: Πατήστε τον διακόπτη λειτουργίας 4WD στην θέση 2WD (επάνω θέση).

4WD-V: Πατήστε τον διακόπτη λειτουργίας 4WD στην μεσαία θέση (4WD-V). Το ενδεικτικό φως 4WD-V 4WD-V ανάβει στον μετρητή.

4WD: Πατήστε τον διακόπτη λειτουργίας 4WD στην θέση (κάτω θέση) 4WD. Το ενδεικτικό φως 4WD 4WD (πράσινο) ανάβει στον μετρητή.

Εάν το προειδοποιητικό φως 4WD 4WD (κίτρινο) ανάψει, τα ενδεικτικά φώτα λειτουργίας 4WD θα σβήσουν.

Λειτουργία 4WD	Κινητήριοι τροχοί	Ενδεικτικό φως λειτουργίας 4WD (4WD-V , 4WD (πράσινο)	Συνθήκες χρήσης
2WD	Εμπρός τροχοί – Η λειτουργία οδήγησης 2WD χρησιμοποιείται όταν οδηγείτε σε κανονικό δρόμο	Σβήνει	Για οδήγησης σε στεγνούς, στρωμένους δρόμους
4WD-V	Η κατανομή της ροπής στους μπροστά και τους πίσω τροχούς αλλάζει αυτόματα [σχέση 100:0 (2WD) – 50:50 (4WD)] και η κατανομή της ροπής ανάμεσα στον αριστερό και τον δεξιό πίσω τροχό αλλάζει αυτόματα, ανάλογα με τις συνθήκες του δρόμου.	Ανάβει 4WD-V	Για οδήγηση σε στρωμένους ή δρόμους που γλιστρούν
4WD	Η κατανομή της ροπής στους μπροστά και τους πίσω τροχούς αλλάζει αυτόματα [σχέση 100:0 (2WD) – 50:50 (4WD)] και η κατανομή της ροπής ανάμεσα στον αριστερό και τον δεξιό πίσω τροχό αλλάζει αυτόματα, ανάλογα με τις συνθήκες του δρόμου που γλιστρά.	Ανάβει (πράσινο) 4WD	Για οδήγηση σε δρόμους που γλιστρούν

Πρακτικές συμβουλές αλλαγής 4WD

- Εάν βάλετε σε λειτουργία το κουμπί 4WD ενώ στρίβετε, επιταχύνετε ή επιβραδύνετε ή εάν γυρίσετε το κλειδί της μηχανής στην θέση OFF έχοντας το κουμπί στην λειτουργία 4WD-V ή 4WD, μπορεί να νοιώσετε ένα αναπήδημα. Αυτό είναι φυσιολογικό.
- Η θερμοκρασία του λαδιού των τμημάτων της μετάδοσης ισχύος θα αυξηθεί εάν το αυτοκίνητο λειτουργεί συνέχεια κάτω από συνθήκες όπου η διαφορά στην περιστροφή ανάμεσα στους μπροστινούς και τους πίσω τροχούς είναι μεγάλη (τροχός που γλιστρά), όπως όταν οδηγείτε το αυτοκίνητο σε ανώμαλο δρόμο, μέσα από άμμο ή λάσπη ή όταν ελευθερώνετε το αυτοκίνητο που έχει κολλήσει. Σε αυτές τις περιπτώσεις το προειδοποιητικό φως 4WD αναβοσβήνει απότομα και η λειτουργία 4WD αλλάζει σε συνθήκη 2WD για να προστατέψει τα μέρη του συστήματος μετάδοσης. Εάν σταματήσετε το αυτοκίνητο με την μηχανή στο ρελαντί και περιμένετε έως ότου σταματήσει να αναβοσβήνει το προειδοποιητικό φως, η λειτουργία 4WD επιστρέφει σε λειτουργία 4WD-V ή 4WD.
- Η απόσταση φρεναρίσματος στην λειτουργία 4WD είναι η ίδια όπως στην 2WD.

ΠΡΟΣΟΧΗ

- **Μην βάζετε μπροστά την μηχανή με τον διακόπτη λειτουργίας 4WD σε οποιαδήποτε λειτουργία, στις παρακάτω περιπτώσεις:**
  - **Όταν θέλετε να γυρίσουν ελεύθερα ή να στηριχτούν σε γρύλο οι μπροστινοί τροχοί ενώ οι πίσω είναι στο έδαφος.**
  - **Όταν ρυμουλκείτε το αυτοκίνητο με τους πίσω τροχούς να μην ακουμπάνε στο έδαφος.**
- **Αλλάζετε τον διακόπτη λειτουργίας 4WD μόνο όταν οδηγείτε σε ευθεία. Μην χειρίζεστε τον διακόπτη 4WD όταν στρίβετε ή κάνετε όπισθεν.**
- **Μην χειρίζεστε τον διακόπτη λειτουργίας 4WD όταν σπινάρουν οι μπροστινοί τροχοί.**
- **Όταν η μηχανή δουλεύει στο ρελαντί για να ζεσταθεί οι στροφές της είναι υψηλές. Να είσαστε εξαιρετικά προσεκτικός όταν ξεκινάτε ή οδηγείτε πάνω σε ολισθηρές επιφάνειες με τον διακόπτη λειτουργίας 4WD στην θέση 4WD-V ή 4WD.**

ΠΡΟΕΙΔΟΠΟΙΗΤΙΚΟ ΦΩΣ 4WD

Προειδοποιητικό φως (κίτρινο)	Ανάβει ή αναβοσβήνει όταν
4WD Ανάβει	Υπάρχει δυσλειτουργία στο σύστημα 4WD
4WD Αναβοσβήνει απότομα	Η θερμοκρασία του λαδιού του συστήματος μετάδοσης ανεβαίνει ασυνήθιστα
4WD Αναβοσβήνει αργά	Η διαφορά στην περιστροφή των τροχών είναι μεγάλη.

Το προειδοποιητικό φως 4WD βρίσκεται στους μετρητές στο ταμπλό και ανάβει όταν ο διακόπτης της μίζας γυριστεί στην θέση ON. Σβήνει μόλις πάρει μπροστά ο κινητήρας.

Εάν προκύψει οποιαδήποτε δυσλειτουργία στο σύστημα 4WD ενώ λειτουργεί ο κινητήρας ή ενώ οδηγείτε, το προειδοποιητικό φως είτε θα παραμείνει αναμμένο είτε θα αναβοσβήνει.

Η υψηλή θερμοκρασία του λαδιού του κιβωτίου μετάδοσης λόγω συνεχούς λειτουργίας του αυτοκινήτου για να το ελευθερώσετε όταν έχει κολλήσει, κάνει το προειδοποιητικό φως να αναβοσβήνει γρήγορα (περίπου δύο φορές ανά δευτερόλεπτο). Η λειτουργία οδήγησης μπορεί να αλλάξει σε 2WD. Εάν το προειδοποιητικό φως αναβοσβήνει γρήγορα στην διάρκεια της λειοτυργίας, σταματήστε αμέσως το αυτοκίνητο σε ασφαλές σημείο με την μηχανή να δουλεύει στο ρελαντί. Εάν μετά από λίγο το φως σβήσει, μπορείτε να συνεχίσετε την οδήγηση.

Μεγάλη διαφορά ανάμεσα στην διάμετρο των μπροστινών και των πίσω τροχών θα κάνει το προειδοποιητικό φως να αναβοσβήνει αργά (περίπου μία φορά ανά δύο δευτερόλεπτα). Βγείτε από τον δρόμο σε ασφαλές σημείο και αφήστε την μηχανή να δουλέψει στο ρελαντί. Ελέγξτε εάν τα μεγέθη όλων των ελαστικών είναι ίδια, οι πιέσεις των ελαστικών είναι σωστές και τα ελαστικά δεν είναι φθαρμένα. Αλλάξτε τον διακόπτη λειτουργίας 4WD σε 2WD και μην οδηγείτε γρήγορα.

ΠΡΟΣΟΧΗ

- **Εάν το προειδοποιητικό φως ανάψει ενώ οδηγείτε, η λειτουργία 4WD θα αλλάξει σε λειτουρ-**

γία 2WD. Μειώστε την ταχύτητα του αυτοκινήτου και αποτανθείτε στο εξουσιοδοτημένο συνεργείο NISSAN ή εξειδικευμένο συνεργείο για να το ελέγξει το ταχύτερο δυνατόν. Να είστε ιδιαίτερα προσεκτικοί όταν οδηγείτε.

- **Το κιβώτιο μετάδοσης μπορεί να πάθει ζημιά εάν συνεχίσετε την οδήγηση ενώ το προειδοποιητικό φως 4WD αναβοσβήνει γρήγορα.**

ΠΡΟΦΥΛΑΞΕΙΣ ΑΣΦΑΛΕΙΑΣ ΓΙΑ ΤΗΝ ΟΔΗΓΗΣΗ ΕΚΤΟΣ ΔΡΟΜΟΥ

- Όταν οδηγείτε εκτός δρόμου θα πρέπει να είστε προσεκτικός και να αποφεύγετε τις επικίνδυνες περιοχές. Φοράτε πάντα την ζώνη ασφαλείας σας και ζητήστε από τους επιβάτες να κάθονται σταθερά στην θέση τους όταν οδηγείτε σε ανώμαλο έδαφος.
- Πριν οδηγήσετε σε ανηφόρες ή κατηφόρες, ελέγξτε τον δρόμο για εμπόδια ή λακκούβες. Προσπαθήστε να ανεβαίνετε ελαφρές ανηφόρες και να κατεβαίνετε ομαλές κατηφόρες.
- Μην οδηγείτε κατά μήκος απότομων πλαγιών. Προτιμήστε να οδηγήσετε ευθεία προς τα πάνω ή προς τα κάτω στις πλαγιές. Τα οχήματα εκτός δρόμου μπορούν να αναπηδήσουν πιο εύκολα όταν κινούνται λοξά από ότι όταν κινούνται προς τα μπρος ή προς τα πίσω.
- Πολλοί λόφοι είναι πολύ απότομοι για οποιοδήποτε αυτοκίνητο. Εάν προσπαθήσετε να τους ανέβετε μπορεί να κολλήσετε. Εάν προσπαθήσετε να τους κατέβετε μπορεί να μην έχετε την δυνατότητα να ελέγξετε την ταχύτητά σας. Εάν προσπαθήσετε να οδηγήσετε κατά μήκος τους μπορεί να τουμπάρετε.
- Μην αλλάζετε ταχύτητες όταν οδηγείτε σε κατηφόρες γιατί μπορεί να χάσετε τον έλεγχο του αυτοκινήτου.
- Βεβαιωθείτε ότι φρενάρετε με την μηχανή. Η απόδοση του ποδόφρενου μπορεί να μειωθεί με αποτέλεσμα την πρόκληση ατυχήματος.
- Να είστε σε επιφυλακή όταν οδηγείτε στην κορυφή ενός λόφου. Στην κορυφή μπορεί να υπάρχει απότομο κόψιμο ή άλλος κίνδυνος που να προκαλέσει ατύχημα.
- Εάν σβήσει η μηχανή σας ή δεν μπορείτε να συνεχίσετε την ανάβαση του λόφου, ποτέ μην προσπαθήσετε να γυρίσετε προς τα πίσω. Το αυτοκίνητο μπορεί να αναποδογυρίσει και να τουμπάρει. Να κατεβαίνετε πάντα ευθεία προς τα κάτω με την όπισθεν. Ποτέ μην οδηγείτε προς τα πίσω με τον επιλογέα ταχυτήτων στην Νεκρά (N) και χρησιμοποιώντας μόνο το φρένο γιατί μπορεί να χάσετε τον έλεγχο.
- Η υπερβολική χρήση των φρένων όταν κατεβαίνετε ένα λόφο μπορεί να προκαλέσει την υπερθέρμανση και εξασθένηση των φρένων σας, με αποτέλεσμα να χάσατε τον έλεγχο και να συμβεί ατύχημα. Χρησιμοποιείτε τα φρένα ελαφρά και βάλτε μικρή ταχύτητα για να ελέγξετε την ταχύτητα του αυτοκινήτου.
- Όταν οδηγείτε σε ανώμαλο έδαφος, το ανασφάλιστο φορτίο μπορεί να αρχίσει να σκορπίζεται μέσα στο αυτοκίνητο. Ασφαλίστε το φορτίο καλά για να μην τιναχτεί και χτυπήσει εσάς ή τους άλλους επιβάτες.
- Για να μην αυξήσετε κατά πολύ το κέντρο βάρους του αυτοκινήτου μην υπερβαίνεται το μέγιστο ύψος φόρτωσης στην σχάρα οροφής του αυτοκινήτου ή το κουτί οροφής (όπου υπάρχει) και κάντε ομοιόμορφη κατανομή του φορτίου. Ασφαλίστε τα βαριά φορτία στον χώρο αποσκευών και τοποθετείστε τα όσο γίνεται πιο μπροστά και χαμηλά. Μην βάζετε στο αυτοκίνητο λάστιχα πιο μεγάλα από αυτά που καθορίζονται από τον κατασκευαστή γιατί μπορεί να προκληθεί τουμπάρισμα του αυτοκινήτου.
- Μην κρατάτε το τιμόνι από τις εσωτερικές ακτίνες όταν οδηγείτε εκτός δρόμου. Το τιμόνι μπορεί να τιναχτεί και να σας τραυματίσει στα χέρια. Αντίθετα θα πρέπει να οδηγείτε κρατώντας το τιμόνι με τα δάχτυλα και τους αντίχειρες από το στεφάνι.
- Πριν ξεκινήσετε το αυτοκίνητο, βεβαιωθείτε ότι τόσο εσείς όσο και όλοι οι επιβάτες φοράτε τις ζώνες ασφαλείας.
- Μην αφαιρείται ποτέ τα πατάκια όταν οδηγείτε γιατί το πάτωμα του αυτοκινήτου μπορεί να ζεσταθεί πολύ. Θα πρέπει να προσέχετε ιδιαίτερα εάν οδηγείτε ξυπόλητος.
- Όταν συναντάτε δυνατούς πλάγιους ανέμους, χαμηλώστε την ταχύτητά σας. Επειδή το NISSAN σας έχει το κέντρο βάρους του ψηλά επηρεάζεται περισσότερο από ορμητικούς πλευρικούς ανέμους. Οι χαμηλότερες ταχύτητες διασφαλίζουν τον καλύτερο έλεγχο του αυτοκινήτου.
- **Μην οδηγείτε πάνω από την απόδοση των ελα-**

στικών ακόμη και με 4WD. Απότομη επιτάχυνση, απότομη στροφή ή απότομο φρενάρισμα μπορεί να προκαλέσουν απώλεια του ελέγχου του αυτοκινήτου.

- Χρησιμοποιείτε πάντα λάστιχα του ίδιου τύπου, μεγέθους, μάρκας, κατασκευής και πέλματος και στους 4 τροχούς. Όταν οδηγείτε σε δρόμους που γλιστρούν βάλτε αλυσίδες στους μπροστινούς τροχούς και οδηγήστε προσεκτικά.
- Μην ξεχάσετε να ελέγξετε τα φρένα αμέσως μετά την οδήγηση σε λάσπη ή νερό, όπως αναφέρεται στην παράγραφο «Σύστημα φρένων» πιο κάτω.
- Όποτε οδηγείτε εκτός δρόμου, μέσα από άμμο, λάσπη ή νερό με βάθος όσο τα μπουλόνια των τροχών μπορεί να απαιτείται πιο τακτική συντήρηση. Για λεπτομέρειες δείτε το «Συντήρηση κάτω από δύσκολες συνθήκες οδήγησης» στο «Βιβλίο Εγγύησης και Αρχείο Συντήρησης» που σας δίνεται ξεχωριστά.
- Αποφύγετε το παρκάρισμα του αυτοκινήτου σε απότομους λόφους. Εάν βγείτε από το αυτοκίνητο και αυτό κυλήσει μπροστά ή πίσω ή τουμπάρει μπορεί να τραυματιστείτε.

ΕΛΑΣΤΙΚΑ ΤΟΥ ΜΟΝΤΕΛΟΥ 4WD

ΠΡΟΣΟΧΗ

- **Χρησιμοποιείτε πάντα και στους 4 τροχούς λάστιχα του ίδιου μεγέθους, της ίδιας μάρκας, της ίδιας κατασκευής (bias ή radial) και του ίδιου πέλματος. Σε διαφορετική περίπτωση μπορεί να υπάρξει διαφορά στην περιφέρεια ανάμεσα στα ελαστικά του μπροστινού και του πίσω άξονα η οποία θα προκαλέσει υπερβολική φθορά των ελαστικών και μπορεί να προκαλέσει ζημιά στο κιβώτιο ταχυτήτων, στο κουτί του μεταφοράς κινήσεως του 4X4 και τα γρανάζια του πίσω διαφορικού.**
- **Όταν αλλάζετε λάστιχα να χρησιμοποιείτε μόνο αυτά που καθορίζονται για μοντέλα με κίνηση στους 4 τροχούς.**

Εάν βρεθεί υπερβολική φθορά στα ελαστικά, συνιστούμε την αντικατάσταση και των 4 ελαστικών με άλλα ίδιου μεγέθους, μάρκας, κατασκευής και πέλματος. Θα πρέπει επίσης να ελέγχεται και να διορθώνεται εάν χρειάζεται η πίεση των ελαστικών και η ευθυγράμμιση των τροχών. Αποτανθείτε στο εξουσιοδοτημένο συνεργείο NISSAN ή εξειδικευμένο συνεργείο.

Λάστιχα χιονιού

Εάν τοποθετήσετε λάστιχα χιονιού, θα πρέπει να είναι του ίδιου μεγέθους, μάρκας, κατασκευής και πέλματος και στους 4 τροχούς.

Πίεση αέρα ελαστικών

Κατά περιόδους, όταν βρίσκεστε σε βενζινάδικο, ελέγχετε την πίεση του αέρα και στα 4 ελαστικά καθώς και την ρεζέρβα. Εάν χρειάζεται, ρυθμίστε την πίεση στην καθοριζόμενη. Οι πιέσεις των ελαστικών φαίνονται στο πινακιδάκι με τις πιέσεις ελαστικών.

Περιστροφή ελαστικών

Η NISSAN συνιστά την περιστροφή των ελαστικών κάθε 5.000 χιλιόμετρα. Μην συμπεριλαμβάνετε την ρεζέρβα στην περιστροφή των ελαστικών.

Αλυσίδες ελαστικών

Οι αλυσίδες θα πρέπει να τοποθετούνται μόνο στους μπροστινούς τροχούς και όχι στους πίσω τροχούς.

Μην οδηγείτε με τις αλυσίδες χιονιού σε δρόμους με άσφαλτο που είναι καθαροί από χιόνι γιατί μπορεί να προκληθεί ζημιά σε διάφορους μηχανισμούς του αυτοκινήτου λόγω ζορίσματος.

ΣΥΣΤΗΜΑ ΗΛΕΚΤΡΟΝΙΚΟΥ ΠΡΟΓΡΑΜΜΑΤΟΣ ΕΥΣΤΑΘΕΙΑΣ (ESP) (όπου υπάρχει)

ΠΡΟΕΙΔΟΠΟΙΗΣΗ

- **Το σύστημα ESP έχει σχεδιαστεί ώστε να βοηθά στην βελτίωση της σταθερότητας στην οδήγηση αλλά δεν προλαμβάνει ατυχήματα που οφείλονται σε απότομο χειρισμό του τιμονιού, σε υψηλές ταχύτητες, σε απροσεξία ή σε επικίνδυνες τεχνικές οδήγησης. Μειώστε την ταχύτητα του αυτοκινήτου και προσέχετε ιδιαίτερα όταν οδηγείτε ή στρίβετε σε επιφάνειες που γλιστρούν. Πρέπει να οδηγείτε πάντα με προσοχή.**
- **Εάν τα εξαρτήματα που έχουν σχέση με την μηχανή όπως η εξάτμιση δεν είναι του στάνταρ εξοπλισμού ή είναι εξαιρετικά φθαρμένα, μπορεί να ανάψει το προειδοποιητικό φως ESP .**
- **Μην τροποποιείτε την ανάρτηση του αυτοκινήτου. Εάν τα εξαρτήματα της ανάρτησης όπως αμορτισέρ, ελατήρια, γόνατα, μπάρες σταθεροποίησης και άλλα δεν είναι τα εγκεκριμένα από την Nissan ή είναι εξαιρετικά φθαρμένα, το σύστημα του ESP μπορεί να μην λειτουργήσει κανονικά. Αυτό μπορεί να επηρεάσει σημαντικά την απόδοση του χειρισμού του αυτοκινήτου και να ανάψει το προειδοποιητικό φως ESP .**
- **Εάν τα εξαρτήματα των φρένων όπως τακάκια, δίσκοι και καλύμπρες δεν είναι του στάνταρ εξοπλισμού ή είναι εξαιρετικά φθαρμένα, μπορεί να ανάψει το προειδοποιητικό φως ESP .**
- **Όταν οδηγείτε σε επιφάνειες με εξαιρετικά μεγάλη κλίση, όπως κλειστές στροφές σε ανηφόρα, το σύστημα ESP μπορεί να μην λειτουργήσει σωστά ή μπορεί να ανάψει το προειδοποιητικό φως ESP . Μην οδηγείτε σε δρόμους αυτού του τύπου.**
- **Όταν οδηγείτε πάνω σε ασταθείς επιφάνειες όπως ασανσέρ, φέρυ ή ράμπα, το προειδοποιητικό φως ESP μπορεί να ανάψει. Αυτό δεν είναι δυσλειτουργία. Βάλτε πάλι μπροστά την μηχανή αφού οδηγήσετε πάνω σε σταθερή επιφάνεια.**
- **Εάν χρησιμοποιείτε λάστιχα ή τροχούς διαφορετικά από αυτά που συνιστώνται, το σύστημα ESP μπορεί να μην λειτουργήσει σωστά ή μπορεί να ανάψει το προειδοποιητικό φως ESP .**
- **Το σύστημα ESP δεν είναι υποκατάστατο των χειμερινών ελαστικών ή των αλυσίδων χιονιού σε ένα δρόμο καλυμμένο με χιόνι.**

Το Σύστημα Ηλεκτρονικής Ευστάθειας (ESP) χρησιμοποιεί διάφορους αισθητήρες για να παρακολουθεί τα δεδομένα της οδήγησης και την κίνηση του αυτοκινήτου. Κάτω από συγκεκριμένες συνθήκες οδήγησης, το σύστημα ESP βοηθάει να κάνετε τις ακόλουθες λειτουργίες.

- Ελέγχει την πίεση των φρένων για να μειώσει το γλίστρημα σε ένα τροχό που γλιστράει, ώστε η ισχύς να μεταφέρεται στον κινητήριο τροχό που δεν γλιστράει στον ίδιο άξονα.
- Ελέγχει την πίεση των φρένων και την απόδοση της μηχανής για να μειώσει την ολίσθηση του κινητήριου τροχού, βασιζόμενο στην ταχύτητα του αυτοκινήτου (λειτουργία ελέγχου πρόσφυσης).
- Ελέγχει την πίεση των φρένων σε μεμονωμένους τροχούς και την ισχύ της μηχανής, για να βοηθήσει τον οδηγό να διατηρήσει τον έλεγχο του αυτοκινήτου στις ακόλουθες συνθήκες:
  - υποστροφία (το αυτοκίνητο τείνει να μην ακολουθήσει την διαδρομή του τιμονιού, αν και υπάρχει αυξημένη δύναμη στο τιμόνι).
  - υπερστροφία (το αυτοκίνητο τείνει να σπινάρει λόγω συγκεκριμένων συνθηκών στον δρόμο και κατά την οδήγηση.

Το σύστημα ESP μπορεί να βοηθήσει τον οδηγό να διατηρήσει τον έλεγχο του αυτοκινήτου, αλλά δεν μπορεί να αποτρέψει την απώλεια του ελέγχου του αυτοκινήτου σε όλες τις συνθήκες οδήγησης.

Όταν το σύστημα ESP λειτουργεί, το προειδοποιητικό φως ESP στο ταμπλό των οργάνων αναβοσβήνει. Για αυτό σημειώστε τα ακόλουθα:

- Ο δρόμος μπορεί να γλιστράει ή το σύστημα μπορεί να καθορίζει κάποια ενέργεια που απαιτείται για να διατηρηθεί το αυτοκίνητο στην διαδρομή του τιμονιού.
- Μπορεί να νοιώσετε μία δόνηση στο πεντάλ του φρένου και να ακούσετε έναν θόρυβο ή κραδασμό από κάτω από το καπό. Αυτό είναι φυσιολογικό και δείχνει ότι το σύστημα ESP λειτουργεί κανονικά.
- Προσαρμόστε την ταχύτητα και την οδήγησή σας στις συνθήκες του δρόμου.

Δείτε το “Προειδοποιητικό φως ESP (όπου υπάρχει)» στο κεφάλαιο «2. Όργανα και χειριστήρια».

Εάν παρουσιαστεί δυσλειτουργία στο σύστημα, το προειδοποιητικό φως ESP ανάβει στο ταμπλό των οργάνων. Το σύστημα ESP σβήνει αυτόματα.

Ο διακόπτης κλειστού ESP (ESP OFF), χρησιμοποιείτε για να κλείσετε το σύστημα του ESP. Το ενδεικτικό φως κλειστού ESP ανάβει για να δείξει ότι το σύστημα του ESP είναι κλειστό. Όταν χρησιμοποιείται ο διακόπτης του ESP για να κλείσετε το σύστημα, το σύστημα ESP συνεχίζει να λειτουργεί για να αποφευχθεί το γλίστρημα του ενός τροχού, μεταφέροντας την ισχύ στον τροχό που δεν γλιστράει. Εάν αυτό παρουσιαστεί, αναβοσβήνει το προειδοποιητικό φως ESP . Όλες οι άλλες λειτουργίες του ESP είναι κλειστές και το προειδοποιητικό φως ESP δεν θα αναβοσβήσει. Το σύστημα του ESP επανέρχεται αυτόματα στο ON, όταν βάλετε τον διακόπτη της μηχανής στην θέση OFF και μετά πίσω στην θέση ON.

Δείτε το “Προειδοποιητικό φως ESP (όπου υπάρχει)» και το «Ενδεικτικό φως σβηστού ESP (όπου υπάρχει)» στο κεφάλαιο «2. Όργανα και χειριστήρια».

Ο υπολογιστής έχει ενσωματωμένη μία διαγνωστική λειτουργία που ελέγχει το σύστημα κάθε φορά που βάζετε μπροστά τον κινητήρα κα μετακινείτε το όχημα προς τα εμπρός ή προς τα πίσω με μικρή ταχύτητα. Όταν συμβεί η αυτοδιάγνωση, μπορεί να ακούσετε έναν ήχο σαν κλατάρισμα και / ή να νοιώσετε δόνηση στο πεντάλ του φρένου. Αυτό είναι φυσιολογικό και δεν δείχνει δυσλειτουργία.

ΔΙΑΚΟΠΤΗΣ ΚΛΕΙΣΤΟΥ ESP

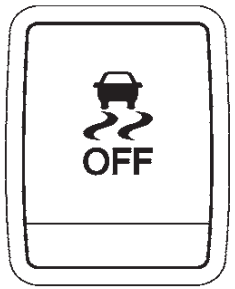

Στις περισσότερες συνθήκες οδήγησης, το αυτοκίνητο θα πρέπει να κινείται με το σύστημα ESP αναμμένο.

Όταν το αυτοκίνητο κολλήσει σε λάσπη ή χιόνι, το σύστημα ESP μειώνει την απόδοση της μηχανής για να μειώσει την περιστροφή των τροχών. Η ταχύτητα της μηχανής μειώνεται ακόμη και αν το γκάζι πατηθεί τελείως στο πάτωμα. Εάν χρειάζεστε την μέγιστη ισχύ της μηχανής για να ξεκολλήσετε το αυτοκίνητο, σβήστε το σύστημα ESP.

Για να ακυρώσετε το Πρόγραμμα Ηλεκτρονικής Ευστάθειας (ESP), πατήστε τον διακόπτη ESP OFF που βρίσκεται στην χαμηλότερη πλευρά του ταμπλό. Θα ανάψει το ενδεικτικό φως .

Πατήστε πάλι τον διακόπτη ESP OFF ή σβήστε και ξαναβάλετε μπροστά την μηχανή για να ανοίξετε το σύστημα.

ΠΕΡΙΟΡΙΣΤΗΣ ΤΑΧΥΤΗΤΑΣ
(όπου υπάρχει)

Ο περιοριστής ταχύτητας σας επιτρέπει να ρυθμίσετε το όριο ταχύτητας του αυτοκινήτου που θέλετε. Όταν ο περιοριστής ταχύτητας είναι ενεργοποιημένος, ο οδηγός μπορεί να φρενάρει και να επιταχύνει αλλά το αυτοκίνητο δεν θα υπερβεί το καθορισμένο όριο.

ΠΡΟΕΙΔΟΠΟΙΗΣΗ

- **Να τηρείτε πάντα τα όρια ταχύτητας. Μην ρυθμίζετε την ταχύτητα πάνω από αυτά.**
- **Να επιβεβαιώνετε πάντα την κατάσταση ρύθμισης του περιοριστή ταχύτητας στην οθόνη πληροφοριών του αυτοκινήτου και το ταμπλό των οργάνων.**

Όταν ο περιοριστής ταχύτητας είναι ανοικτός, το cruise control δεν μπορεί να λειτουργήσει.

ΛΕΙΤΟΥΡΓΙΕΣ ΤΟΥ ΠΕΡΙΟΡΙΣΤΗ ΤΑΧΥΤΗΤΑΣ

Ο περιοριστής ταχύτητας μπορεί να ρυθμιστεί σε μία ταχύτητα ανάμεσα στα 30 και τα 210 χλμ / ώρα ή τα 20 και τα 130 Μίλια την ώρα.

Οι διακόπτες ρύθμισης του περιοριστή ταχύτητας βρίσκονται στο τιμόνι.

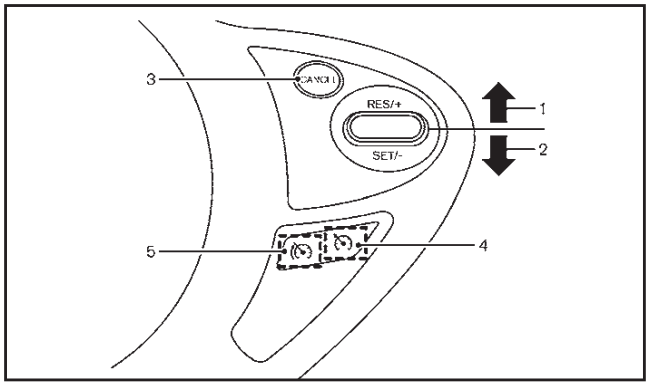

1. Διακόπτης RES/+
2. Διακόπτης SET/-
3. Διακόπτης CANCEL
4. Κύριος διακόπτης Cruise control (MAIN) (για λεπτομέρειες δείτε το “Cruise Control (όπου υπάρχει)» πιο κάτω).
5. Κύριος διακόπτης (MAIN) περιοριστή ταχύτητας

   (Όταν πατηθεί ο διακόπτης, ο περιοριστής ταχύτητας μπαίνει σε λειτουργία αναμονής. Εάν το Cruise Control είναι ανοικτό, το σύστημα θα κλείσει και ο περιοριστής ταχύτητας μπαίνει σε κατάσταση αναμονής).

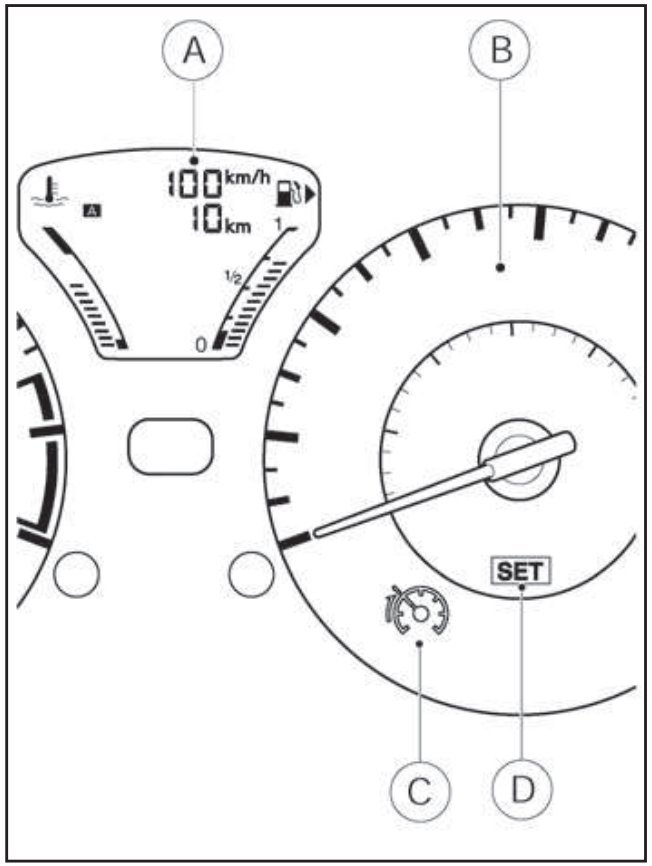

Οθόνη και ενδείξεις περιοριστή ταχύτητας

Η κατάσταση λειτουργίας του περιοριστή ταχύτητας φαίνεται στην οθόνη πληροφοριών του αυτοκινήτου και το ταμπλό των οργάνων.

Οθόνη πληροφοριών αυτοκινήτου:

(A) Ένδειξη καθορισμένης ταχύτητας

Όταν η ταχύτητα του αυτοκινήτου περάσει το καθορισμένο όριο ταχύτητας, η ένδειξη καθορισμένης ταχύτητας αναβοσβήνει και δεν λειτουργεί το πεντάλ του γκαζιού έως ότου η ταχύτητα του αυτοκινήτου μειωθεί κάτω από το καθορισμένο όριο ταχύτητας.

Ταμπλό οργάνων:

(B) Στροφόμετρο

(C) Ενδεικτικό φως περιοριστή ταχύτητας

(D) Ενδεικτικό φως SET

Ο περιοριστής ταχύτητας δεν θα φρενάρει αυτόματα το αυτοκίνητο στο καθορισμένο όριο ταχύτητας.

Ανοίγοντας τον περιοριστή ταχύτητας

Πατήστε τον κύριο διακόπτη (MAIN) του περιοριστή ταχύτητας. Το ενδεικτικό φως του περιοριστή ταχύτητας ανάβει. Η ένδειξη καθορισμένης ταχύτητας δείχνει «---».

Ρυθμίζοντας το όριο ταχύτητας

1. Πατήστε τον διακόπτη SET/-.
   - Όταν το αυτοκίνητο είναι σταματημένο, η ταχύτητα θα ρυθμιστεί στα 30 χλμ/ώρα ή 20 MPH.
   - Όταν οδηγείτε το όριο ταχύτητας θα ρυθμιστεί στην παρούσα ταχύτητα.
2. Όταν έχει καθοριστεί το όριο ταχύτητας, η ένδειξη SET και οι ενδείξεις καθορισμένης ταχύτητας ανάβουν στην οθόνη πληροφοριών του αυτοκινήτου.

Αλλάζοντας το όριο καθορισμένης ταχύτητας:

Χρησιμοποιείστε οποιαδήποτε από τις ακόλουθες λειτουργίες για να αλλάξετε το όριο ταχύτητας.

- Πατήστε και κρατήστε τον διακόπτη RES/+ ή SET/-. Η καθορισμένη ταχύτητα θα αυξηθεί ή θα μειωθεί κατά περίπου 10 χλμ / ώρα ή 10 MPH.
- Πατήστε και μετά αφήστε γρήγορα τον διακόπτη RES/+ ή SET/-. Κάθε φορά που το κάνετε αυτό, το όριο ταχύτητας θα αυξηθεί ή θα μειωθεί κατά περίπου 1 χλμ/ώρα ή 1 MPH.

Επαναφέροντας το καθορισμένο όριο ταχύτητας:

Πατήστε τον διακόπτη RES/+. Η ένδειξη SET και η ένδειξη καθορισμένης ταχύτητας ανάβουν και ο περιοριστής ταχύτητας θα επανέλθει στο τελευταίο καθορισμένο όριο. Εάν το αυτοκίνητο κινείται με ταχύτητα πάνω από το τελευταίο καθορισμένο όριο, η ένδειξη καθορισμένης ταχύτητας θα αναβοσβήσει.

Ακυρώνοντας το όριο ταχύτητας

Για να ακυρώσετε τον περιοριστή ταχύτητας, πατήστε τον διακόπτη CANCEL. Η ένδειξη SET θα σβήσει (η ένδειξη καθορισμένης ταχύτητας θα παραμείνει αναμμένη στην οθόνη).

Εάν το πεντάλ του γκαζιού πατηθεί τελείως (πέρα από το σημείο αντίστασης), ο περιοριστής ταχύτητας αναστέλλεται προσωρινά και η ταχύτητα του αυτοκινήτου μπορεί να ελεγχθεί πάνω από την καθορισμένη ταχύτητα (το κιβώτιο ταχυτήτων μπορεί να κατεβάσει σε χαμηλότερη ταχύτητα). Η ένδειξη SET θα παραμείνει αναμμένη στην οθόνη πληροφοριών του αυτοκινήτου.

Εάν το πεντάλ του γκαζιού επιστρέψει στο σημείο αντίστασης και η ταχύτητα του αυτοκινήτου επιστρέψει στην καθορισμένη ταχύτητα, ο περιοριστής ταχύτητας θα ενεργοποιηθεί και θα περιορίζει την ταχύτητα του αυτοκινήτου.

Όταν γίνει κάποια από τις παρακάτω λειτουργίες, ο περιοριστής ταχύτητας θα ακυρωθεί. Το ενδεικτικό φως του περιοριστή ταχύτητας και η ένδειξη SET θα σβήσουν. Αυτές οι μέθοδοι ακύρωσης θα σβήσουν την μνήμη του καθορισμένου ορίου ταχύτητας.

- Πατήστε τον διακόπτη MAIN του περιοριστή ταχύτητας.
- Πατήστε τον διακόπτη MAIN του Cruise Control

Δυσλειτουργία του περιοριστή ταχύτητας

Εάν ο περιοριστής ταχύτητας δεν λειτουργεί σωστά, η ένδειξη SET και το ενδεικτικό φως του περιοριστή ταχύτητας θα αναβοσβήνουν. Σβήστε τον κύριο διακόπτη MAIN του περιοριστή ταχύτητας και ζητήστε τον έλεγχο του συστήματος από εξουσιοδοτημένο συνεργείο NISSAN ή εξειδικευμένο συνεργείο.

ΠΡΟΕΙΔΟΠΟΙΗΣΗ

- **Τηρείτε πάντα τα όρια ταχύτητας και μην ορίζετε την ταχύτητα πάνω από αυτά.**
- **Μην χρησιμοποιείτε το Cruise Control όταν οδηγείτε στις ακόλουθες συνθήκες. Εάν το κάνετε μπορεί να χάσετε τον έλεγχο του αυτοκινήτου και να προκληθεί ατύχημα.**
  - **Όταν δεν είναι δυνατό να διατηρήσετε το αυτοκίνητο σε σταθερή ταχύτητα.**
  - **Όταν οδηγείτε σε μεγάλη κίνηση.**
  - **Όταν οδηγείτε σε κίνηση που ποικίλει σε ταχύτητα.**
  - **Όταν οδηγείτε σε περιοχές με αέρα.**
  - **Όταν οδηγείτε σε δρόμους με στροφές ή ορεινούς.**
  - **Όταν οδηγείτε σε δρόμους που γλιστρούν (βροχή, χιόνι, πάγος κλπ).**

ΠΡΟΦΥΛΑΞΕΙΣ ΓΙΑ ΤΟ CRUISE CONTROL

- Εάν το σύστημα Cruise Control δεν λειτουργεί σωστά, ακυρώνεται αυτόματα. Το ενδεικτικό φως SET και το ενδεικτικό φως Cruise Control αναβοσβήνουν για να προειδοποιήσουν τον οδηγό.
- Εάν η θερμοκρασία του ψυκτικού υγρού της μηχανής ανέβει πολύ, το σύστημα του Cruise Control θα ακυρωθεί αυτόματα.
- Εάν το ενδεικτικό φως SET και το ενδεικτικό φως του Cruise Control αναβοσβήνουν, κλείστε τον κύριο (MAIN) διακόπτη του Cruise Control

και ζητήστε τον έλεγχο του συστήματος από εξουσιοδοτημένο συνεργείο Nissan.

- Το ενδεικτικό φως SET και το ενδεικτικό φως του Cruise control μπορεί να αναβοσβήνουν όταν ο κύριος (MAIN) διακόπτης του Cruise Control έχει ανοίξει ενώ πατάγατε τον διακόπτη RES+, SET+ (όπου υπάρχει). SET- ή CANCEL. Για να ρυθμίσετε σωστά το σύστημα Cruise Control χρησιμοποιήστε τις παρακάτω διαδικασίες.

ΛΕΙΤΟΥΡΓΙΕΣ ΤΟΥ CRUISE CONTROL

Το Cruise Control επιτρέπει την οδήγηση σε ταχύτητες πάνω από τα 40 χλμ / ώρα (25 MPH) χωρίς να έχετε το πόδι σας στο πεντάλ του γκαζιού.

Το Cruise Control θα ακυρωθεί αυτόματα εάν το αυτοκίνητο μειώσει ταχύτητα για περισσότερα από περίπου 13 χλμ / ώρα (8 MPH) κάτω από την καθορισμένη ταχύτητα.

Μετακινώντας τον επιλογέα ταχυτήτων στην θέση N (νεκρά) θα ακυρωθεί το Cruise Control και η ένδειξη SET θα σβήσει.

Οι διακόπτες του Cruise Control βρίσκονται στο τιμόνι.

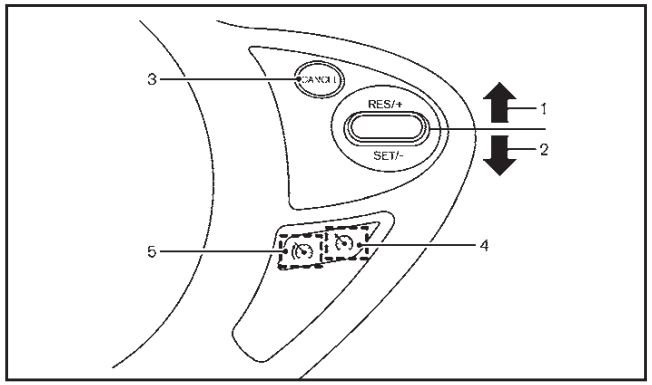

1. Διακόπτης RES/+
2. Διακόπτης SET/-
3. Διακόπτης CANCEL
4. Κύριος διακόπτης Cruise control (MAIN)
5. Κύριος διακόπτης (MAIN) περιοριστή ταχύτητας) (για λεπτομέρειες δείτε το “Περιοριστής ταχύτητας (όπου υπάρχει)» πιο πριν).

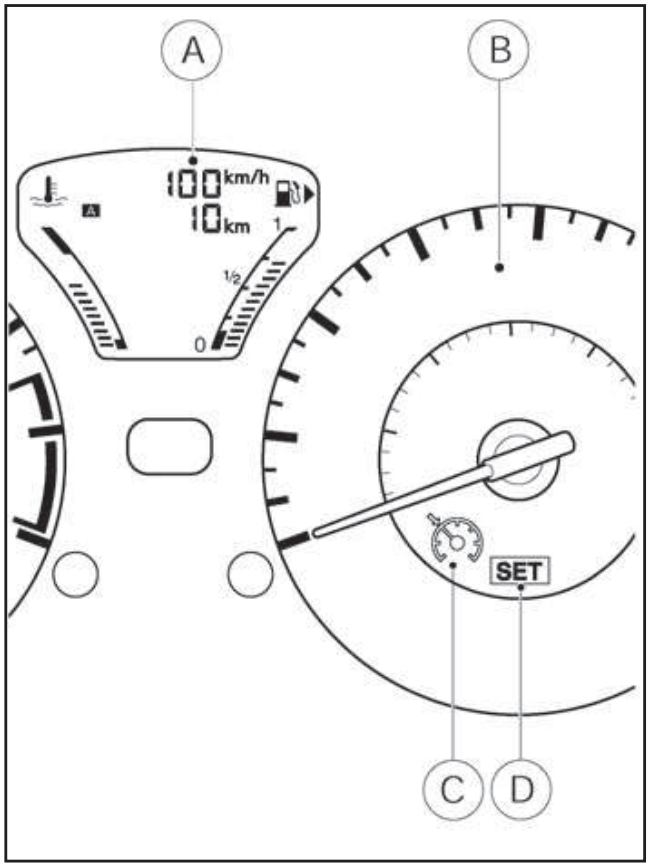

Οθόνη και ενδείξεις του Cruise Control

Η κατάσταση λειτουργίας του Cruise control φαίνεται στην οθόνη πληροφοριών του αυτοκινήτου και στο ταμπλό των οργάνων.

Οθόνη πληροφοριών αυτοκινήτου:

(A) Ένδειξη καθορισμένης ταχύτητας

Ταμπλό οργάνων:

(B) Στροφόμετρο

(C) Ενδεικτικό φως cruise control

(D) Ενδεικτικό φως SET

Ανοίγοντας το Cruise Control

Πατήστε τον κύριο διακόπτη (MAIN) του Cruise Control. Η ένδειξη CRUISE και το ενδεικτικό φως cruise control ανάβουν. Η ένδειξη καθορισμένης ταχύτητας εμφανίζει «---».

Ορίζοντας την ταχύτητα οδήγησης

1. Επιταχύνετε στην ταχύτητα που θέλετε.
2. Πατήστε τον διακόπτη SET- και αφήστε τον.
3. Οι ενδείξεις SET και η ένδειξη καθορισμένης ταχύτητας ανάβουν στην οθόνη πληροφοριών του αυτοκινήτου.
4. Πάρτε το πόδι σας από το γκάζι.

Το αυτοκίνητο θα διατηρήσει την καθορισμένη ταχύτητα.

Προσπερνώντας άλλο αυτοκίνητο:

Πατήστε το πεντάλ του γκαζιού για να επιταχύνετε. Αφού αφήσετε το πεντάλ του γκαζιού το αυτοκίνητο θα επιστρέψει στην προηγουμένως ορισμένη ταχύτητα.

Το αυτοκίνητο μπορεί να μην διατηρήσει την καθορισμένη ταχύτητα όταν ανεβαίνετε ή κατεβαίνετε σε απότομους λόφους. Σε αυτές τις περιπτώσεις οδηγείτε χωρίς το Cruise Control.

Ρυθμίζοντας μία χαμηλότερη ταχύτητα:

Ακολουθήστε μία από τις παρακάτω μεθόδους για να ρυθμίσετε μία χαμηλότερη ταχύτητα.

- Πατήστε ελαφρά το πεντάλ του φρένου. Όταν το αυτοκίνητο φτάσει την ταχύτητα που θέλετε, πατήστε και αφήστε τον διακόπτη SET-.
- Πατήστε και κρατήστε τον διακόπτη SET-. Όταν το αυτοκίνητο φτάσει την ταχύτητα που θέλετε, αφήστε τον διακόπτη SET-.
- Πατήστε γρήγορα και αφήστε τον διακόπτη SET-. Αυτό θα μειώσει την ταχύτητα του αυτοκινήτου κατά περίπου 1 χλμ / ώρα (1 MPH).

Ρυθμίζοντας μία υψηλότερη ταχύτητα:

Ακολουθήστε μία από τις παρακάτω μεθόδους για να ρυθμίσετε μία υψηλότερη ταχύτητα.

- Πατήστε το πεντάλ του γκαζιού. Όταν το αυτοκίνητο φτάσει την ταχύτητα που θέλετε, πατήστε και αφήστε τον διακόπτη SET-.
- Πατήστε και κρατήστε τον διακόπτη RES+. Όταν το αυτοκίνητο φτάσει την ταχύτητα που θέλετε, αφήστε τον διακόπτη RES+.
- Πατήστε γρήγορα και αφήστε τον διακόπτη RES+. Αυτό θα αυξήσει την ταχύτητα του αυτοκινήτου κατά περίπου 1 χλμ / ώρα (1 MPH).

Επαναφέροντας την καθορισμένη ταχύτητα:

Πατήστε και αφήστε τον διακόπτη RES+.

Το αυτοκίνητο θα επαναφέρει την τελευταία ταχύτητα που είχε οριστεί όταν η ταχύτητά του είναι πάνω από τα 40 χλμ / ώρα (25 MPH).

Ακυρώνοντας την ταχύτητα οδήγησης

Ακολουθήστε μία από τις παρακάτω μεθόδους για να ακυρώσετε την ορισμένη ταχύτητα.

- Πατήστε τον διακόπτη CANCEL. Η ένδειξη SET θα σβήσει.
- Πατήστε ελαφρά το πεντάλ του φρένου. Η ένδειξη SET θα σβήσει.
- Πατήστε στον κύριο διακόπτη (MAIN) του Cruise Control. Η ένδειξη SET και το ενδεικτικό φως του cruise control θα σβήσουν.

ΠΡΟΕΙΔΟΠΟΙΗΣΗ

- **Μην σταματάτε ή παρκάρετε το αυτοκίνητο πάνω σε εύφλεκτα υλικά όπως ξερό γρασίδι, χαρτιά ή κουρέλια, γιατί μπορεί να πάρουν εύκολα φωτιά.**
- **Οι διαδικασίες για ασφαλές παρκάρισμα απαιτούν:**
  - **Να έχετε βάλει το χειρόφρενο.**
  - **Ο επιλογέας ταχυτήτων να είναι σε κατάλληλη θέση για τα μοντέλα με μηχανικό σαζμάν.**
  - **Ο επιλογέας να είναι στην θέση P (παρκάρισμα) στα μοντέλα με CVT.**

  Εάν δεν ακολουθήσετε αυτές τις συστάσεις, μπορεί το αυτοκίνητο να κινηθεί απροσδόκητα ή να τσουλήσει με αποτέλεσμα την πρόκληση ατυχήματος.
- **Όταν παρκάρετε το αυτοκίνητο, βεβαιωθείτε ότι ο επιλογέας ταχυτήτων είναι στην θέση P (παρκάρισμα). Ο επιλογέας ταχυτήτων δεν μπορεί να βγει από την θέση P (παρκάρισμα) χωρίς να πατάτε το πεντάλ του φρένου.**
- **Μην αφήνετε το αυτοκίνητο ανεπιτήρητο με την μηχανή να δουλεύει.**
- **Μην αφήνετε παιδιά ή ενήλικες που απαιτούν την βοήθεια άλλων, μόνους τους μέσα στο αυτοκίνητο. Επίσης δεν πρέπει να αφήνετε μόνα τους ζώα μέσα στο αυτοκίνητο. Τις ζεστές, ηλιόλουστες ημέρες, η θερμοκρασία μέσα στο κλειστό αυτοκίνητο γρήγορα ανεβαίνει τόσο ψηλά ώστε να προκαλέσει σοβαρούς και πιθανόν θανάσιμους τραυματισμούς σε ανθρώπους και ζώα.**
- **Όταν παρκάρετε το αυτοκίνητο, βεβαιωθείτε ότι ο επιλογέας στα μοντέλα με CVT έχει μετακινηθεί στην θέση P (παρκάρισμα). Ο επιλογέας δεν μπορεί να βγει από τηνθέση P (παρκάρισμα) χωρίς να πατάτε το πεντάλ του φρένου.**

ΣΗΜΕΙΩΣΗ

Για μοντέλα με Σύστημα Σβησίματος / Εκκίνησης:

Χρησιμοποιήστε αυτό το σύστημα όταν το αυτοκίνητο είναι σταματημένο για κάποιο χρονικό διάστημα, για παράδειγμα όταν περιμένετε στο φανάρι.

Σβήστε τον κινητήρα με τον διακόπτη της μίζας όταν παρκάρετε για μεγαλύτερο χρονικό διάστημα.

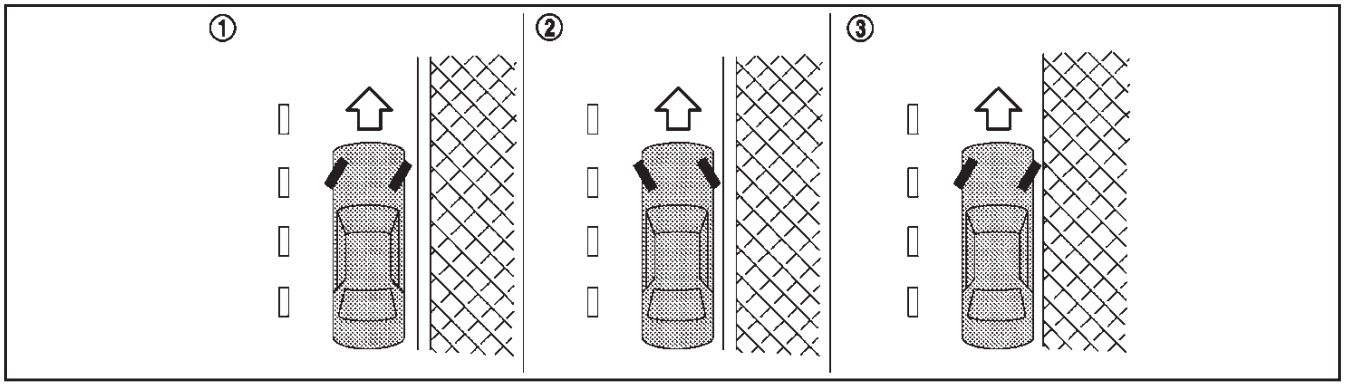

Αριστεροτίμονο μοντέλο (LHD)

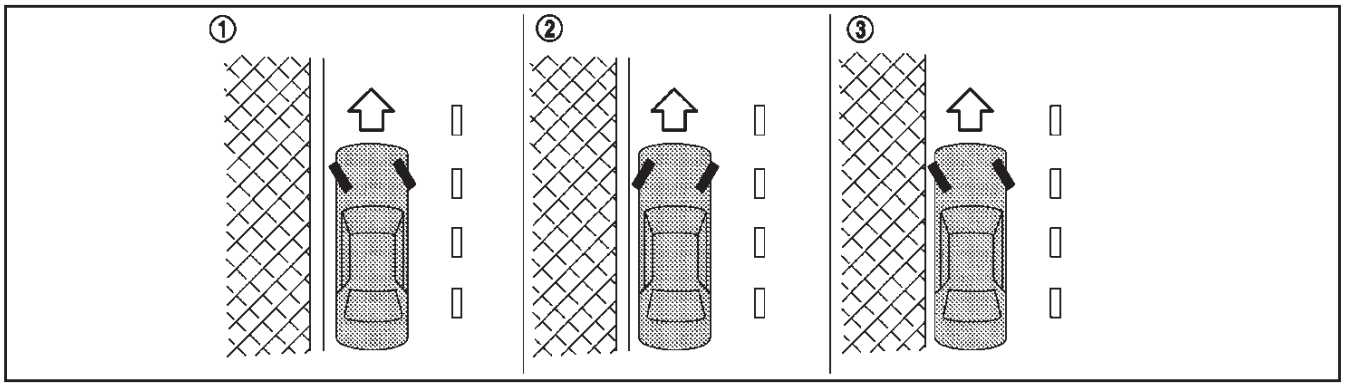

Δεξιοτίμονο μοντέλο (RHD)

1. Βάλτε σταθερά το χειρόφρενο.
2. Μοντέλα με μηχανικό σαζμάν: Μετακινήστε τον επιλογέα στην 1η ταχύτητα.

   Μοντέλα με CVT: Μετακινήστε τον επιλογέα ταχυτήτων στην θέση P (παρκάρισμα).
3. Όταν παρκάρετε σε έδαφος με κλίση, γυρίστε τους τροχούς έτσι ώστε σε περίπτωση που κινηθεί το αυτοκίνητο να μην κυλήσει μέσα στην κίνηση.

ΠΑΡΚΑΡΙΣΜΑ ΣΕ ΚΑΤΗΦΟΡΑ ΜΕ ΠΕΖΟΔΡΟΜΙΟ (1)

Γυρίστε τους τροχούς προς το πεζοδρόμιο, αφήστε το αυτοκίνητο να κυλήσει αργά προς τα εμπρός έως ότου ο τροχός που βρίσκεται κοντά στο πεζοδρόμιο ακουμπήσει σε αυτό και στην συνέχεια βάλτε το χειρόφρενο.

ΠΑΡΚΑΡΙΣΜΑ ΣΕ ΑΝΗΦΟΡΑ ΜΕ ΠΕΖΟΔΡΟΜΙΟ (2)

Γυρίστε τους τροχούς στην αντίθετη πλευρά από το πεζοδρόμιο και αφήστε ο αυτοκίνητο να κυλήσει αργά προς τα πίσω έως ότου ο τροχός που βρίσκεται κοντά στο πεζοδρόμιο ακουμπήσει σε αυτό και στην συνέχεια βάλτε το χειρόφρενο.

ΠΑΡΚΑΡΙΣΜΑ ΣΕ ΑΝΗΦΟΡΑ Ή ΚΑΤΗΦΟΡΑ ΧΩΡΙΣ ΠΕΖΟΔΡΟΜΙΟ (3)

Γυρίστε τους τροχούς σε αντίθετη πλευρά από τον δρόμο ώστε εάν κινηθεί να πάει μακριά από το κέντρο του δρόμου. Στην συνέχεια βάλτε το χειρόφρενο.

4. **Μοντέλο με σύστημα Έξυπνου Κλειδιού:**

   Βάλτε τον διακόπτη της μίζας στην θέση OFF.

   Μοντέλο χωρίς σύστημα Έξυπνου Κλειδιού:

   Βάλτε τον διακόπτη της μίζας στην θέση LOCK και βγάλτε το κλειδί.

ΣΥΣΤΗΜΑ ΠΡΟΕΙΔΟΠΟΙΗΣΗΣ ΤΥΦΛΟΥ ΣΗΜΕΙΟΥ (BSW) / ΠΡΟΕΙΔΟΠΟΙΗΣΗΣ ΑΚΟΥΣΙΑΣ ΑΛΛΑΓΗΣ ΛΩΡΙΔΑΣ (LDW)

Το σύστημα Προειδοποίησης Τυφλού Σημείου (BSW) βοηθάει στην ειδοποίηση του οδηγού για αυτοκίνητα που βρίσκονται στις διπλανές λωρίδες όταν αυτός αλλάζει λωρίδα.

Το σύστημα Προειδοποίησης Ακούσιας Αλλαγής Λωρίδας (LDW) βοηθάει στην ειδοποίηση του οδηγού όταν το αυτοκίνητο πλησιάζει είτε την αριστερή είτε την δεξιά λωρίδα κίνησης.

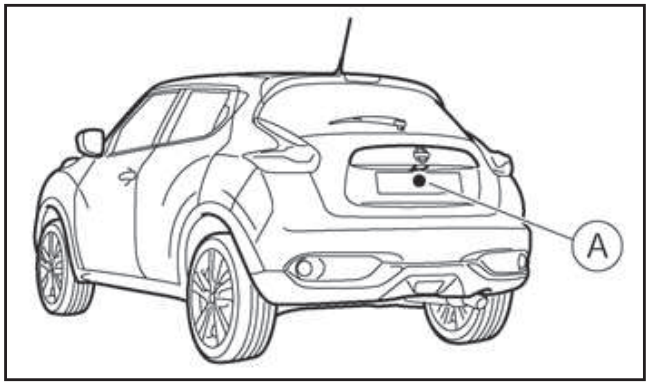

Τα συστήματα BSW/LDW χρησιμοποιούν την μονάδα της κάμερας της άποψης πίσω (A) με αυτόματο πλυστικό και φυσητήρα.

ΠΡΟΕΙΔΟΠΟΙΗΣΗ

- **Το σύστημα BSW δεν υποκαθιστά τον σωστό τρόπο οδήγησης και δεν είναι σχεδιασμένο για να αποτρέπει την επαφή με αυτοκίνητα ή αντικείμενα. Όταν αλλάζετε λωρίδες να χρησιμοποιείτε πάντα τον εξωτερικό και τον εσωτερικό καθρέπτη και να γυρίζετε να κοιτάξετε στην κατεύθυνση που θα κινηθείτε για να βεβαιωθείτε ότι είναι ασφαλές να αλλάξετε λωρίδα. Ποτέ μην βασίζεστε μόνο στο σύστημα BSW.**
- **Το σύστημα LDW είναι μόνο μία μονάδα προειδοποίησης για να πληροφορήσει τον οδηγό ότι κατά λάθος ξεφεύγει από την λωρίδα του. Δεν θα στρίψει το τιμόνι και δεν θα αποτρέψει την απώλεια ελέγχου του αυτοκινήτου. Είναι ευθύνη του οδηγού να μείνει σε επαγρύπνιση, να οδηγεί με ασφάλεια, να διατηρεί το αυτοκίνητο μέσα στην λωρίδα κίνησης και να διατηρεί τον έλεγχο του αυτοκινήτου του πάντα.**
- **Η μονάδα της κάμερας μπορεί να μην λειτουργήσει σωστά κάτω από τις ακόλουθες συνθήκες:**
  - **Όταν ρυμουλκείτε τρέιλερ.**
  - **Όταν ισχυρό φως μπαίνει στον φακό της κάμερας. (Για παράδειγμα, όταν μπαίνει το φως του ήλιου κατευθείαν στον φακό της κάμερας).**
  - **Όταν ο εξωτερικός φωτισμός αλλάζει ξαφνικά. (Για παράδειγμα όταν το αυτοκίνητο μπαίνει ή βγαίνει σε τούνελ ή περνάει κάτω από μία γέφυρα).**
- **Εάν οι φακοί της κάμερας είναι πολύ βρώμικοι, το αυτόματο πλυστικό ίσως δεν μπορέσει να τους καθαρίσει. Αυτό θα μπορούσε να έχει σαν αποτέλεσμα η κάμερα να μην ανιχνεύσει αυτοκίνητα ή διαγράμμιση λωρίδων.**
- **Ο υπερβολικός θόρυβος (για παράδειγμα, ένταση ηχοσυστήματος, ανοικτό παράθυρο αυτοκινήτου) θα παρεμβληθούν στον ήχο του βομβητή και αυτός μπορεί να μην ακουστεί.**

ΛΕΙΤΟΥΡΓΙΑ ΤΟΥ ΣΥΣΤΗΜΑΤΟΣ BSW

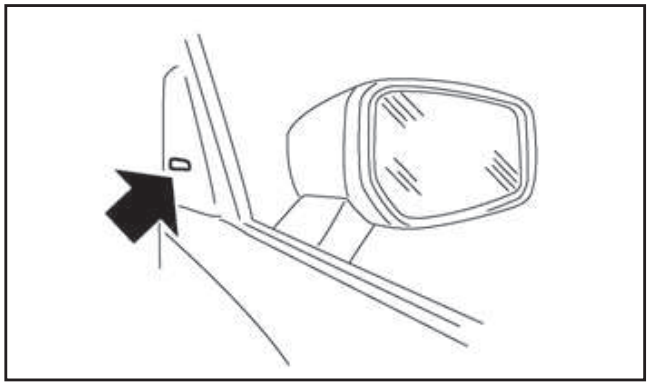

Ενδεικτικό φως Τυφλού Σημείου

Το σύστημα BSW λειτουργεί πάνω από τα περίπου 32 χλμ/ώρα.

Όταν η μονάδα της κάμερας εντοπίσει αυτοκίνητα στην ζώνη ανίχνευσης, θα ανάψει το ενδεικτικό φως Τυφλού Σημείου που βρίσκεται στην ταπετσαρία της πόρτας κοντά στους εξωτερικούς καθρέπτες. Εάν τότε ενεργοποιηθεί το φλας, ο βομβητής ηχεί (δύο φορές) και το ενδεικτικό φως Τυφλού Σημείου αναβοσβήνει για να ειδοποιήσει τον οδηγό.

Το ενδεικτικό φως Τυφλού Σημείου συνεχίζει να αναβοσβήνει έως ότου τα εντοπισμένα αυτοκίνητα φύγουν από την ζώνη ανίχνευσης.

Ζώνη ανίχνευσης

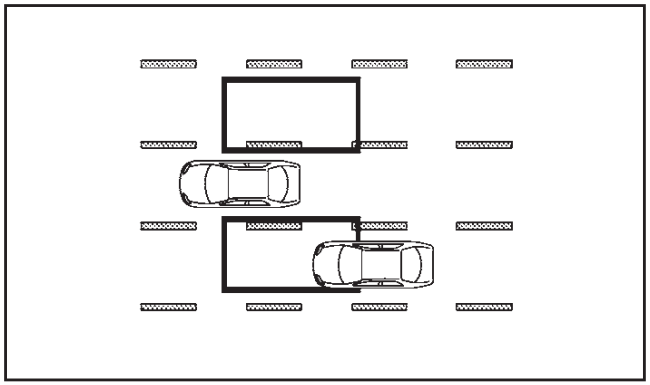

Η μονάδα της κάμερας μπορεί να εντοπίσει αυτοκίνητα και στις δύο πλευρές του αυτοκινήτου σας, όταν τμήμα άλλου αυτοκινήτου είναι μέσα στην ζώνη ανίχνευσης όπως φαίνεται στην εικόνα.

Αυτή η ζώνη ανίχνευσης αρχίζει τυπικά από τον εξωτερικό καθρέπτη του αυτοκινήτου σας και επεκτείνεται περίπου στα 3 μέτρα πίσω από τον πίσω προφυλακτήρα και περίπου 3 μέτρα πλευρικά.

ΣΗΜΕΙΩΣΗ

Το ενδεικτικό φως Τυφλού Σημείου θα ανάψει για λίγα δευτερόλεπτα όταν ο διακόπτης της μίζας τοποθετηθεί στην θέση ON.

Η φωτεινότητα των ενδεικτικών φώτων Τυφλού Σημείου ρυθμίζεται αυτόματα ανάλογα με την φωτεινότητα από το εξωτερικό φως.

Εάν η μονάδα της κάμερας έχει ήδη ανιχνεύσει οχήματα όταν ενεργοποιείται το φλας, ηχεί ένας βομβητής. Εάν ένα αυτοκίνητο μπει μέσα στην ζώνη ανίχνευσης αφού ο οδηγός ενεργοποιήσει το φλας, μόνο το ενδεικτικό φως Τυφλού Σημείου αναβοσβήνει και δεν ηχεί κάποιος βομβητής. («Καταστάσεις οδήγησης του συστήματος BSW” πιο κάτω)

Ανοίγοντας και κλείνοντας το σύστημα BSW

Το σύστημα BSW μπορεί να ανοίξει ή να κλείσει χρησιμοποιώντας το μενού ρυθμίσεων στην κεντρική οθόνη.

Σύστημα Ανοικτό:

Θα ανάψει το φως BSW (πράσινο) στο ταμπλό των οργάνων.

Σύστημα Σβηστό:

Θα σβήσει το φως BSW (πράσινο) στο ταμπλό των οργάνων.

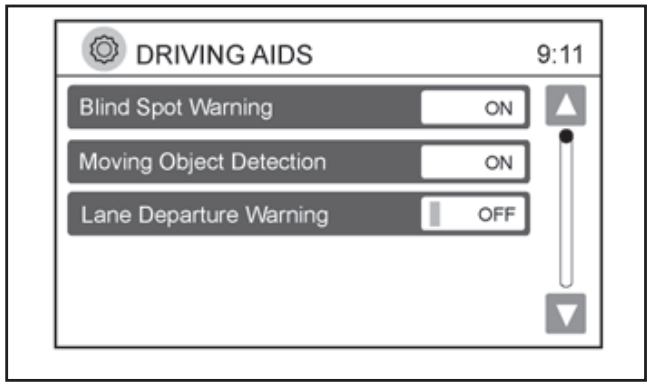

Άνοιγμα και κλείσιμο BSW με την χρήση του Nissan Connect™

Ο διακόπτης του προειδοποιητικού συστήματος χρησιμοποιείται για να ανοίξει και να κλείσει το σύστημα BSW όταν είναι ενεργοποιημένο με την χρήση του Nissan Connect™. Πατήστε το κουμπί **<SETUP>** στην μονάδα. Επιλέξτε το στοιχείο [Driving Aids]. Επιλέξτε την λειτουργία στο [Blind spot Detection] ακουμπώντας το [ON] ή το [OFF].

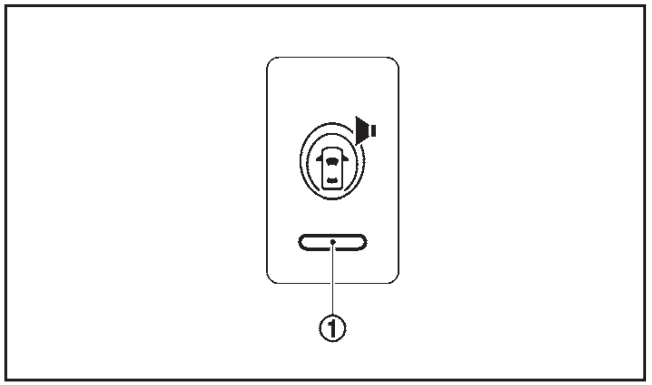

Διακόπτης συστημάτων προειδοποίησης

Ο διακόπτης των συστημάτων προειδοποίησης χρησιμοποιείται για να κλείσετε προσωρινά τα συστήματα προειδοποίησης (συστήματα BSW και LDW), που είναι ενεργοποιημένα με την χρήση του Nissan Connect™.

ΠΡΟΕΙΔΟΠΟΙΗΣΗ

- **Η μονάδα της κάμερας μπορεί να μην έχει την δυνατότητα να ανιχνεύσει όταν είναι παρόντα συγκεκριμένα αντικείμενα όπως:**
  - **Πεζοί, ποδήλατα, ζώα**
  - **Ορισμένοι τύποι μικρών οχημάτων όπως οι μοτοσυκλέτες και τα πολύ κοντά αυτοκίνητα**
  - **Τα αυτοκίνητα που κινούνται αντίθετα**
  - **Ένα όχημα που πλησιάζει πολύ γρήγορα από πίσω (Δείτε το «Καταστάσεις οδήγησης του συστήματος BSW” πιο κάτω)**

– **Ένα όχημα που το αυτοκίνητό σας προσπερνάει πολύ γρήγορα (Δείτε το «Καταστάσεις οδήγησης του συστήματος BSW” πιο κάτω)**
– **Ένα όχημα που πλησιάζει ή αλλάζει λωρίδες πολύ γρήγορα δίπλα στο αυτοκίνητό σας.**

- **Η μονάδα της κάμερας μπορεί να μην έχει την δυνατότητα να ανιχνεύσει σωστά όταν το αυτοκίνητό σας κινείται δίπλα στο μεσαίο τμήμα ενός οχήματος με μεγάλο μεταξόνιο (για παράδειγμα, φορτηγό με ρυμουλκώμενο, μισό τρέιλερ, νταλίκα).**
- **Η ζώνη ανίχνευσης της κάμερας είναι σχεδιασμένη με βάση ένα στάνταρ πλάτος λωρίδας. Όταν οδηγείτε σε πιο φαρδιά λωρίδα, η κάμερα μπορεί να μην ανιχνεύσει οχήματα σε μία πλευρική λωρίδα. Όταν οδηγείτε σε στενή λωρίδα, η μονάδα της κάμερας μπορεί να ανιχνεύσει οχήματα που κινούνται δύο λωρίδες μακριά.**
- **Η μονάδα της κάμερας είναι σχεδιασμένη να αγνοεί τα περισσότερα σταθερά αντικείμενα. Ωστόσο μπορεί να ανιχνευτούν σταδιακά αντικείμενα όπως μπαριέρες, τοίχοι και παρκαρισμένα οχήματα. Αυτή είναι φυσιολογική συνθήκη λειτουργίας.**
- **Η μονάδα της κάμερας μπορεί να ανιχνεύσει την εικόνα αυτοκινήτων που αντανακλάται ή αντικείμενα στο πλάι του δρόμου που δεν είναι στην πραγματικότητα μέσα στην ζώνη ανίχνευσης, ειδικά όταν ο δρόμος είναι βρεγμένος.**

ΚΑΤΑΣΤΑΣΕΙΣ ΟΔΗΓΗΣΗΣ ΤΟΥ ΣΥΣΤΗΜΑΤΟΣ BSW

Ένα άλλο όχημα πλησιάζει από πίσω

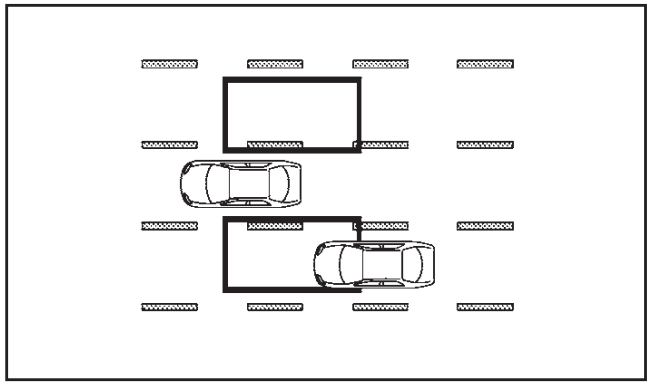

Το ενδεικτικό φως Τυφλού Σημείου ανάβει εάν ένα αυτοκίνητο μπαίνει στην ζώνη ανίχνευσης σε διπλανή λωρίδα πίσω σας.

Ωστόσο, εάν το αυτοκίνητο που σας προσπερνάει ταξιδεύει πολύ πιο γρήγορα από το αυτοκίνητό σας, το ενδεικτικό φως μπορεί να μην ανάψει πριν το εντοπισμένο όχημα βρεθεί δίπλα στο δικό σας όχημα. Να χρησιμοποιείτε πάντα τους πλευρικούς και τον εσωτερικό καθρέπτη και να γυρίζετε να κοιτάτε στην κατεύθυνση που θα κινηθεί το αυτοκίνητό σας για να βεβαιωθείτε ότι είναι ασφαλές να αλλάξετε λωρίδα.

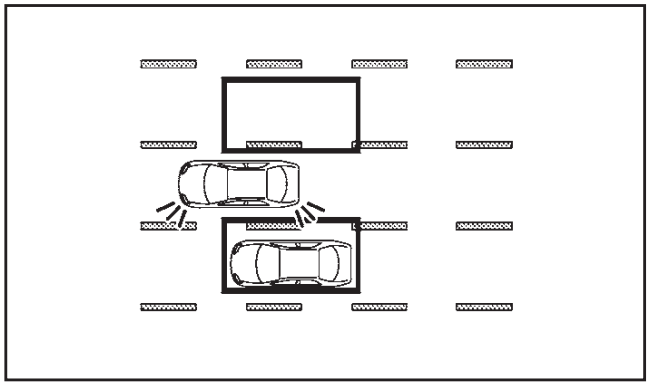

Εάν ο οδηγός ενεργοποιήσει το φλας, τότε θα αναβοσβήσει το ενδεικτικό φως Νεκρού Σημείου και θα ηχήσει δύο φορές ένας βομβητής.

ΣΗΜΕΙΩΣΗ

Εάν ο οδηγός ανάψει το φλας πριν ένα όχημα μπει στην ζώνη ανίχνευσης, το ενδεικτικό φως Τυφλού Σημείου θα αναβοσβήσει αλλά δεν θα ηχήσει βομβητής όταν εντοπιστεί ένα άλλο αυτοκίνητο.

Προσπέραση άλλων αυτοκινήτων

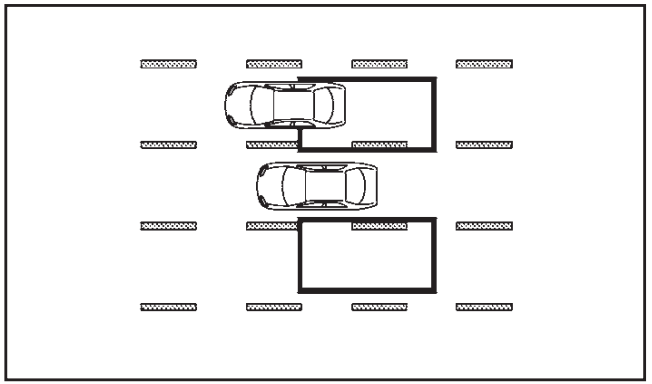

Το ενδεικτικό φως Τυφλού Σημείου ανάβει εάν προσπεράσετε ένα αυτοκίνητο και αυτό μείνει μέσα στην ζώνη ανίχνευσης για περίπου 3 δευτερόλεπτα.

Η μονάδα της κάμερας μπορεί να μην ανιχνεύσει τα οχήματα που κινούνται πιο αργά εάν τα προσπεράσετε γρήγορα.

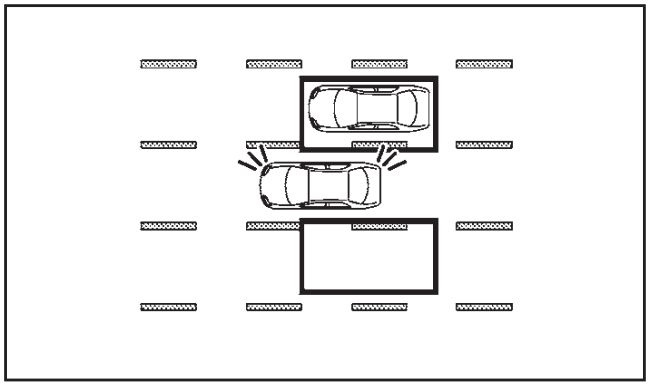

Εάν ο οδηγός ενεργοποιήσει το φλας ενώ ένα άλλο αυτοκίνητο είναι μέσα στην ζώνη ανίχνευσης, το ενδεικτικό φως Τυφλού Σημείου αναβοσβήνει και ένας βομβητής θα ηχήσει δύο φορές.

ΛΕΙΤΟΥΡΓΙΑ ΤΟΥ ΣΥΣΤΗΜΑΤΟΣ LDW

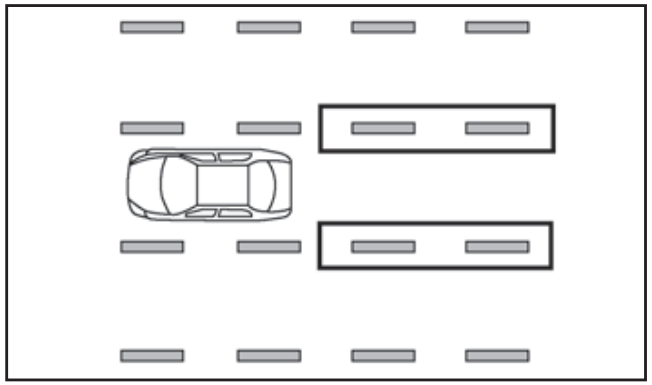

Φως LDW (πορτοκαλί, πράσινο)

Το σύστημα LDW λειτουργεί περίπου πάνω από τα 60 χλμ/ώρα.

Όταν το αυτοκίνητο πλησιάζει είτε την αριστερή είτε την δεξιά λωρίδα πορείας, το σύστημα LDW θα ηχήσει και το φως LDW (πορτοκαλί) θα αναβοσβήσει στο ταμπλό για να προειδοποιήσει τον οδηγό.

Το σύστημα LDW δεν είναι σχεδιασμένο για να λειτουργήσει στις παρακάτω συνθήκες.

- Όταν έχετε ανάψει το φλας και κινήστε προς την κατεύθυνση της λωρίδας που δείχνει το φλας. (Το σύστημα LDW θα μπει και πάλι σε λειτουργία περίπου 2 δευτερόλεπτα μετά την στιγμή που θα σβήσετε το φλας).
- Όταν η ταχύτητα του αυτοκινήτου είναι κάτω από τα περίπου 60 χλμ/ώρα.

Ανοίγοντας και κλείνοντας το σύστημα LDW

Το σύστημα LDW ανοίγει και κλείνει με την χρήση του μενού ρυθμίσεων στην κεντρική οθόνη.

Σύστημα Ανοικτό:

Το φως LDW (πράσινο) ανάβει στο ταμπλό.

Σύστημα Κλειστό:

Το φως LDW (πράσινο) στο ταμπλό σβήνει.

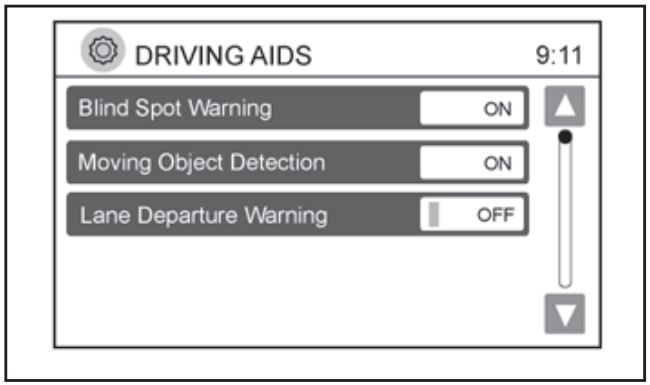

Άνοιγμα και κλείσιμο LDW με την χρήση του Nissan Connect™

Ο διακόπτης του προειδοποιητικού συστήματος χρησιμοποιείται για να ανοίξει και να κλείσει το σύστημα LDW όταν είναι ενεργοποιημένο με την χρή-

ση του Nissan Connect™. Πατήστε το κουμπί <SETUP> στην μονάδα. Επιλέξτε το στοιχείο [Driving Aids]. Επιλέξτε την λειτουργία στο [Lane Departure Detection] ακουμπώντας το [ON] ή το [OFF].

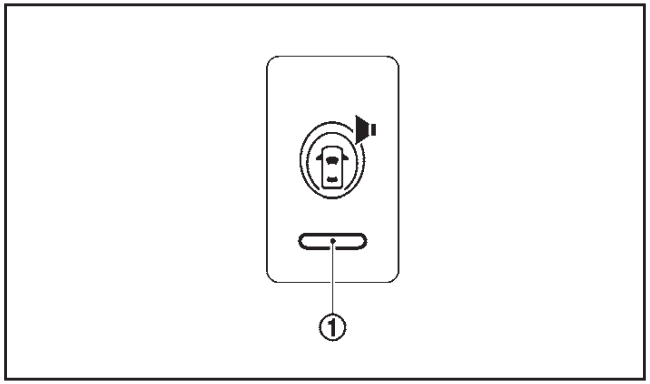

Διακόπτης συστημάτων προειδοποίησης

Ο διακόπτης των συστημάτων προειδοποίησης χρησιμοποιείται για να κλείσετε προσωρινά τα συστήματα προειδοποίησης (συστήματα BSW και LDW), που είναι ενεργοποιημένα με την χρήση του Nissan Connect™.

ΠΡΟΕΙΔΟΠΟΙΗΣΗ

- **Η μονάδα της κάμερας μπορεί να μην έχει την δυνατότητα να ανιχνεύσει σωστά κάτω από τις εξής συνθήκες:**
  - **Σε δρόμους όπου υπάρχουν πολλές παράλληλες γραμμές, όταν οι γραμμές των λωρίδων είναι ξεφτισμένες ή δεν είναι ξεκάθαραες, όταν οι γραμμές των λωρίδων είναι κίτρινες, όταν οι γραμμές των λωρίδων δεν είναι οι κανονικές ή είναι καλυμμένες με νερό, βρωμιά, χιόνι κλπ.**
  - **Σε δρόμους όπου δεν είναι συνεχείς οι γραμμές των λωρίδων αλλά αυτές συνεχίζουν να μπορούν να ανιχνευτούν.**
  - **Σε δρόμους όπου υπάρχουν απότομες καμπύλες.**
  - **Σε δρόμου όπου υπάρχουν αντικείμενα που δημιουργούν έντονη αντίθεση όπως σκιές, χιόνι, νερό, σημάδια τροχών, ραφές ή γραμμές που παραμένουν μετά από έργα στον δρόμο. (Το σύστημα LDW θα μπορούσε να ανιχνεύσει αυτά τα στοιχία ως γραμμές λωρίδων).**
  - **Σε δρόμους όπου οι γραμμές πορείας συμπτύσσονται ή χωρίζουν.**
  - **Όταν η κατεύθυνση κίνησης του οχήματος δεν ευθυγραμμίζεται με τις γραμμές των λωρίδων.**
  - **Όταν η επιφάνεια του δρόμου είναι πολύ σκούρα λόγω αδύνατου φωτισμού ή παρέμβασης από πίσω φως πορείας.**
- **Όταν οδηγείτε σε δρόμο με καμπύλες, η προειδοποίηση μπορεί να καθυστερήσει στο εξωτερικό της καμπύλης.**

ΚΑΤΑΣΤΑΣΗ ΠΡΟΣΩΡΙΝΗΣ ΑΠΕΝΕΡΓΟΠΟΙΗΣΗΣ BSW/LDW

Τα συστήματα BSW/LDW απενεργοποιούνται προσωρινά κάτω από τις ακόλουθες συνθήκες:

- Ανοίξει η πίσω πόρτα
- Οι φακοί της πίσω κάμερας είναι βρώμικοι

Το φως BSW (πράσινο) και/ή το φως LDW (πράσινο) θα αναβοσβήσει.

Όταν διορθωθούν οι παρακάτω συνθήκες, το σύστημα BSW και/ή LDW θα επανέλθουν αυτόματα.

ΑΥΤΟΜΑΤΗ ΑΠΕΝΕΡΓΟΠΟΙΗΣΗ BSW/LDW

Το σύστημα BSW και/ή LDW θα απενεργοποιηθούν αυτόματα όταν βρωμιά, βροχή ή χιόνι συσσωρευτεί στην κάμερα. Το φως BSW (πράσινο) και/ή το φως LDW (πράσινο) θα αναβοσβήσει.

Ενέργεια που πρέπει να κάνετε:

Εάν παρουσιαστεί το μήνυμα, παρκάρετε το αυτοκίνητο σε ασφαλές σημείο και καθαρίστε την κάμερα με ένα μαλακό πανί. Στην συνέχεια σβήστε και βάλτε πάλι μπροστά τον κινητήρα.

ΔΥΣΛΕΙΤΟΥΡΓΙΑ BSW/LDW

Όταν το σύστημα BSW και/ή LDW δεν λειτουργούν σωστά, θα απενεργοποιηθούν αυτόματα και θα ανάψουν το φως BSW (πορτοκαλί) και/ή το φως LDW (πορτοκαλί).

Ενέργεια που πρέπει να κάνετε:

Σταματήστε το αυτοκίνητο σε ασφαλές σημείο σβήστε και βάλτε πάλι μπροστά τον κινητήρα. Εάν το φως BSW (πορτοκαλί) και/ή το φως LDW (πορτοκαλί) συνεχίζει να ανάβει, ζητήστε τον έλεγχο του συστήματος BSW και/ή LDW από εξουσιοδοτημένο συνεργείο Nissan ή εξειδικευμένο συνεργείο.

ΣΥΝΤΗΡΗΣΗ ΤΗΣ ΜΟΝΑΔΑΣ ΤΗΣ ΚΑΜΕΡΑΣ

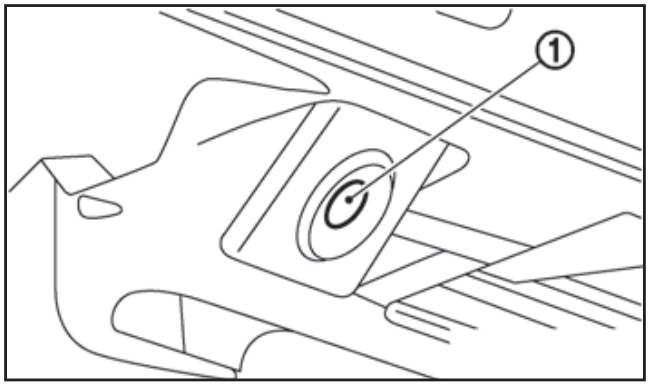

Η μονάδα της πίσω κάμερας (1) για τα συστήματα LDW/BSW βρίσκεται πάνω από την πινακίδα του πίσω αριθμού κυκλοφορίας. Για να διατηρήσετε την σωστή λειτουργία των συστημάτων LDW/BSW και να συνεχιστεί η καλή λειτουργία των συστημάτων, βεβαιωθείτε ότι τηρείτε τα ακόλουθα:

- Κρατάτε πάντα την μονάδα της κάμερας καθαρή. Προσέξτε να μην κάνετε ζημιά στο μπεκ του αυτόματου πλυστικού και φυσητήρα.
- Μην τοποθετείτε αξεσουάρ στην πινακίδα του αριθμού κυκλοφορίας τα οποία αντανακλούν το φως.
- Μην χτυπάτε ή κάνετε ζημιά στις περιοχές γύρω από την μονάδα της κάμερας.

Το νέο σας αυτοκίνητο έχει κατά βάση σχεδιαστεί για να μεταφέρει επιβάτες και αποσκευές.

Η ρυμούλκηση προσθέτει επιπλέον φορτία στην μηχανή του αυτοκινήτου, το σύστημα διαφορικού, το τιμόνι, τα φρένα και τα άλλα συστήματα του αυτοκινήτου σας. Επίσης, η ρυμούλκηση τρέιλερ θα διογκώσει άλλες συνθήκες όπως την ταλάντευση που προκαλείται από τους πλάγιους άνεμους, την άσχημη επιφάνεια του δρόμου ή τα φορτηγά που περνούν.

Το στυλ της οδήγησης σας και η ταχύτητα θα πρέπει να ρυθμιστούν σύμφωνα με τις περιστάσεις. Πριν ρυμουλκήσετε τρέιλερ, αποτανθείτε σε εξουσιοδοτημένο συνεργείο Nissan για επεξήγηση σχετικά με την σωστή χρήση του εξοπλισμού ρυμούλκησης.

ΠΡΟΦΥΛΑΞΕΙΣ ΛΕΙΤΟΥΡΓΙΑΣ

- Αποφύγετε την ρυμούλκηση τρέιλερ στην διάρκεια της περιόδου στρωσίματος του αυτοκινήτου.
- Πριν οδηγήσετε, βεβαιωθείτε ότι το σύστημα φωτισμού του τρέιλερ λειτουργεί κανονικά.
- Τηρείτε τις νόμιμες μέγιστες ταχύτητες για την λειτουργία του τρέιλερ.

  Μην υπερβαίνετε τα 100 χιλιόμετρα την ώρα
- Αποφύγετε τα απότομα ξεκινήματα, τις απότομες επιταχύνσεις και τα απότομα φρεναρίσματα.
- Αποφύγετε τις απότομες στροφές ή αλλαγές λωρίδας.
- Οδηγείτε πάντα το αυτοκίνητό σας με μία σταθερή ταχύτητα.
- Ακολουθείτε τις οδηγίες του κατασκευαστή του τρέιλερ.
- Διαλέξτε τα κατάλληλα εξαρτήματα ρυμούλκησης (πρόσδεση τρέιλερ, αλυσίδα ασφαλείας, σχάρα κλπ.) για το αυτοκίνητό σας και το τρέιλερ. Τα εξαρτήματα αυτά διατίθενται από Μέλος του Δικτύου Nissan όπου επίσης μπορείτε να πάρετε και πιο λεπτομερείς πληροφορίες για την ρυμούλκηση τρέιλερ.
- Ποτέ μην υπερβαίνετε το μέγιστο επιτρεπτό φορτίο του κοτσαδόρου (βάρος τρέιλερ μαζί με το βάρος του φορτίου του). Για περισσότερες πληροφορίες ρωτήστε Μέλος τους Δικτύου Nissan.
- Το τρέιλερ θα πρέπει να φορτώνεται με τρόπο ώστε τα βαριά αντικείμενα να είναι τοποθετημένα πάνω από τον άξονα. Δεν θα πρέπει να υπερβαίνετε το μέγιστο επιτρεπόμενο κάθετο βάρος στον κοτσαδόρο.
- Το αυτοκίνητό σας θα πρέπει να συντηρείται πιο συχνά από τα διαστήματα που αναφέρονται στο ξεχωριστό Βιβλίο Συντηρήσεως.
- Η ρυμούλκηση τρέιλερ απαιτεί περισσότερο καύσιμο από ότι οι κανονικές συνθήκες λόγω της αξιοσημείωτης αύξησης στην δύναμη πρόσφυσης και της αντίστασης.

Κατά την διάρκεια της ρυμούλκησης τρέιλερ, παρακολουθείτε τον δείκτη της θερμοκρασίας του ψυκτικού υγρού της μηχανής για να προλάβετε την υπερθέρμανση της μηχανής.

ΠΙΕΣΗ ΕΛΑΣΤΙΚΩΝ

Όταν ρυμουλκείτε τρέιλερ, τα λάστιχα του αυτοκινήτου θα πρέπει να έχουν την μέγιστη συνιστώμενη πίεση όταν είναι κρύα (COLD) όπως υποδεικνύεται στο πινακιδάκι πιέσεων ελαστικών (το πλήρες φορτίου που φαίνεται στο πινακιδάκι)

Μην ρυμουλκείτε τρέιλερ όταν έχετε βάλει την ρεζέρβα.

ΑΛΥΣΙΔΕΣ ΑΣΦΑΛΕΙΑΣ

Χρησιμοποιείτε πάντα κατάλληλη αλυσίδα ανάμεσα στο αυτοκίνητο και το τρέιλερ. Η αλυσίδα θα πρέπει να σταυρώνεται και να δένεται στον γάντζο, όχι στον πίσω προφυλακτήρα ή τον άξονα. Βεβαιωθείτε ότι αφήσατε αρκετό τζόγο στην αλυσίδα για να επιτρέπετε την στροφή.

ΦΡΕΝΑ ΤΡΕΙΛΕΡ

Βεβαιωθείτε ότι έχουν τοποθετηθεί τα φρένα του τρέιλερ όπως απαιτείται από τους τοπικούς κανονισμούς. Επίσης ελέγξτε εάν όλος ο άλλος εξοπλισμός του τρέιλερ συμμορφώνεται με τους τοπικούς κανονισμούς.

Όταν παρκάρετε, να στηρίζετε τόσο τους τροχούς του τρέιλερ όσο και του αυτοκινήτου. Βάλτε το χειρόφρενο του τρέιλερ (όπου υπάρχει). Δεν συνιστάται το παρκάρισμα σε απότομες πλαγιές.

Εάν δεν μπορείτε να αποφύγετε το παρκάρισμα σε απότομη πλαγιά, βάλτε τον επιλογέα ταχυτήτων στην θέση P (παρκάρισμα) και γυρίστε τους μπροστινούς τροχούς προς το πεζοδρόμιο.

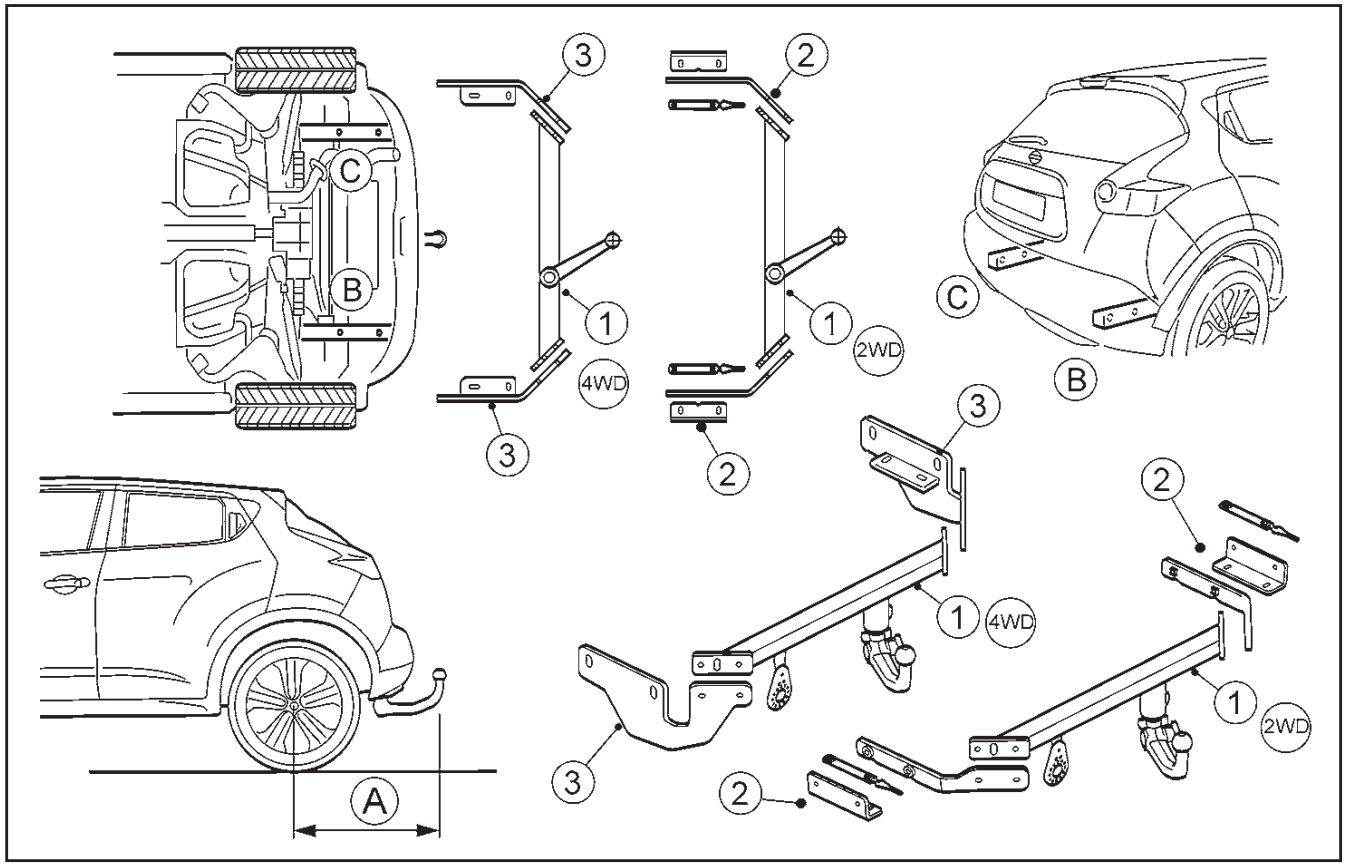

ΕΝΤΟΠΙΣΜΟΣ ΤΡΕΙΛΕΡ (όπου υπάρχει)

Όταν ρυμουλκείτε τρέιλερ με γνήσιο ηλεκτρικό κιτ κοτσαδόρου της Nissan και χρησιμοποιείτε τον διακόπτη των φλας, το ηλεκτρικό σύστημα του αυτοκινήτου θα εντοπίσει το πρόσθετο ηλεκτρικό φορτίο του φωτισμού του τρέιλερ. Σαν αποτέλεσμα, ο τόνος των φλας θα είναι διαφορετικός.

ΤΟΠΟΘΕΤΗΣΗ ΤΟΥ ΚΟΤΣΑΔΟΡΟΥ

Η Nissan συνιστά η τοποθέτηση του κοτσαδόρου να γίνεται υπό τις παρακάτω συνθήκες:

- Μέγιστο επιτρεπόμενο κάθετο βάρος στον κοτσαδόρο : 735N (75 κιλά, 165 lb)
- Σημείο στήριξης του κοτσαδόρου στο αυτοκίνητο: όπως φαίνεται σαν παράδειγμα στην εικόνα.

- Πίσω πρόβολος του κοτσαδόρου: (A) 844 χιλιοστά

Ακολουθήστε όλες τις οδηγίες του κατασκευαστή του κοτσαδόρου για την τοποθέτηση και την χρήση.

ΣΥΣΤΗΜΑ ΗΛΕΚΤΡΙΚΑ ΥΠΟΒΟΗΘΟΥΜΕΝΟΥ ΤΙΜΟΝΙΟΥ

ΠΡΟΕΙΔΟΠΟΙΗΣΗ

- **Εάν δεν λειτουργεί ο κινητήρας του αυτοκινήτου ή έσβησε ενώ οδηγούσατε, η ηλεκτρική υποβοήθηση στο τιμόνι δεν θα δουλέψει. Το τιμόνι θα είναι πιο σκληρό στον χειρισμό του.**
- **Όταν το προειδοποιητικό φως Ηλεκτρικά Υποβοηθούμενου Τιμονιού ανάψει ενώ οδηγείτε, η ηλεκτρονική υποβοήθηση θα απενεργοποιηθεί. Θα συνεχίσετε να έχετε τον έλεγχο του αυτοκινήτου αλλά το τιμόνι θα είναι πιο δύσκολο στον χειρισμό του.**

Το σύστημα Ηλεκτρικά Υποβοηθούμενου Τιμονιού είναι σχεδιασμένο να παρέχει ηλεκτρική βοήθεια ενώ οδηγείτε για να χειρίζεστε το τιμόνι με μικρή δύναμη.

Όταν λειτουργείτε επαναλαμβανόμενα το τιμόνι ή συνεχόμενα ενώ παρκάρετε ή οδηγείτε με πολύ αργή ταχύτητα, η ηλεκτρική υποβοήθηση στο τιμόνι θα μειωθεί. Αυτό γίνεται για να προληφθεί η υπερθέρμανση του ηλεκτρικά υποβοηθούμενου τιμονιού και να προστατευθεί αυτό από πιθανή ζημιά. Όσο είναι μειωμένη η ηλεκτρική υποβοήθηση το τιμόνι αυτό θα είναι πιο βαρύ. Όταν η θερμοκρασία του συστήματος του ηλεκτρικά υποβοηθούμενου τιμονιού μειωθεί, το επίπεδο της ηλεκτρικής υποβοήθησης θα επιστρέψει στο κανονικό. Αποφύγετε να επαναλαμβάνετε τέτοιες λειτουργίες χειρισμού του τιμονιού που θα μπορούσαν να προκαλέσουν υπερθέρμανση του συστήματος της ηλεκτρικής υποβοήθησης του τιμονιού.

Όταν γυρίζετε το τιμόνι γρήγορα, μπορεί να ακούσετε ένα ήχο γδαρσίματος. Ωστόσο αυτό δεν είναι δυσλειτουργία.

Εάν ανάψει το προειδοποιητικό φως του ηλεκτρικά υποβοηθούμενου τιμονιού PS ενώ λειτουργεί ο κινητήρας, μπορεί να δηλώνει ότι το ηλεκτρικά υποβοηθούμενο τιμόνι δεν λειτουργεί κανονικά και μπορεί να χρειάζεται συντήρηση. Ζητήστε τον έλεγχο του συστήματος του ηλεκτρικά υποβοηθούμενου τιμονιού από εξουσιοδοτημένο συνεργείο Nissan ή εξειδικευμένο συνεργείο. (Δείτε «Προειδοποιητικό φως ηλεκτρικά υποβοηθούμενου τιμονιού» στο κεφάλαιο «2. Όργανα και χειριστήρια»).

Όταν το προειδοποιητικό φως του συστήματος ηλεκτρικά υποβοηθούμενου τιμονιού ανάβει ενώ λειτουργεί η μηχανή, η ηλεκτρική υποβοήθηση στο τιμόνι σας δεν θα λειτουργεί. Θα συνεχίσετε να έχετε τον έλεγχο του αυτοκινήτου. Ωστόσο, θα απαιτείται μεγαλύτερη δύναμη για τον χειρισμό του τιμονιού, ιδιαίτερα στις κλειστές στροφές και στις χαμηλές ταχύτητες.

ΣΥΣΤΗΜΑ ΦΡΕΝΩΝ

Το σύστημα των φρένων έχει δύο ξεχωριστά υδραυλικά κυκλώματα. Εάν το ένα κύκλωμα δεν λειτουργεί σωστά, θα συνεχίσετε να έχετε ικανότητα φρεναρίσματος στους δύο τροχούς.

ΠΡΟΦΥΛΑΞΕΙΣ ΓΙΑ ΤΑ ΦΡΕΝΑ

Οδήγηση με σεβρόφρενο

Το σεβρόφρενο βοηθά στο φρενάρισμα χρησιμοποιώντας υποπίεση από την μηχανή. Εάν σβήσει η μηχανή μπορείτε ακόμη να σταματήσετε το αυτοκίνητο πατώντας το πεντάλ του φρένου. Στην περίπτωση αυτή όμως, απαιτείται μεγαλύτερη πίεση του ποδιού πάνω στο πεντάλ του φρένου και θα χρειαστεί μεγαλύτερη απόσταση προκειμένου να σταματήσει το αυτοκίνητο.

Εάν η μηχανή δεν λειτουργεί ή έχει σβήσει ενώ οδηγείτε, το σεβρόφρενο δεν θα λειτουργεί. Το φρενάρισμα θα είναι πιο δύσκολο.

ΠΡΟΕΙΔΟΠΟΙΗΣΗ

Μην μανουβράρετε με σβηστή την μηχανή.

Μπορεί να νοιώσετε ένα μικρό κλικ και να ακούσετε ένα ήχο όταν το πεντάλ του φρένου πατηθεί τελείως κάτω αργά. Αυτό δεν είναι δυσλειτουργία και δείχνει ότι ο μηχανισμός υποβοήθησης των φρένων λειτουργεί κανονικά.

Χρήση των φρένων

Μην αφήνετε το πόδι σας να ξεκουράζεται πάνω στο πεντάλ του φρένου ενώ οδηγείτε. Κάτι τέτοιο υπερθερμαίνει τα φρένα, φθείρει τα θερμουίτ / τακάκια γρήγορα και αυξάνει την κατανάλωση καυσίμου.

Για να μειώσετε την φθορά των φρένων και να προλάβετε την υπερθέρμανσή τους, μειώστε την ταχύτητα του αυτοκινήτου και βάλτε μικρότερη ταχύτητα πριν κινηθείτε σε κατηφόρα. Η υπερθέρμανση των φρένων μπορεί να μειώσει την απόδοσή τους και να έχει σαν αποτέλεσμα την απώλεια του ελέγχου του αυτοκινήτου.

Όταν οδηγείτε σε επιφάνεια που γλιστράει προσέξτε το φρενάρισμα, την επιτάχυνση και την επιβράδυνση. Το απότομο φρενάρισμα ή η ξαφνική επιτάχυνση μπορεί να προκαλέσουν σπινάρισμα των τροχών και να προκληθεί ατύχημα.

Βρεγμένα φρένα

Όταν το αυτοκίνητο έχει πλυθεί ή έχει περάσει από δρόμο με νερά, είναι φυσικό να έχουν βραχεί τα φρένα. Σαν αποτέλεσμα, η απόσταση φρεναρίσματος του αυτοκινήτου σας μπορεί να είναι μεγαλύτερη και το αυτοκίνητο μπορεί να τραβήξει από την μία πλευρά καθώς θα φρενάρετε.

Για να στεγνώσετε τα φρένα, οδηγήστε το αυτοκίνητο με χαμηλή ταχύτητα ενώ πατάτε ελαφρώς το πεντάλ του φρένου. Με τον τρόπο αυτό τα φρένα θα ζεσταθούν και θα στεγνώσουν. Επαναλάβετε το ίδιο έως ότου τα φρένα αρχίσουν να λειτουργούν και πάλι κανονικά. Μην οδηγήσετε με υψηλή ταχύτητα προτού λειτουργήσουν κανονικά τα φρένα.

Πρόγραμμα στρωσίματος χειρόφρενου

Στρώστε τα τακάκια όποτε αδυνατίζει η ικανότητα φρεναρίσματος του χειρόφρενου ή όταν αντικαθίστανται τα τακάκια και ή τα ταμπούρα, ώστε να διασφαλιστεί η καλύτερη απόδοση φρεναρίσματος.

Η διαδικασία αυτή περιγράφεται στο Τεχνικό Βιβλίο του αυτοκινήτου και μπορεί να γίνει από εξουσιοδοτημένο συνεργείο Nissan ή εξειδικευμένο συνεργείο.

Οδήγηση σε ανήφορο

Όταν ξεκινάτε σε ανήφορο, είναι δύσκολο μερικές φορές να χειρίζεστε ταυτόχρονα το πεντάλ του φρένου και το πεντάλ του συμπλέκτη (μοντέλα με μηχανικό σαζμάν). Χρησιμοποιείστε το χειρόφρενο για να κρατήσετε το αυτοκίνητο. Μην αφήνετε το πεντάλ του συμπλέκτη να γλιστρά. Όταν είστε έτοιμος να ξεκινήσετε, αφήστε αργά το χειρόφρενο ενώ πατάτε το γκάζι και αφήνετε τον συμπλέκτη (μοντέλα MT) ή πατάτε το πεντάλ του γκαζιού (μοντέλα CVT).

Οδήγηση σε κατήφορο

Το φρενάρισμα της μηχανής είναι αποτελεσματικό για τον έλεγχο του αυτοκινήτου όταν οδηγείτε σε κατήφορο.

Για τα μοντέλα με μηχανικό σαζμάν: Θα πρέπει να επιλέγετε χαμηλή ταχύτητα στο σαζμάν για να έχετε επαρκές φρενάρισμα της μηχανής.

Για τα μοντέλα CVT χωρίς αλλαγή με το χέρι: Θα πρέπει να επιλέγεται η θέση “L” για να έχετε επαρκές φρενάρισμα της μηχανής.

Για τα μοντέλα CVT με αλλαγή με το χέρι: Θα πρέπει να επιλέγεται η αλλαγή με το χέρι, σε μία χαμηλή ταχύτητα που θα προσφέρει επαρκές φρενάρισμα της μηχανής.

ΥΠΟΒΟΗΘΗΣΗ ΦΡΕΝΩΝ

Όταν η δύναμη που εφαρμόζεται στο πεντάλ του φρένου υπερβαίνει ένα συγκεκριμένο επίπεδο, η υποβοήθηση φρένων θα λειτουργήσει παράγοντας μεγαλύτερη δύναμη φρεναρίσματος από ότι το συμβατικό σεβρόφρενο, ακόμη και με ελαφριά δύναμη στο πεντάλ.

ΠΡΟΕΙΔΟΠΟΙΗΣΗ

Η υποβοήθηση φρένων είναι μόνο μία βοήθεια για να ενισχύσει την λειτουργία του φρεναρίσματος και δεν είναι μονάδα προειδοποίησης ή αποφυγής σύγκρουσης. Είναι ευθύνη του οδηγού να βρίσκεται σε εγρήγορση, να οδηγεί με ασφάλεια και να έχει πάντα τον έλεγχο του αυτοκινήτου.

ΣΥΣΤΗΜΑ ΑΝΤΙΜΠΛΟΚΑΡΙΣΜΑΤΟΣ ΦΡΕΝΩΝ (ABS)

ΠΡΟΕΙΔΟΠΟΙΗΣΗ

- **Το σύστημα αντιμπλοκαρίσματος φρένων (ABS), παρά το ότι είναι ένα ιδιαίτερα σύγχρονο και προσεκτικά μελετημένο σύστημα, δεν μπορεί να αποτρέψει ατυχήματα που οφείλονται στην απροσεξία ή σε επικίνδυνες τεχνικές οδήγησης. Μπορεί να βοηθήσει στην διατήρηση του ελέγχου του αυτοκινήτου κατά το φρενάρισμα σε επιφάνειες που γλιστρούν αλλά να θυμάστε ότι οι αποστάσεις φρεναρίσματος πάνω σε επιφάνειες που γλιστρούν θα είναι μεγαλύτερης από ότι στις κανονικές επιφάνειες, ακόμη και με το σύστημα αντιμπλοκαρίσματος. Η τελική ευθύνη για την ασφάλεια του εαυτού του και των άλλων επιβατών βρίσκεται στα χέρια του οδηγού.**
- **Η αποτελεσματικότητα των φρένων μπορεί να επηρεαστεί από τον τύπο των ελαστικών και την κατάστασή τους.**
  - **Όταν αντικαθιστάτε τα ελαστικά, τοποθετείστε ελαστικά που ορίζονται στις προδιαγραφές και στους 4 τροχούς.**
  - **Όταν τοποθετείτε την ρεζέρβα, βεβαιωθείτε ότι είναι του σωστού μεγέθους και τύπου όπως αναφέρονται στο πινακιδάκι των ελαστικών. (Δείτε το «Πινακιδάκι ελαστικών» στο κεφάλαιο «9. Τεχνικές Πληροφορίες»).**
  - **Για περισσότερες λεπτομέρειες, δείτε το «Τροχοί και Λάστιχα» στο κεφάλαιο «8. Συντήρηση και κάντε το μόνος σας».**

Το σύστημα αντιμπλοκαρίσματος φρένων (ABS) ελέγχει τα φρένα σε κάθε τροχό ώστε οι τροχοί να μην κλειδώσουν όταν φρενάρετε απότομα ή όταν φρενάρετε σε επιφάνεια που γλιστρά. Το σύστημα εντοπίζει την αναλογία περιστροφής των τροχών και ελέγχει ηλεκτρονικά την πίεση των υγρών που εφαρμόζεται στα φρένα για να αποτρέψει το κλείδωμα και γλίστρημα του κάθε τροχού. Αποτρέποντας το κλείδωμα των τροχών, το σύστημα βοηθάει τον οδηγό να διατηρήσει τον έλεγχο του τιμονιού και να μειώσει το γλίστρημα ή το σπινάρισμα σε γλιστερές επιφάνειες.

Χρήση του συστήματος

Πατήστε ο πεντάλ του φρένου και κρατήστε το πατημένο. Πατήστε το πεντάλ του φρένου με σταθερή διαρκή πίεση αλλά μην τρομπάρετε τα φρένα. Το ABS θα λειτουργήσει για να αποτρέψει το κλείδωμα των τροχών. Στρίψτε το αυτοκίνητο για να αποφύγετε τα εμπόδια.

ΠΡΟΕΙΔΟΠΟΙΗΣΗ

Μην τρομπάρετε το πεντάλ του φρένου γιατί μπορεί να αυξηθεί η απόσταση φρεναρίσματος.

Λειτουργία αυτοδιάγνωσης

Το σύστημα του αντιμπλοκαρίσματος των φρένων (ABS) αποτελείται από ηλεκτρονικούς αισθητήρες, ηλεκτρονικές αντλίες και υδραυλικές βαλβίδες που ελέγχονται από υπολογιστή. Ο υπολογιστής έχει μία ενσωματωμένη διαγνωστική λειτουργία που ελέγχει το σύστημα κάθε φορά που βάζετε μπροστά το αυτοκίνητο και το κινείτε είτε προς τα εμπρός, είτε με την όπισθεν. Όταν λειτουργεί η αυτοδιάγνωση μπορεί να ακούσετε έναν ήχο και να νοιώσετε έναν κραδασμό στο πεντάλ του φρένου. Αυτό είναι φυσιολογικό και δεν υποδηλώνει βλάβη. Εάν ο υπολογιστής διαγνώσει δυσλειτουργία, κλείνει το σύστημα αντιμπλοκαρίσματος φρένων (ABS) και ανάβει το προειδοποιητικό φως του συστήματος αντιμπλοκαρίσματος φρένων (ABS) στο ταμπλό. Στην περίπτωση αυτή, το σύστημα των φρένων λειτουργεί κανονικά αλλά, χωρίς την υποβοήθηση του συστήματος αντιμπλοκαρίσματος των φρένων.

Εάν ανάψει το φως κατά την διάρκεια της αυτοδιάγνωσης ή ενώ οδηγείτε, θα πρέπει να πάτε το αυτοκίνητο σε εξουσιοδοτημένο συνεργείο Nissan το δυνατό συντομότερο.

Κανονική λειτουργία

Το σύστημα αντιμπλοκαρίσματος των φρένων (ABS) δεν θα λειτουργήσει για να ακινητοποιήσει το αυτοκίνητο σε ταχύτητες κάτω από 5 με 10 χιλιόμετρα την ώρα. Οι ταχύτητες μπορεί να ποικίλουν ανάλογα με την κατάσταση του δρόμου.

Όταν το σύστημα αντιμπλοκαρίσματος (ABS) διαγνώσει ότι ένας ή περισσότεροι τροχοί κοντεύουν να κλειδώσουν, ο ενεργοποιητής (κάτω από το καπό) αστραπιαία βάζει και αφήνει υδραυλική πίεση (σαν να τρομπάρονται τα φρένα πολύ γρήγορα). Όταν λειτουργεί ο ενεργοποιητής μπορεί να νοιώσετε έναν κραδασμό στο πεντάλ του φρένου και να ακούσετε ένα θόρυβο ή κραδασμό από τον ενεργοποιητή κάτω από το καπό. Αυτό είναι φυσιολογικό και υποδηλώνει ότι το σύστημα αντιμπλοκαρίσματος των φρένων (ABS) λειτουργεί κανονικά. Ωστόσο, ο κραδασμός μπορεί να δείχνει και ότι οι συνθήκες του δρόμου είναι επικίνδυνες και θα πρέπει να δείξετε ιδιαίτερη προσοχή στην οδήγηση.

ΑΣΦΑΛΕΙΑ ΤΟΥ ΑΥΤΟΚΙΝΗΤΟΥ

Όταν στο αυτοκίνητο δεν υπάρχουν επιβάτες:

- Παίρνετε πάντα το κλειδί μαζί σας, ακόμη και όταν αφήνετε το αυτοκίνητο μέσα στο δικό σας γκαράζ.
- Κλείνετε τελείως όλα τα παράθυρα και κλειδώνετε όλες τις πόρτες.
- Παρκάρετε πάντα το αυτοκίνητό σας σε σημείο που να φαίνεται. Τις νύχτες, παρκάρετε σε καλά φωτιζόμενη περιοχή.
- Εάν έχετε σύστημα ασφαλείας, χρησιμοποιείστε το ακόμη και για μικρά χρονικά διαστήματα.
- Ποτέ μην αφήνετε παιδιά ή ζώα μόνα τους μέσα στο αυτοκίνητο.
- Ποτέ μην αφήνετε αντικείμενα αξίας μέσα στο αυτοκίνητο. Παίρνετέ τα πάντα μαζί σας.
- Ποτέ μην αφήνετε τα έγγραφα του αυτοκινήτου μέσα σε αυτό.
- Ποτέ μην αφήνετε αντικείμενα στην σχάρα οροφής του αυτοκινήτου. Εάν είναι δυνατό, βγάλτε τα από την σχάρα οροφής και κλειδώστε τα μέσα στο αυτοκίνητο.
- Ποτέ μην αφήνετε το δεύτερο κλειδί μέσα στο αυτοκίνητο.

ΟΔΗΓΗΣΗ ΣΕ ΚΡΥΟ ΚΑΙΡΟ

- **Οποιεσδήποτε και αν είναι οι συνθήκες, οδηγείτε προσεκτικά και επιταχύνετε και επιβραδύνετε με προσοχή. Εάν επιταχύνετε πολύ γρήγορα, οι κινητήριοι τροχοί θα σπινάρουν και θα χάσουν ακόμη περισσότερο την πρόσφυσή τους.**
- **Αφήστε μεγαλύτερη απόσταση φρεναρίσματος σε αυτές τις συνθήκες. Το φρενάρισμα θα πρέπει να αρχίζει νωρίτερα από ότι σε στεγνό οδόστρωμα.**
- **Διατηρείτε μεγαλύτερες αποστάσεις στους δρόμους που γλιστρούν.**
- **Ο υγρός πάγος (0ºC και παγωμένη βροχή), το πολύ κρύο χιόνι ή ο πάγος μπορεί να είναι γλιστερά και η οδήγηση πάνω τους πολύ δύσκολη. Το αυτοκίνητο θα έχει πολύ λιγότερη πρόσφυση σε αυτές τις συνθήκες. Αποφύγετε την οδήγηση πάνω σε βρεγμένο πάγο έως ρίξουν αλάτι ή άμμο στον δρόμο.**
- **Προσέχετε για σημεία που γλιστρούν (πάγος). Αυτά μπορεί να εμφανιστούν σε σκιερά μέρη ή σε ένα καθαρό δρόμο. Εάν δείτε μπροστά σας ένα σημείο με πάγο, φρενάρετε πριν το φτάσετε. Προσπαθήστε να μην φρενάρετε όταν είστε πάνω στον πάγο και αποφύγετε απότομους χειρισμούς του τιμονιού.**
- **Μην χρησιμοποιείτε το cruise control σε δρόμους που γλιστρούν.**
- **Το χιόνι μπορεί να παγιδεύσει επικίνδυνα καυσαέρια κάτω από το αυτοκίνητό σας. Καθαρίστε το χιόνι από την εξάτμιση και γύρω από το αυτοκίνητό σας.**

ΜΠΑΤΑΡΙΑ

Εάν σε εξαιρετικά κρύες συνθήκες η μπαταρία δεν είναι πλήρως φορτισμένη, μπορεί το υγρό της να παγώσει και να την καταστρέψει. Για να την διατηρήσετε σε καλή κατάσταση πρέπει να την ελέγχετε τακτικά. Για λεπτομέρειες, διαβάστε το «Μπαταρία» στο κεφάλαιο «8. Συντήρηση και κάντε το μόνος σας».

ΨΥΚΤΙΚΟ ΥΓΡΟ ΜΗΧΑΝΗΣ

Εάν το αυτοκίνητό σας πρόκειται να μείνει έξω χωρίς αντιψυκτικό, τότε αδειάστε το ψυκτικό υγρό από το σύστημα ψύξης. Ξαναγεμίστε το πριν χρησιμοποιήσετε το αυτοκίνητο. Για περισσότερες πληροφορίες δείτε το «Σύστημα ψύξης μηχανής» στο κεφάλαιο «8. Συντήρηση και κάντε το μόνος σας».

ΕΞΟΠΛΙΣΜΟΣ ΕΛΑΣΤΙΚΩΝ

1. Εάν έχετε ελαστικά χιονιού στους μπροστινούς / τους πίσω τροχούς του αυτοκινήτου σας, θα πρέπει να είναι του ίδιου μεγέθους, ικανότητας φορτίου, κατασκευής και τύπου όπως τα πίσω / μπροστινά ελαστικά.
2. Εάν πρόκειται να οδηγήσετε το αυτοκίνητο σε ακραίες χειμερινές συνθήκες, θα πρέπει να τοποθετήσετε ελαστικά χιονιού και στους τέσσερις τροχούς.
3. Για πρόσθετη πρόσφυση σε παγωμένους δρόμους, μπορεί να χρησιμοποιηθούν ελαστικά με καρφιά. Ωστόσο, ορισμένες χώρες, περιοχές ή πολιτείες απαγορεύουν την χρήση τους. Ελέγξτε τους τοπικούς κανονισμούς πριν τοποθετήσετε ελαστικά με καρφιά.

   Οι ικανότητες φρεναρίσματος και κρατήματος των ελαστικών χιονιού με καρφιά πάνω σε βρεγμένες ή στεγνές επιφάνειες μπορεί να είναι φτωχότερες από αυτές των ελαστικών χιονιού χωρίς καρφιά.
4. Εάν θέλετε μπορείτε να χρησιμοποιήσετε αλυσίδες χιονιού. Όταν τοποθετήσετε αλυσίδες χιονιού, βεβαιωθείτε ότι έχουν το σωστό μέγεθος για τα λάστιχα του αυτοκινήτου σας και έχουν τοποθετηθεί σύμφωνα με τις οδηγίες του κατασκευαστή τους. Χρησιμοποιήστε εντατήρες αλυσίδων όπου συνιστάται από τον κατασκευαστή των αλυσίδων για να διασφαλίσετε την καλή πρόσδεση. Τα χαλαρά άκρα των εντατήρων θα πρέπει να ασφαλίζονται ή να αφαιρούνται για να μην προκαλέσουν ζημιά στα φτερά ή το κάτω μέρος του αυτοκινήτου κατά την ελεύθερη περιστροφή τους. Επιπρόσθετα, θα πρέπει να οδηγείτε με μειωμένη ταχύτητα διαφορετικά μπορεί να προκληθεί ζημιά στο αυτοκίνητο και / ή ο χειρισμός και η απόδοση του αυτοκινήτου σας να επηρεαστούν ανεπανόρθωτα.

ΕΙΔΙΚΟΣ ΕΞΟΠΛΙΣΜΟΣ ΓΙΑ ΤΟΝ ΧΕΙΜΩΝΑ

Σας συνιστούμε να έχετε στο αυτοκίνητό σας τον χειμώνα τα παρακάτω αντικείμενα:

- Μία ξύστρα και μία βούρτσα με πυκνή τρίχα για να απομακρύνετε τον πάγο και το χιόνι από τα παράθυρα.
- Μια στερεή, επίπεδη σανίδα για να την τοποθετήσετε κάτω από τον γρύλο ώστε να έχετε σταθερό στήριγμα του γρύλου.
- Ένα φτυάρι για να βγάλετε το αυτοκίνητο από το χιόνι.

Θερμαντήρας μπλοκ μηχανής (όπου υπάρχει)

ΠΡΟΕΙΔΟΠΟΙΗΣΗ

Μην χρησιμοποιείτε τον θερμαντήρα με ηλεκτρικό σύστημα χωρίς γείωση ή δύο επιμήκεις αντάπτορες (κλέφτες). Μπορεί να πάθετε ηλεκτροπληξία εάν χρησιμοποιείτε σύνδεση χωρίς γείωση.

Ο θερμαντήρας του μπλοκ της μηχανής για να βοηθήσει στο ξεκίνημα στις εξαιρετικά κρύες θερμοκρασίες είναι διαθέσιμος στο εξουσιοδοτημένο συνεργείο Nissan.

ΧΕΙΡΟΦΡΕΝΟ

Όταν παρκάρετε σε περιοχή που η εξωτερική θερμοκρασία είναι κάτω από τους μηδέν βαθμούς Κελσίου, μην βάλετε το χειρόφρενο για να μην παγώσει. Για το ασφαλές παρκάρισμα:

- Βάλτε τον επιλογέα ταχυτήτων στην θέση P (παρκάρισμα) (μοντέλα CVT) ή σε κατάλληλη ταχύτητα (μοντέλα με Μηχανικό Σαζμάν).
- Μπλοκάρετε καλά τους τροχούς.

ΠΡΟΣΤΑΣΙΑ ΑΠΟ ΤΗΝ ΔΙΑΒΡΩΣΗ

Τα χημικά αντιπαγωτικά υλικά που χρησιμοποιούνται στους δρόμους είναι διαβρωτικά, επιταχύνουν την σκουριά και καταστρέφουν τα τμήματα κάτω από το σασί όπως, το σύστημα της εξάτμισης, τις σωληνώσεις καυσίμου και φρένων, τα καλώδια των φρένων, το πάτωμα του αυτοκινήτου και τα φτερά.

Τον χειμώνα είναι αναγκαίο να καθαρίζεται τακτικά το κάτω μέρος του αμαξώματος. Για περισσότερες λεπτομέρειες δείτε το «Προστασία από την διάβρωση» στο κεφάλαιο «7. Εμφάνιση και φροντίδα».

Για επιπλέον προστασία από την σκουριά ή την διάτρηση που μπορεί να χρειάζεται σε μερικές περιοχές, συμβουλευθείτε το εξουσιοδοτημένο συνεργείο Nissan.

6 Σε περίπτωση ανάγκης

Διακόπτης αλάρμ.....6-2
Σκασμένο ελαστικό.....6-2
Σταμάτημα του αυτοκινήτου.....6-2
Αλλαγή του σκασμένου ελαστικού (για μοντέλα με ρεζέρβα)....6-2
Σύστημα Παρακολούθησης Πίεσης Ελαστικού (TPMS) (όπου υπάρχει).....6-7
Επισκευή του σκασμένου ελαστικού (για μοντέλα με κιτ επισκευής σκασμένου ελαστικού).....6-8
Ξεκίνημα με βοηθητική μπαταρία.....6-12
Ξεκίνημα με σπρώξιμο.....6-14
Υπερθέρμανση της μηχανής.....6-14
Ρυμούλκηση του αυτοκινήτου.....6-15
Προφυλάξεις ρυμούλκησης.....6-15
Συνιστώμενη ρυμούλκηση από την Nissan.....6-16

ΔΙΑΚΟΠΤΗΣ ΑΛΑΡΜ

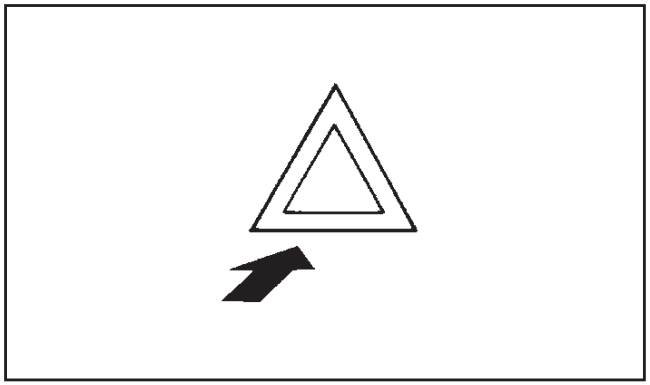

Ο διακόπτης των αλάρμ λειτουργεί ανεξάρτητα από την θέση του διακόπτη της μίζας, εκτός εάν η μπαταρία του αυτοκινήτου είναι άδεια.

Τα αλάρμ χρησιμοποιούνται για να προειδοποιήσουν τους άλλους οδηγούς όταν πρέπει να παρκάρετε ή να σταματήσετε σε περίπτωση ανάγκης.

Όταν πατήσετε τον διακόπτη των αλάρμ, θα αναβοσβήνουν όλα τα φλας. Για να σβήσετε τα αλάρμ, πατήστε πάλι τον διακόπτη των αλάρμ.

ΣΚΑΣΜΕΝΟ ΕΛΑΣΤΙΚΟ

Σε περίπτωση σκασμένου ελαστικού, ακολουθείστε τις παρακάτω οδηγίες.

ΣΤΑΜΑΤΗΜΑ ΑΥΤΟΚΙΝΗΤΟΥ

ΠΡΟΕΙΔΟΠΟΙΗΣΗ

- **Βεβαιωθείτε ότι έχετε βάλει το χειρόφρενο.**
- **Βεβαιωθείτε ότι ο επιλογέας ταχυτήτων είναι στην όπισθεν (R) (μοντέλα MT).**
- **Βεβαιωθείτε ότι ο επιλογέας ταχυτήτων είναι στην θέση P (παρκάρισμα) (μοντέλα CVT).**
- **Ποτέ μην αλλάζετε το λάστιχο όταν το αυτοκίνητο είναι σε έδαφος με κλίση, σε πάγο ή σε γλιστερή επιφάνεια. Είναι επικίνδυνο.**
- **Ποτέ μην αλλάζετε το λάστιχο εάν το αυτοκίνητό σας είναι κοντά στην κυκλοφορία. Περιμένετε για επαγγελματική οδική βοήθεια.**

1. Μετακινείστε το αυτοκίνητο έξω από τον δρόμο, μακριά από την κίνηση.
2. Ανάψτε τα προειδοποιητικά φώτα κινδύνου (αλάρμ).
3. Παρκάρετε σε επίπεδη επιφάνεια.
4. Βάλτε το χειρόφρενο.
5. Βάλτε τον επιλογέα ταχυτήτων στην θέση R (όπισθεν) (μοντέλα MT) ή την θέση P (παρκάρισμα) (μοντέλα CVT).
6. Σβήστε την μηχανή.
7. Ανοίξτε το καπό και βάλτε τον τριγωνικό ανακλαστήρα:
   - Για να προειδοποιήσετε τα άλλα αυτοκίνητα.
   - Για να σας εντοπίσει το προσωπικό των εταιριών οδικής βοήθειας
8. Για λόγους ασφαλείας θα πρέπει όλοι οι επιβάτες να βγουν από το αυτοκίνητο και να σταθούν σε ασφαλές σημείο μακριά από την κυκλοφορία και το αυτοκίνητο.

ΑΛΛΑΓΗ ΤΟΥ ΣΚΑΣΜΕΝΟΥ ΕΛΑΣΤΙΚΟΥ (για μοντέλα με ρεζέρβα)

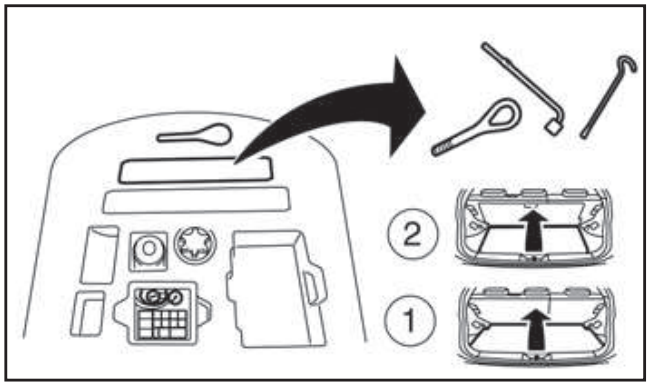

Εργαλεία (όπου υπάρχει)

Προετοιμασία των εργαλείων και της ρεζέρβας

Η ρεζέρβα, ο γρύλος και τα εργαλεία βρίσκονται μέσα στον χώρο των αποσκευών.

1. Ανοίξτε την πίσω πόρτα.
2. Σηκώστε το πάτωμα του πορτμπαγκάζ (1) και το κάλυμμα του χώρου αποσκευών (2).
3. Βγάλτε τα εργαλεία.

ΣΗΜΕΙΩΣΗ

Τα μοντέλα χωρίς ρεζέρβα θα είναι εξοπλισμένα με ένα κιτ επισκευής ελαστικού, δείτε το «Κιτ επισκευής σκασμένου ελαστικού (για μοντέλα με κιτ επισκευής σκασμένου ελαστικού)» πιο κάτω.

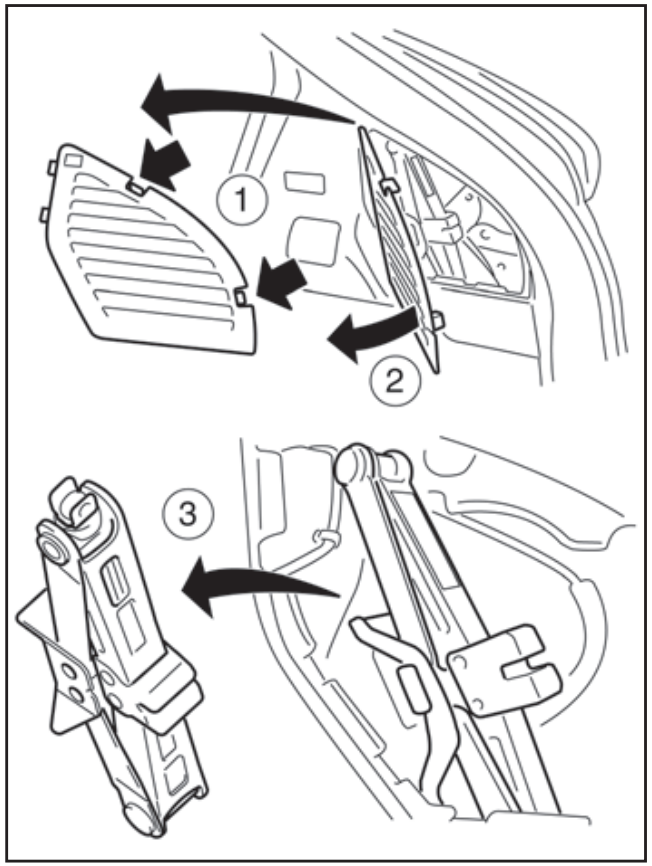

Γρύλος (όπου υπάρχει)

Προετοιμασία του γρύλου

Ο γρύλος βρίσκεται εσωτερικά στην δεξιά πλευρά του χώρου αποσκευών.

1. Ανοίξτε την πίσω πόρτα.
2. Πατήστε τα κλιπ (1) για να ελευθερωθεί το κάλυμμα του γρύλου (2).
3. Ελευθερώστε τον ιμάντα που κρατάει τον γρύλο στην θέση του.
4. Βγάλτε τον γρύλο (3).

Ρεζέρβα

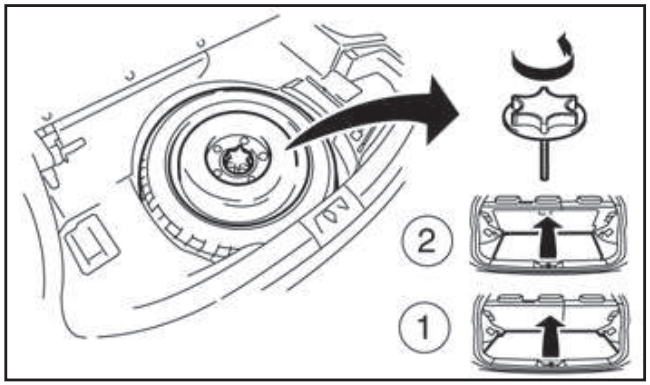

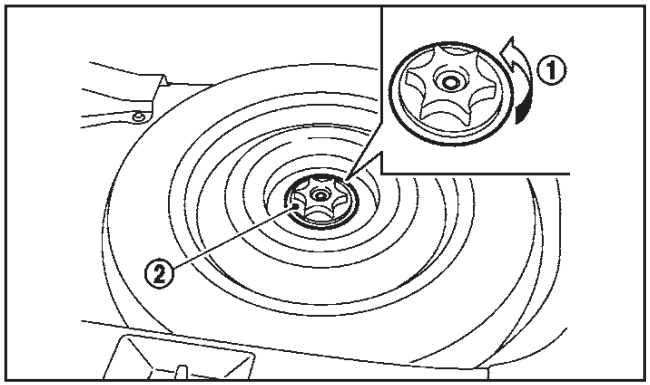

Αφαίρεση της ρεζέρβας:

1. Ανοίξτε την πίσω πόρτα.
2. Σηκώστε τα καλύμματα του χώρου αποσκευών και το κάλυμμα του πατώματος του χώρου αποσκευών.

3. Βγάλτε το παξιμάδι συγκράτησης (1) γυρίζοντάς το αριστερόστροφα.
4. Βγάλτε την ρεζέρβα (2).

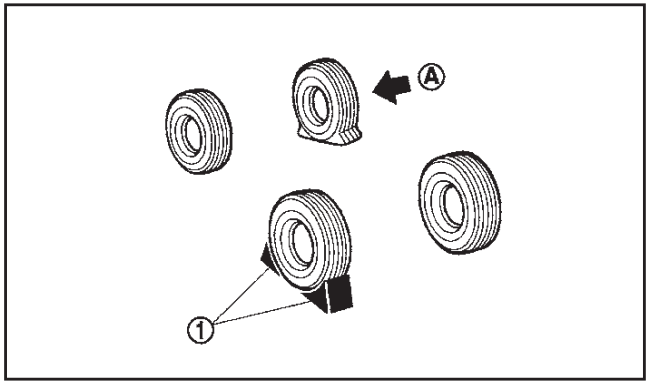

Τακάρισμα των τροχών

ΠΡΟΕΙΔΟΠΟΙΗΣΗ

Βεβαιωθείτε ότι τακάρατε καλά τους τροχούς γιατί το αυτοκίνητο μπορεί κατά λάθος να κινηθεί και να σας τραυματίσει.

Τοποθετήστε κατάλληλους τάκους (1) μπροστά και πίσω από τον τροχό που βρίσκεται διαγωνίως αντίθετα προς τον τροχό με το σκασμένο λάστιχο (A) για να μην κινηθεί το αυτοκίνητο όταν το σηκώσετε με τον γρύλο.

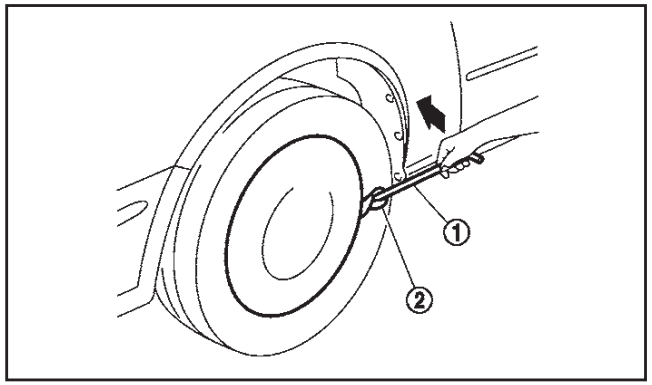

Αφαίρεση του καλύμματος του τροχού (όπου υπάρχει)

ΠΡΟΕΙΔΟΠΟΙΗΣΗ

- **Ποτέ μην χρησιμοποιείτε τα χέρια σας για να βγάλετε το κάλυμμα του τροχού. Μπορεί να προκληθεί τραυματισμός.**
- **Φροντίστε όταν αφαιρείτε το κάλυμμα του τροχού καθώς αυτό μπορεί να βγει ξαφνικά.**

Πρώτα βάλτε πανί (2) ανάμεσα στον τροχό και τον γρύλο για να αποφύγετε ζημιά στον τροχό ή το κάλυμμά του (όπως φαίνεται στην εικόνα) και στρέψτε την ράβδο του γρύλου για να βγάλετε το κάλυμμα του τροχού.

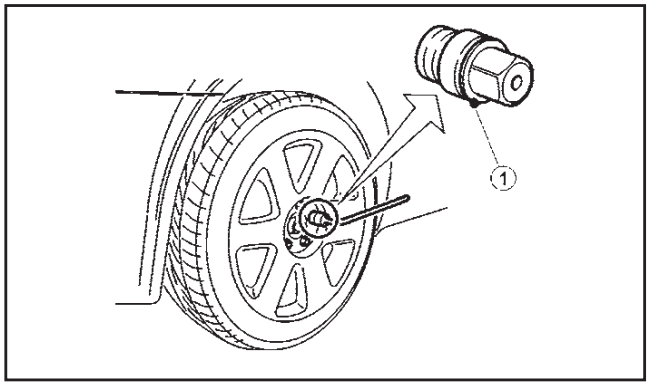

Μπουλόνια ασφαλείας τροχών (όπου υπάρχει)

Αφαίρεση των μπουλονιών ασφαλείας των τροχών:

1. Βάλτε το κλειδί του μπουλονιού ασφαλείας (1) στο μπουλόνι ασφαλείας.
2. Για να βγάλετε το μπουλόνι ασφαλείας, γυρίστε το κλειδί του μπουλονιού ασφαλείας αριστερά με την χρήση μπουλονόκλειδου.

ΠΡΟΣΟΧΗ

- **Μην χρησιμοποιείτε ηλεκτρικό εργαλείο για να βγάλετε τα μπουλόνια ασφαλείας των τροχών.**
- **Όταν τοποθετείτε τον τροχό, σφίξτε τα μπουλόνια ασφαλείας των τροχών στα ίδια κιλά όπως και τα κανονικά μπουλόνια των τροχών. Για λεπτομέρειες δείτε το «Τοποθέτηση της ρεζέρβας» παρακάτω.**

ΣΗΜΕΙΩΣΗ

- **Το μπουλόνι ασφαλείας του τροχού έχει ένα**

μοναδικό κωδικό. Ένα κλειδί μπουλονιού ασφαλείας με διαφορετικό μοναδικό κωδικό δεν μπορεί να αφαιρέσει το μπουλόνι ασφαλείας του τροχού. Εάν χάσετε το κλειδί του μπουλονιού ασφαλείας του τροχού, αποτανθείτε σε εξουσιοδοτημένο συνεργείο NISSAN για αντίγραφο, έχοντας τον κωδικό του αρχικού κλειδιού μπουλονιού ασφαλείας.

- **Καταγράψτε τον αριθμό κλειδιού που εμφανίζεται στην κάρτα κωδικού κλειδιού, στην σελίδα με τις «Πληροφορίες Ασφαλείας» στο τέλος αυτού του βιβλίου και κρατήστε την κάρτα σε ασφαλές σημείο, όχι μέσα στο αυτοκίνητο.**
- **Όταν ζητάτε συντήρηση σε εξουσιοδοτημένο συνεργείο Nissan ή εξειδικευμένο συνεργείο, βεβαιωθείτε ότι έχετε το κλειδί του μπουλονιού ασφαλείας μέσα στο αυτοκίνητο. Σε διαφορετική περίπτωση οι τροχοί δεν μπορούν να αφαιρεθούν και δεν μπορεί να γίνει η συντήρηση.**

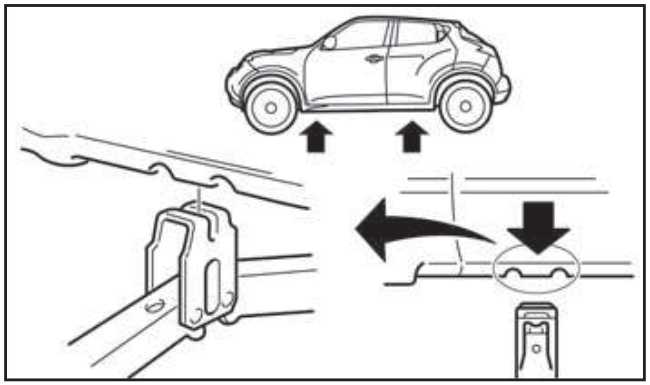

Σημεία στήριξης γρύλου

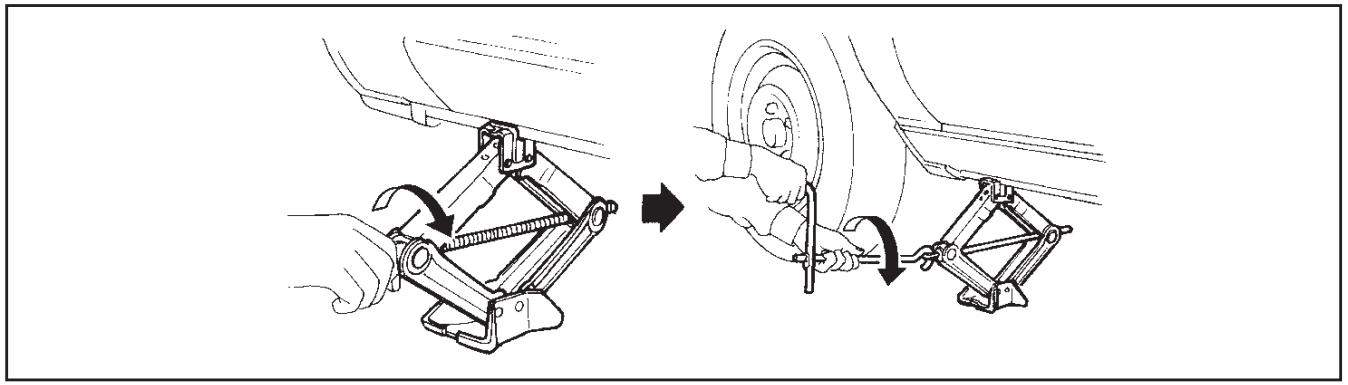

Ανύψωση του αυτοκινήτου

ΠΡΟΕΙΔΟΠΟΙΗΣΗ

- **Βεβαιωθείτε ότι διαβάζετε και ακολουθείτε τις οδηγίες σε αυτό το κεφάλαιο.**
- **Βεβαιωθείτε ότι διαβάσατε την προειδοποιητική ταμπέλα που είναι τοποθετημένη στο σώμα του γρύλου πριν από την χρήση.**
- **ΠΟΤΕ ΜΗΝ ΜΠΑΙΝΕΤΕ ΚΑΤΩ ΑΠΟ ΤΟ ΑΥΤΟΚΙΝΗΤΟ ΟΤΑΝ ΑΥΤΟ ΣΤΗΡΙΖΕΤΑΙ ΣΤΟΝ ΓΡΥΛΟ.**
- **Ποτέ μην χρησιμοποιείτε γρύλο άλλου αυτοκινήτου στο δικό σας.**
- **Χρησιμοποιείτε μόνο τον γρύλο που σας δίνεται με το αυτοκίνητό σας. Ο γρύλος είναι σχεδιασμένος μόνο για να σηκώνει το αυτοκίνητό σας μόνο σε περίπτωση αλλαγής ελαστικού.**
- **Μην χρησιμοποιείτε τον γρύλο του αυτοκινήτου σας σε άλλα αυτοκίνητα.**
- **Χρησιμοποιείτε τα σωστά σημεία στήριξης. Ποτέ μην τοποθετείτε τον γρύλο σε οποιοδήποτε άλλο σημείο του αυτοκινήτου.**
- **Ποτέ μην σηκώνετε το αυτοκίνητο με τον γρύλο περισσότερο από όσο χρειάζεται.**
- **Ποτέ μην χρησιμοποιείτε τάκους πάνω ή κάτω από τον γρύλο.**
- **Μην βάζετε μπροστά ή δουλεύετε την μηχανή όσο το αυτοκίνητο στηρίζεται στον γρύλο. Το αυτοκίνητο μπορεί ξαφνικά να κινηθεί και να προκληθεί ατύχημα.**
- **Μην επιτρέπετε σε επιβάτες να βρίσκονται μέσα στο αυτοκίνητο όσο αυτό στηρίζεται στον γρύλο.**
- **Αφαιρέστε όλα τα φορτία πριν σηκώσετε το αυτοκίνητο με τον γρύλο.**
- **Βεβαιωθείτε ότι έχετε τοποθετήσει τάκο στον τροχό που βρίσκεται διαγωνίως αντίθετα προς το σκασμένο ελαστικό, όπως περιγράφεται πιο πριν σε αυτό το τμήμα.**

1. Βάλτε τον γρύλο κατευθείαν κάτω από το σημείο στήριξης όπως φαίνεται στην εικόνα ώστε η

κορυφή του γρύλου να εφάπτεται με το αυτοκίνητο στο σημείο στήριξης.

Ο γρύλος θα πρέπει να χρησιμοποιείται σε σταθερό επίπεδο έδαφος.

2. Ευθυγραμμίστε την κορυφή του γρύλου ανάμεσα στις δύο εγκοπές που βρίσκονται στο σημείο στήριξης είτε στο μπροστά είτε στο πίσω μέρος.
3. Τοποθετήστε την εγκοπή της κορυφής του γρύλου ανάμεσα στις εγκοπές όπως φαίνεται στην εικόνα.
4. Χαλαρώστε κάθε μπουλόνι του τροχού κατά μία ή δύο στροφές γυρίζοντας προς τα αριστερά με το μπουλονόκλειδο.

   Μην αφαιρείτε τα μπουλόνια του τροχού πριν αυτός σηκωθεί από το έδαφος.

   Μπουλόνια ασφαλείας τροχού (όπου υπάρχει): Εάν ο τροχός είναι εξοπλισμένος με ένα μπουλόνι ασφαλείας, βάλτε το κλειδί του μπουλονιού ασφαλείας και χαλαρώστε το όπως περιγράφεται πιο πριν. Για λεπτομέρειες δείτε το «Μπουλόνια ασφαλείας τροχού (όπου υπάρχει), πιο κάτω.
5. Σηκώστε το αυτοκίνητο προσεκτικά έως ότου ο τροχός πάψει να ακουμπά στο έδαφος.
6. Για να σηκώσετε το αυτοκίνητο, κρατήστε καλά τον μοχλό και την ράβδο του γρύλου και με τα δύο χέρια και γυρίστε τον μοχλό του γρύλου.

Αφαίρεση του ελαστικού

1. Βγάλτε τα μπουλόνια του τροχού.
2. Βγάλτε το σκασμένο λάστιχο.

ΠΡΟΣΟΧΗ

Ο τροχός είναι βαρύς. Βεβαιωθείτε ότι τα πόδια σας είναι μακριά από τον τροχό και χρησιμοποιήστε γάντια αν είναι απαραίτητο για να αποφύγετε τραυματισμούς.

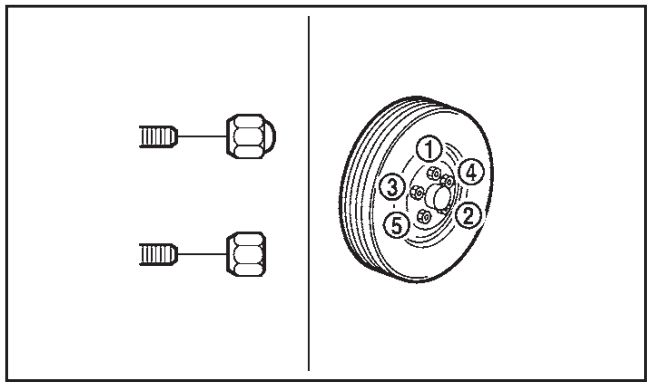

Τοποθέτηση της ρεζέρβας

ΠΡΟΕΙΔΟΠΟΙΗΣΗ

- **Ποτέ μην χρησιμοποιείτε μπουλόνια που δεν παρέχονται με το αυτοκίνητό σας. Λάθος μπουλόνια ή μπουλόνια που δεν έχουν σφίξει καλά μπορεί να προκαλέσουν χαλάρωμα ή και βγάλσιμο των τροχών. Αυτό μπορεί να προκαλέσει ατύχημα.**
- **Ποτέ μην χρησιμοποιείτε λάδι ή γράσο στα μπουλόνια των τροχών. Μπορεί να προκαλέσουν χαλάρωση των μπουλονιών.**
- **Η ρεζέρβα τύπου Τ είναι σχεδιασμένη μόνο για χρήση σε περίπτωση ανάγκης.**

1. Καθαρίστε την λάσπη ή την βρωμιά από την επιφάνεια ανάμεσα στον τροχό και τον αφαλό του τροχού.
2. Τοποθετήστε προσεκτικά τον τροχό και σφίξτε τα μπουλόνια του τροχού με το χέρι. Ελέγξτε ότι όλα τα μπουλόνια έρχονται σε επαφή με την επιφάνεια του τροχού οριζόντια.

   Μοντέλα με μπουλόνι ασφαλείας (όπου υπάρχει): Βάλτε το κλειδί του μπουλονιού ασφαλείας στο μπουλόνι ασφαλείας και σφίξτε με τα δάχτυλα.
3. Σφίξτε τα μπουλόνια εναλλάξ και με ίση δύναμη με το μπουλονόκλειδο, στην σειρά που φαίνεται στην εικόνα (1 – 5), περισσότερες από 2 στροφές, έως ότου είναι σφιχτά.

   Μοντέλα με μπουλόνι ασφαλείας (όπου υπάρχει): Αφού σφίξετε το μπουλόνι του τροχού, φυλάξτε το κλειδί του μπουλονιού ασφαλείας.

   Όσο το δυνατόν πιο σύντομα, σφίξτε τα μπουλόνια του τροχού με δυναμόκλειδο.

   Δύναμη σφιξίματος μπουλονιών τροχού: 112 N.m (11 κιλά ανά μέτρο)

   Τα μπουλόνια θα πρέπει να παραμένουν πάντα σφιγμένα στην καθορισμένη δύναμη. Συνιστάται τα μπουλόνια να σφίγγονται στην προδιαγραφή τους σε κάθε διάστημα λίπανσης.

   ΠΡΟΕΙΔΟΠΟΙΗΣΗ

   Ξανασφίξτε τα μπουλόνια του τροχού αφού το αυτοκίνητο διανύσει 1.000 χιλιόμετρα (ακόμη και στην περίπτωση σκασμένου λάστιχου κλπ).

4. Χαμηλώστε αργά το αυτοκίνητο έως ότου ο τροχός ακουμπήσει στο έδαφος.
5. Στην συνέχεια, σφίξτε καλύτερα τα μπουλόνια με το μπουλονόκλειδο στην σειρά που φαίνεται στην εικόνα.
6. Κατεβάστε τελείως κάτω το αυτοκίνητο.

Αποθήκευση του σκασμένου ελαστικού και των εργαλείων

ΠΡΟΕΙΔΟΠΟΙΗΣΗ

- **Βεβαιωθείτε ότι έχετε ασφαλίσει καλά την ρεζέρβα και τα εργαλεία μετά από την χρήση τους γιατί μπορεί να προκαλέσουν τραυματισμό σε περίπτωση απότομου φρεναρίσματος ή ατυχήματος.**
- **Η ρεζέρβα τύπου Τ είναι σχεδιασμένη μόνο για χρήση σε περίπτωση ανάγκης.**

1. Αποθηκεύστε με ασφάλεια τον τροχό με το σκασμένο ελαστικό και τα εργαλεία του αυτοκινήτου στον προκαθορισμένο για την φύλαξή τους χώρο.
2. Βάλτε στην θέση του το κουτί αποθήκευσης (όπου υπάρχει) και το κάλυμμα του πατώματος του χώρου των αποσκευών.
3. Κλείστε την πίσω πόρτα.

ΣΥΣΤΗΜΑ ΠΑΡΑΚΟΛΟΥΘΗΣΗΣ ΠΙΕΣΗΣ ΕΛΑΣΤΙΚΟΥ (TPMS) (όπου υπάρχει)

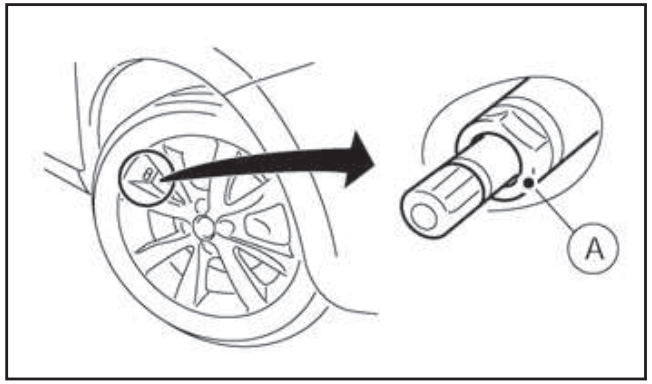

(A) Βαλβίδα ελαστικού με αισθητήρα

ΠΡΟΕΙΔΟΠΟΙΗΣΗ

- **Εάν το ενδεικτικό φως TPMS ανάβει ενώ οδηγείτε:**
  - **αποφύγετε τους απότομους χειρισμούς του τιμονιού**
  - **αποφύγετε το απότομο φρενάρισμα**
  - **μειώστε την ταχύτητα του αυτοκινήτου**
  - **βγείτε από τον δρόμο σε ασφαλές σημείο**
  - **σταματήστε το αυτοκίνητο το δυνατό συντομότερο.**
- **Η οδήγηση με λάστιχα με χαμηλή πίεση μπορεί να δημιουργήσει μόνιμη ζημιά στα λάστιχα και αυξάνει την πιθανότητα σκασίματος ελαστικού. Μπορεί να προκληθεί σοβαρή ζημιά στο αυτοκίνητο που να οδηγήσει σε ατύχημα και σοβαρό τραυματισμό.**
- **Ελέγχετε την πίεση και στα τέσσερα ελαστικά. Ρυθμίζετε την πίεση στην συνιστώμενη πίεση ΚΡΥΩΝ ελαστικών που φαίνεται στο πινακιδάκι των ελαστικών ώστε να σβήσει το ενδεικτικό φως πίεσης ελαστικών. Εάν έχετε σκασμένο λάστιχο, αντικαταστήστε το με την ρεζέρβα το συντομότερο δυνατό. (Δείτε το «Σκασμένο λάστιχο» στο κεφάλαιο «6. Σε περίπτωση ανάγκης» για την αλλαγή του σκασμένου ελαστικού).**
- **Όταν βάλετε την ρεζέρβα ή αλλάξετε τον τροχό, το TPMS δεν θα λειτουργήσει και το ενδεικτικό φως TPMS θα αναβοσβήσει για περίπου 1 λεπτό. Το φως θα παραμείνει αναμμένο μετά το 1 λεπτό. Βεβαιωθείτε ότι ακολουθήσατε όλες τις οδηγίες για την αντικατάσταση του τροχού και την σωστή τοποθέτηση του συστήματος TPMS.**
- **Η αντικατάσταση των ελαστικών με άλλα διαφορετικών προδιαγραφών από αυτά που ορίζει η NISSAN θα μπορούσε να επηρεάσει την σωστή λειτουργία του TPMS.**
- **Μπορείτε να χρησιμοποιήσετε το Γνήσιο NISSAN Στεγανοποιητικό Κιτ Επισκευής Ελαστικού ή ισάξιο την προσωρινή επισκευή του ελαστικού σας. Μην βάζετε οποιοδήποτε άλλο υγρό ελαστικών ή στεγανοποιητικό ελαστικού αεροζόλ μέσα στα ελαστικά καθώς αυτό μπορεί να προκαλέσει δυσλειτουργία στους αισθητήρες πίεσης των ελαστικών.**
- **Η NISSAN συνιστά να χρησιμοποιείτε μόνο το Γνήσιο NISSAN Στεγανοποιητικό Ανάγκης Ελαστικών. Τα άλλα στεγανοποιητικά μπορεί**

να κάνουν ζημιά στην φλάντζα της βαλβίδας με αποτέλεσμα την απώλεια πίεσης αέρα. Μετά την χρήση στεγανοποιητικού επισκευής ελαστικού επισκεφθείτε ένα εξουσιοδοτημένο συνεργείο Nissan ή εξειδικευμένο συνεργείο το συντομότερο δυνατό (για τα μοντέλα που είναι εξοπλισμένα με κιτ επισκευής ανάγκης ελαστικού).

ΠΡΟΣΟΧΗ

- **Το TPMS μπορεί να μην λειτουργήσει κανονικά όταν οι τροχοί είναι εξοπλισμένοι με αλυσίδες χιονιού ή οι τροχοί είναι θαμμένοι στο χιόνι.**
- **Μην τοποθετείτε μεταλλικό φιλμ ή άλλα μεταλλικά μέρη (κεραία κλπ) στα παράθυρα. Αυτό μπορεί να προκαλέσει κακή λήψη των σημάτων από τους αισθητήρες πίεσης ελαστικών και το TPMS δεν θα λειτουργεί σωστά.**

  Ορισμένες μονάδες και μεταδότες μπορεί προσωρινά να παρεμβληθούν στην λειτουργία του TPMS και να προκαλέσουν το ενδεικτικό φως του TPMS να ανάψει. Ορισμένα παραδείγματα είναι:

  - **Εγκαταστάσεις ή ηλεκτρικές συσκευές που χρησιμοποιούν παρόμοιες ραδιοσυχνότητες κοντά στο αυτοκίνητο.**
  - **Εάν ένας μεταδότης που είναι καθορισμένος σε παρόμοιες συχνότητες χρησιμοποιείται μέσα ή κοντά στο αυτοκίνητο.**
  - **Εάν ένας υπολογιστής (ή παρόμοιος εξοπλισμός) ή ένας μετατροπέας DC/AC χρησιμοποιείται μέσα ή κοντά στο αυτοκίνητο.**
- **Όταν φουσκώνετε τα ελαστικά και ελέγχεται την πίεση των ελαστικών ποτέ μην λυγίζετε τις βαλβίδες.**
- **Για την στερέωση των αισθητήρων TPMS στους τροχούς έχουν τοποθετηθεί ειδικές αλουμινένιες βαλβίδες. Ο αισθητήρας TPMS είναι στερεωμένος στους τροχούς με ένα παξιμάδι. Το παξιμάδι χρειάζεται σωστή τοποθέτηση με δύναμη σφυξίματος των 7,5 +/- 0,5 Nm. Εάν ο αισθητήρας TPMS σφιχτεί υπερβαίνοντας το όριο, υπάρχει μία πιθανότητα να πάθει ζημιά η στεφάνη του αισθητήρα. Εάν ο αισθητήρας σφιχτεί κάτω από το όριο, υπάρχει η πιθανότητα να υπάρξει διαρροή αέρα.**
- **Χρησιμοποιήστε γνήσιες Nissan ή ισάξιες τάπες βαβλίδων που συμμορφώνονται με τις προδιαγραφές που έχουν οι τάπες βαλβίδων που είναι τοποθετημένες από το εργοστάσιο.**
- **Μην χρησιμοποιείτε μεταλλικές τάπες βαλβίδων.**
- **Βάλτε σωστά τις τάπες των βαλβίδων. Χωρίς τις τάπες των βαλβίδων μπορεί να πάθουν ζημιά οι βαλβίδες και οι αισθητήρες του συστήματος παρακολούθησης πίεσης ελαστικών.**
- **Μην κάνετε ζημιά στις βαλβίδες και τους αισθητήρες όταν αποθηκεύετε τους τροχούς ή τοποθετείτε διαφορετικά ελαστικά.**
- **Αντικαθιστάτε τις βαλβίδες αλουμινίου κάθε έξι χρόνια (για παράδειγμα στην αλλαγή των ελαστικών). Όταν έχουν αφαιρεθεί οι βαλβίδες αλουμινίου δεν μπορούν να χρησιμοποιηθούν πάλι και πρέπει να αντικατασταθούν. Οι αισθητήρες TPMS μπορούν να χρησιμοποιηθούν πάλι.**

Το Σύστημα Παρακολούθησης Πίεσης Ελαστικών (TPMS) παρακολουθεί την πίεση όλων των ελαστικών εκτός της ρεζέρβας. Όταν ανάψει το ενδεικτικό φως TPMS μαζί με το ενδεικτικό φως θέσης ελαστικού TPMS (στους μετρητές των οργάνων), ένα ή περισσότερα ελαστικά έχουν σημαντικά χαμηλότερη πίεση. Εάν το αυτοκίνητο κινείται με χαμηλή πίεση στα ελαστικά, το TPMS θα ενεργοποιηθεί και θα σας προειδοποιήσει με το ενδεικτικό φως TPMS Μαζί με το ενδεικτικό φως θέσης ελαστικού TPMS που παραμένουν αναμμένα. Αυτό το σύστημα θα ενεργοποιηθεί μόνο όταν το αυτοκίνητο κινείται με ταχύτητες πάνω από 25 χλμ/ώρα.

Για περισσότερες πληροφορίες δείτε το «Σύστημα Παρακολούθησης Πίεσς Ελαστικών (TPMS)» στο κεφάλαιο «5. Ξεκίνημα και οδήγηση».

ΕΠΙΣΚΕΥΗ ΤΟΥ ΣΚΑΣΜΕΝΟΥ ΕΛΑΣΤΙΚΟΥ (για μοντέλα με κιτ επισκευής σκασμένου ελαστικού)

Το αυτοκίνητο είναι εξοπλισμένο με κιτ επισκευής σκασμένου ελαστικού ανάγκης αντί για ρεζέρβα. Αυτό το κιτ θα πρέπει να χρησιμοποιείται για την προσωρινή επισκευή μικρών σκασιμάτων σε λάστιχο. Μετά την χρήση του κιτ επισκευής αποτανθείτε το συντομότερο σε Εξουσιοδοτημένο συνεργείο NISSAN ή εξειδικευμένο συνεργείο για έλεγχο και επισκευή / αντικατάσταση του ελαστικού.

ΠΡΟΣΟΧΗ

- **Η Nissan συνιστά να χρησιμοποιείτε μόνο το γνήσιο Στεγανοποιητικό Επισκευής Σκασμένου Ελαστικού Nissan που παρέχεται με το**

αυτοκίνητό σας. Άλλα στεγανοποιητικά μπορεί να κάνουν ζημιά στον δακτύλιο στεγανοποιήσης της βαλβίδας με αποτέλεσμα την απώλεια αέρα από το ελαστικό.

- **Μην χρησιμοποιείτε το κιτ επισκευής του ελαστικού που παρέχεται με το αυτοκίνητό σας σε άλλο αυτοκίνητο.**
- **Μην χρησιμοποιείτε το κιτ επισκευής σκασμένου ελαστικού για οποιονδήποτε άλλο σκοπό διαφορετικό από το να φουσκώσετε και να ελέγξετε την πίεση του ελαστικού του αυτοκινήτου.**
- **Χρησιμοποιήστε το κιτ επισκευής σκασμένου ελαστικού μόνο σε DC12V.**
- **Κρατήστε το νερό και την σκόνη μακριά από το κιτ επισκευής σκασμένου ελαστικού.**
- **Μην αποσυναρμολογείτε ή τροποποιείτε το κιτ επισκευής σκασμένου ελαστικού.**
  - **Μην χρησιμοποιείτε το κιτ επισκευής σκασμένου ελαστικού κάτω από τις ακόλουθες συνθήκες. Αποτανθείτε σε εξουσιοδοτημένο συνεργείο Nissan, εξειδικευμένο συνεργείο ή εταιρία οδικής βοήθειας.**
  - **Όταν έχει περάσει η ημερομηνία λήξης του στεγανοποιητικού (που εμφανίζεται στην ετικέτα που βρίσκεται στο μπουκάλι).**
  - **Όταν το κόψιμο ή το σκάσιμο είναι περίπου 6 χλστ ή μεγαλύτερο.**
  - **Όταν έχει πάθει ζημιά το πλαϊνό του ελαστικού.**
  - **Όταν το αυτοκίνητο έχει κινηθεί με σημαντική απώλεια αέρα από το ελαστικό.**
  - **Όταν το ελαστικό έχει φύγει τελείως από την θέση του στο εσωτερικό ή εξωτερικά στην ζάντα.**
  - **Όταν έχει πάθει ζημιά η ζάντα του ελαστικού.**
  - **Όταν είναι σκασμένα δύο ή περισσότερα ελαστικά.**

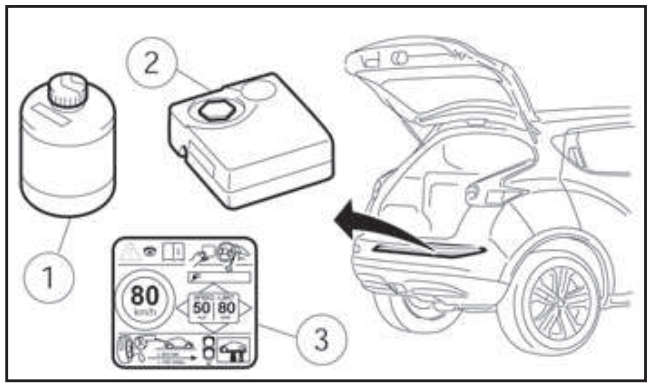

Παίρνοντας το κιτ επισκευής ανάγκης

Πάρτε το κιτ επισκευής από το πορτμπαγκάζ. Το κιτ επισκευής αποτελείται από τα παρακάτω είδη:

(1) Μπουκάλι στεγανοποιητικού ελαστικού

(2) Κομπρεσέρ αέρα

(3) Αυτοκόλλητο περιορισμού ταχύτητας

ΣΗΜΕΙΩΣΗ

Στα μοντέλα με κιτ επισκευής σκασμένου ελαστικού δεν δίνονται ως στάνταρ ρεζέρβα, γρύλος και ράβδος γρύλου. Αυτά τα εξαρτήματα διατίθενται κατ'επιλογή. Εάν θέλετε να πάρετε αυτά τα εξαρτήματα, αποτανθείτε σε εξουσιοδοτημένο συνεργείο Nissan ή εξειδικευμένο συνεργείο. Για την χρήση των εργαλείων του γρύλου και την αντικατάσταση του ελαστικού δείτε το «Αλλαγή σκασμένου ελαστικού (για μοντέλα με ρεζέρβα)» πιο πριν.

Πριν χρησιμοποιήσετε το κιτ επισκευής ανάγκης

- Εάν οποιοδήποτε ξένο σώμα (για παράδειγμα βίδα ή καρφί) έχει μπει στο λάστιχο, μην το βγάλετε.
- Ελέγξτε την ημερομηνία λήξης του στεγανοποιητικού (φαίνεται στην ετικέτα στο μπουκάλι). Ποτέ μην χρησιμοποιείτε στεγανοποιητικό που έχει λήξει.

Επισκευάζοντας το λάστιχο

ΠΡΟΕΙΔΟΠΟΙΗΣΗ

Τηρείτε τις ακόλουθες προφυλάξεις όταν χρησιμοποιείτε το κιτ επισκευής σκασμένου ελαστικού.

- **Είναι επικίνδυνο να καταπιείτε το περιεχόμενο. Πιείτε αμέσως όσο περισσότερο νερό είναι δυνατό και αναζητήστε αμέσως ιατρική βοήθεια.**
- **Ξεπλύνετε καλά με άφθονο νερό εάν το περιεχόμενο έρθει σε επαφή με το δέρμα ή τα μάτια σας. Εάν ο ερεθισμός επιμένει, αναζητήστε αμέσως ιατρική βοήθεια.**
- **Κρατήστε το περιεχόμενο επισκευής μακριά από παιδιά.**

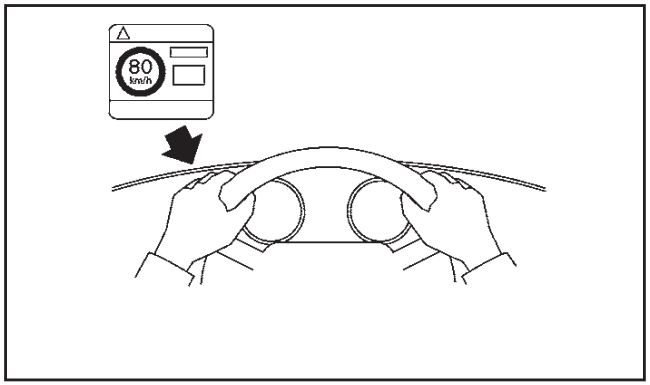

1. Ανοίξτε το κάλυμμα του κομπρεσέρ αέρα, βγάλτε το αυτοκόλλητο περιορισμού ταχύτητας και τοποθετήστε το σε σημείο όπου θα το βλέπει ο οδηγός όσο οδηγεί.

ΠΡΟΣΟΧΗ

Μην βάλετε το αυτοκόλλητο περιορισμού ταχύτητας στο τιμόνι, το ταχύμετρο ή πάνω στα προειδοποιητικά φώτα.

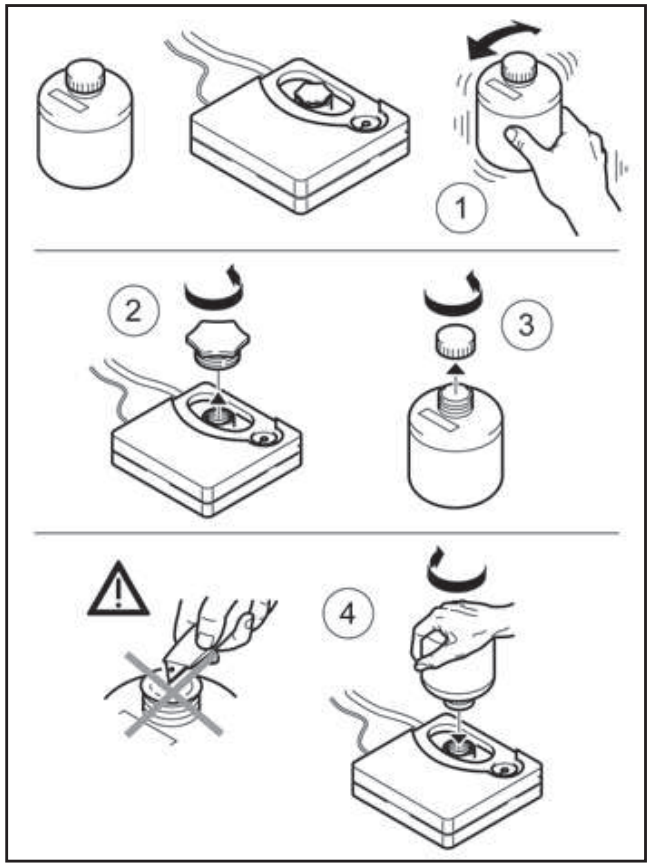

2. Πάρτε τον σωλήνα και την πρίζα έξω από το κομπρεσέρ. Βγάλτε την πορτοκαλί τάπα της θέσης του μπουκαλιού από το κομπρεσέρ αέρα.
3. Βγάλτε την τάπα του στεγανοποιητικού.

ΣΗΜΕΙΩΣΗ

Αφήστε το μπουκάλι του στεγανοποιητικού ανέπαφο. Βιδώνοντάς το πάνω στην θέση του στο κομπρεσέρ θα τρυπήσει η μεμβράνη στεγανότητάς του.

4. Βιδώστε το μπουκάλι δεξιόστροφα στην θέση του μπουκαλιού πάνω στο κομπρεσέρ.
5. Βγάλτε την τάπα της βαλβίδας του ελαστικού στο σκασμένο λάστιχο.

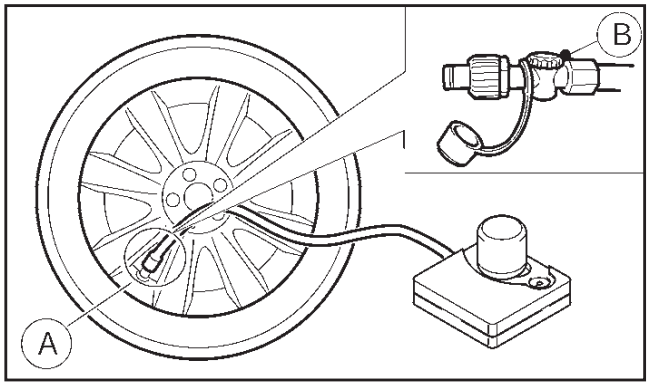

6. Βιδώστε τον σωλήνα αέρα (A) του κομπρεσέρ με ασφάλεια πάνω στην βαλβίδα του ελαστικού. Βεβαιωθείτε ότι ο διακόπτης του κομπρεσέρ αέρα είναι στην θέση “OFF” (0) και η βαλβίδα απελευθέρωσης πίεσης (B) είναι καλά κλειστή. Στην συνέχεια βάλτε την πρίζα του κομπρεσέρ στην ηλεκτρική παροχή του αυτοκινήτου.

   ΠΡΟΣΟΧΗ

   Μία ημιτελής σύνδεση ανάμεσα στον σωλήνα και την βαλβίδα του ελαστικού θα έχει σαν αποτέλεσμα διαφυγή αέρα ή στεγανοποιητικού.

7. Ελέγξτε την συνιστώμενη πίεση ελαστικού στο πινακιδάκι με τις πιέσεις ελαστικών που βρίσκε-

ται τοποθετημένο στην κεντρική κολώνα του αμαξώματος στην πλευρά του οδηγού.

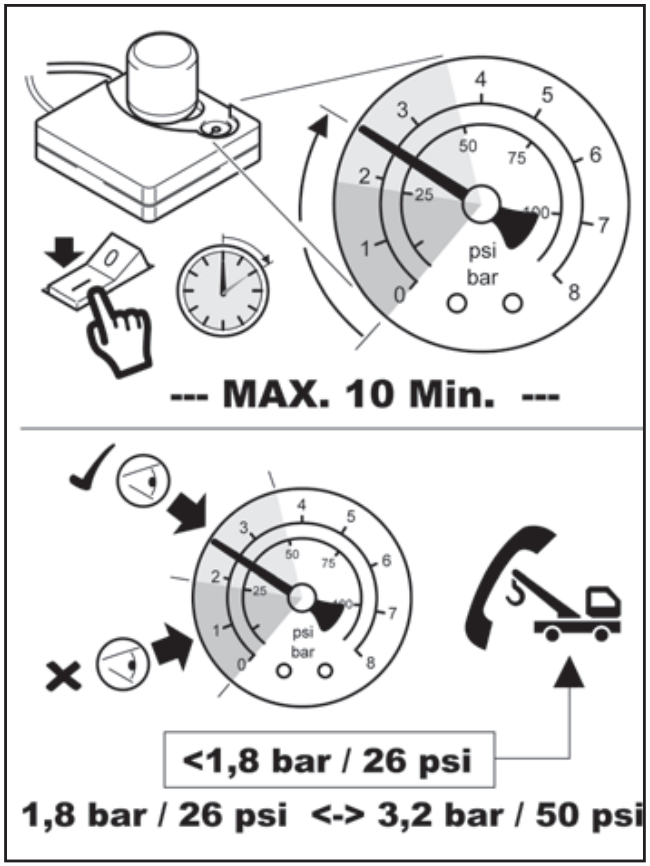

8. Βάλτε τον διακόπτη της μίζας στην θέση ACC. Στην συνέχεια γυρίστε τον διακόπτη του κομπρεσέρ στην θέση "ON" (-) και ανοίξτε την βαλβίδα απελευθέρωσης πίεσης για να γεμίσετε το ελαστικό έως την συνιστώμενη πίεση.

ΠΡΟΣΟΧΗ

- **Μην βάζετε το κομπρεσέρ σε λειτουργία για περισσότερα από 10 λεπτά.**
- **Μην κάθεστε απευθείας δίπλα στο σκασμένο ελαστικό όσο αυτό φουσκώνει για τον κίνδυνο σκασίματος. Εάν υπάρχουν ραγίσματα ή χτυπήματα, κλείστε αμέσως το κομπρεσέρ.**

Εάν η πίεση του ελαστικού δεν αυξάνεται στην καθορισμένη πίεση **μέσα σε 10 λεπτά**, το ελαστικό μπορεί να έχει πάθει σοβαρή ζημιά και **να μην μπορεί να επισκευαστεί με αυτό το κιτ επισκευής ελαστικού**. Αποτανθείτε σε εξουσιοδοτημένο συνεργείο Nissan ή εξειδικευμένο συνεργείο.

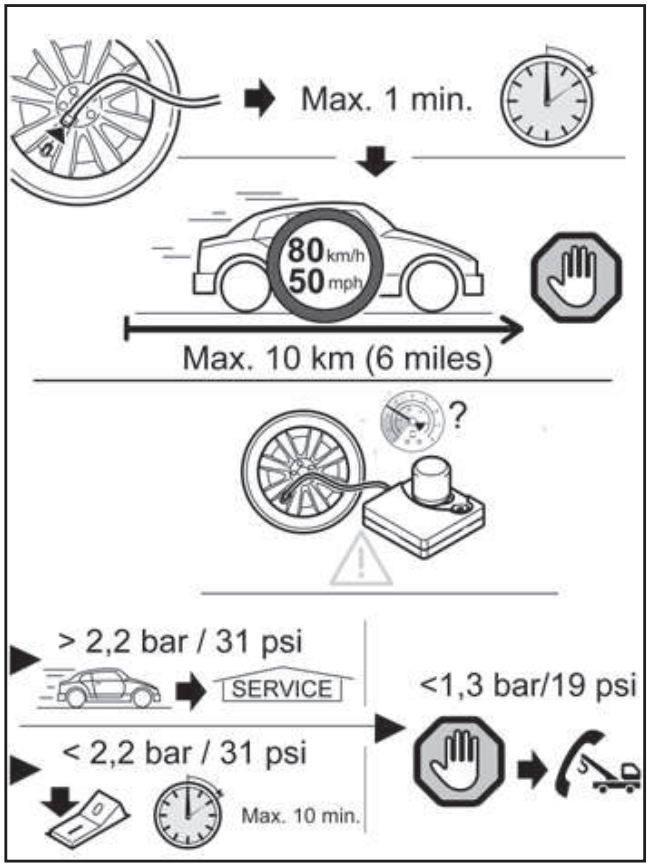

9. Κλείστε την βαλβίδα απελευθέρωσης πίεσης και σβήστε το κομπρεσέρ αέρα. Στην συνέχεια αφαιρέστε τον σωλήνα.
10. Μέσα σε 1 λεπτό, αφού έχετε ακολουθήσει το βήμα 9, αμέσως οδηγήστε το αυτοκίνητο για **10 χλμ** (εάν το επιτρέπουν οι συνθήκες του δρόμου) με ταχύτητα **80 χλμ** / **ώρα ή λιγότερο** ή για 10 λεπτά.

11. Αφού οδηγήσετε για 10 χλμ ή 10 λεπτά, βιδώστε τον σωλήνα αέρα του κομπρεσέρ αέρα με ασφάλεια πάνω στην βαλβίδα αέρα του ελαστικού και ανοίξτε την βαλβίδα απελευθέρωσης πίεσης για να ελέγξετε την πίεση του αέρα με τον δείκτη πίεσης.

ΣΗΜΕΙΩΣΗ

- **Εάν η πίεση του ελαστικού είναι χαμηλότερη από αυτή που καθορίζεται, επαναλάβετε τα βήματα από το 8.**
- **Εάν η πίεση πέσει πάλι ή εάν είναι κάτω από τα 130kPa (1,3 bar, 19 psi), το ελαστικό δεν μπορεί να επισκευαστεί με αυτό το κιτ επισκευής. Αποτανθείτε σε εξουσιοδοτημένο συνεργείο της Nissan ή εξειδικευμένο συνεργείο.**

Μετά την επισκευή του ελαστικού

Αποτανθείτε σε εξουσιοδοτημένο συνεργείο Nissan ή εξειδικευμένο συνεργείο για επισκευή ή αντικατάσταση του ελαστικού και για την αγορά νέου μπουκαλιού στεγανοποιητικού ελαστικού και σωλήνα, το συντομότερο δυνατό.

ΠΡΟΕΙΔΟΠΟΙΗΣΗ

- **Η λανθασμένη εκκίνηση με βοηθητική μπαταρία μπορεί να προκαλέσει έκρηξη της μπαταρίας με αποτέλεσμα σοβαρό τραυματισμό ή θάνατο. Επίσης μπορεί να προκαλέσει ζημιά στο αυτοκίνητο. Ακολουθείτε πιστά τις οδηγίες αυτού του κεφαλαίου.**
- **Στην μπαταρία είναι πάντα παρόν εκρηκτικό αέριο υδρογόνου. Κρατήστε σπίθες και φλόγες μακριά από την μπαταρία.**
- **Φοράτε πάντα κατάλληλα προστατευτικά γυαλιά και βγάλτε τα δαχτυλίδια, μπρασελέ και οποιοδήποτε άλλο κόσμημα όταν δουλεύετε πάνω ή κοντά στην μπαταρία.**
- **Ποτέ μην γέρνετε πάνω στην μπαταρία όταν ξεκινάτε με βοηθητική μπαταρία.**
- **Ποτέ μην αφήνετε το υγρό της μπαταρίας να έλθει σε επαφή με τα μάτια, το δέρμα, τα ρούχα σας ή της βαμμένες επιφάνειες του αυτοκινήτου. Το υγρό της μπαταρίας είναι διαβρωτικό σουλφορικό οξύ που μπορεί να προκαλέσει σοβαρά εγκαύματα. Εάν το υγρό έλθει σε επαφή με οτιδήποτε, αμέσως ξεπλύνετε την περιοχή επαφής με άφθονο νερό.**
- **Κρατήστε την μπαταρία μακριά από τα παιδιά.**
- **Η βοηθητική μπαταρία θα πρέπει να είναι 12 Volt. Η χρήση ακατάλληλη μπαταρίας θα προκαλέσει ζημιά στο αυτοκίνητό σας.**
- **Ποτέ μην προσπαθήσετε να βάλετε μπροστά με βοηθητική μπαταρία μία παγωμένη μπαταρία. Θα εκραγεί προκαλώντας σοβαρό τραυματισμό.**

ΣΗΜΕΙΩΣΗ

- **Για τα μοντέλα με Σύστημα Σβησίματος / Εκκίνησης, χρησιμοποιήστε την ειδική μπαταρία που είναι ενισχυμένη σχετικά με την ικανότητα φόρτισης – αποφόρτισης και την διάρκεια ζωής. Αποφύγετε την χρήση μη εξειδικευμένης μπαταρίας για το σύστημα Σβησίματος / Εκκίνησης καθώς μπορεί να προκληθεί πρόωρη φθορά της μπαταρίας ή δυσλειτουργία του συστήματος Σβησίματος / Εκκίνησης. Για την μπαταρία συνιστάται να χηρισοποιείται Γνήσια NISSAN. Για περισσότερες πληροφορίες, αποτανθείτε σε εξουσιοδοτημένο συνεργείο Nissan ή εξειδικευμένο συνεργείο.**
- **Για μοντέλα με Σύστημα Σβησίματος / Εκκίνησης, μπορεί να πάρει ορισμένο χρόνο έως ότου το Σύστημα Σβησίματος / Εκκίνησης να ενεργοποιηθεί, όταν γίνεται αντικατάσταση της μπαταρίας ή όταν ο πόλος της μπαταρίας αποσυνδεθεί για κάποιο χρονικό διάστημα και μετά συνδεθεί και πάλι.**

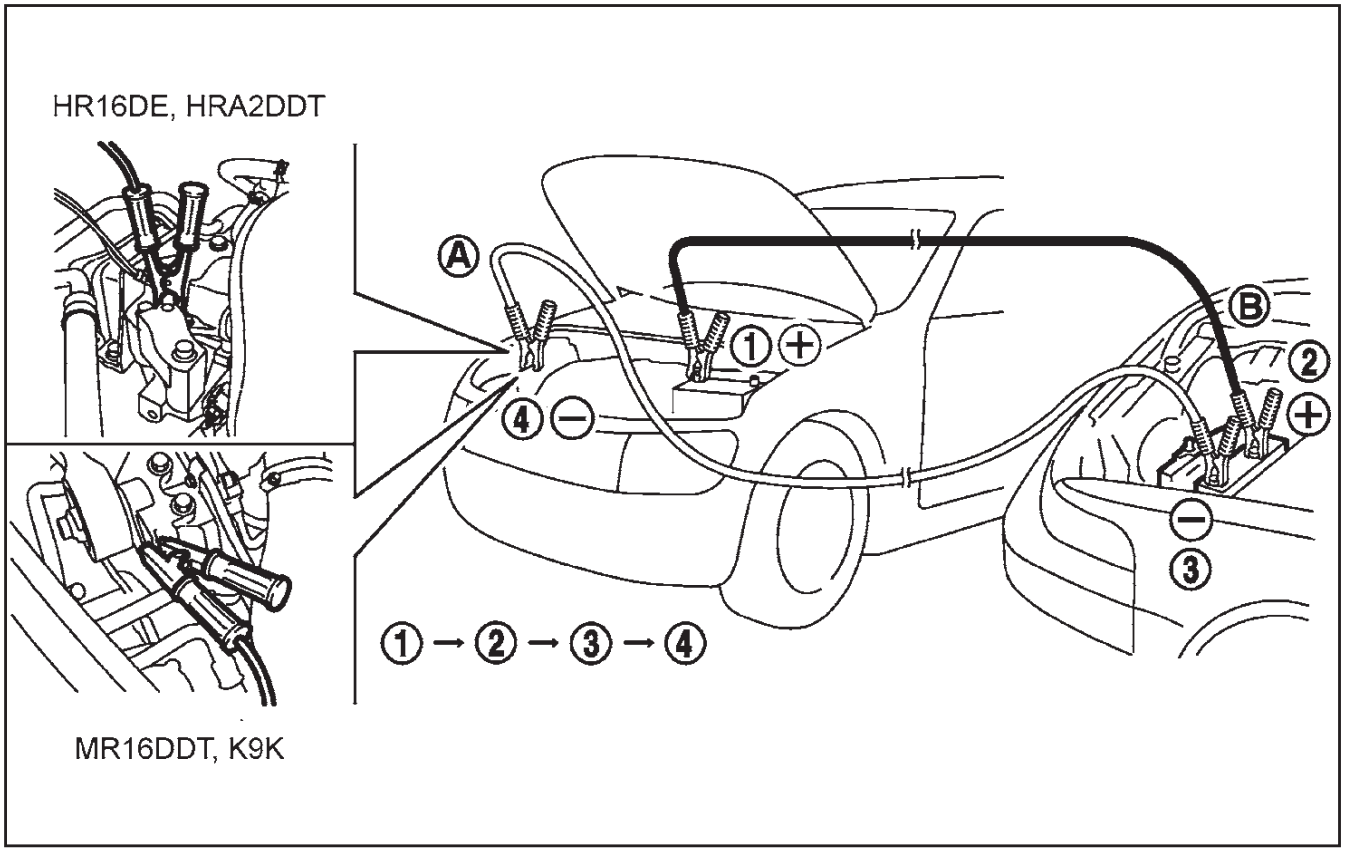

1. Εάν η βοηθητική μπαταρία είναι σε άλλο αυτοκίνητο (B), βάλτε τα δύο αυτοκίνητα (A) και (B) σε θέση τέτοια ώστε να φέρετε τις μπαταρίες σε κοντινή απόσταση την μία από την άλλη.

ΠΡΟΣΟΧΗ

Εάν η μπαταρία του αυτοκινήτου (A) που είναι εξοπλισμένο με Έξυπνο Κλειδί, έχει αδειάσει, ο διακόπτης της μίζας δεν μπορεί να μετακινηθεί από την θέση LOCK και, εάν το τιμόνι έχει κλειδώσει, το τιμόνι δεν μπορεί να μετακινηθεί. Συνδέστε τα βοηθητικά καλώδια στο αυτοκίνητο (B) πριν γυρίσετε τον διακόπτη της μίζας για να ξεκλειδώσει το τιμόνι.

2. Δέστε το χειρόφρενο.
3. Βάλτε τον επιλογέα ταχυτήτων στην θέση P (παρκάρισμα).
4. Σβήστε όλες τις ηλεκτρικές συσκευές που δεν είναι απαραίτητες (προβολείς, καλοριφέρ, air conditioner κλπ).
5. Βάλτε τον διακόπτη της μίζας στην θέση LOCK.
6. Βγάλτε τις τάπες εξαερισμού, όπου υπάρχουν, από την μπαταρία.
7. Καλύψτε την μπαταρία με ένα σταθερό παλιό νοτισμένο πανί για να μειώσετε τον κίνδυνο έκρηξης.
8. Συνδέστε τα βοηθητικά καλώδια στην σειρά που δείχνει η εικόνα (1 – 2 – 3 – 4).

ΠΡΟΣΟΧΗ

- **Συνδέετε πάντα τον θετικό ⊕ με τον θετικό ⊕ πόλο και τον αρνητικό ⊖ πόλο για γείωση (όχι στον αρνητικό της μπαταρίας).**
- **Βεβαιωθείτε ότι τα βοηθητικά καλώδια δεν ακουμπούν κινούμενα μέρη στον χώρο της μηχανής.**
- **Βεβαιωθείτε ότι οι δαγκάνες των βοηθητικών καλωδίων δεν ακουμπούν οποιοδήποτε άλλο μέταλλο.**

9. Βάλτε μπροστά την μηχανή του άλλου αυτοκινήτου (B) και αφήστε την να δουλέψει για λίγα λεπτά.
10. Πατήστε το πεντάλ του γκαζιού του άλλου αυτοκινήτου (B) στις περίπου 2.000 στροφές της μηχανής.
11. Βάλτε μπροστά την μηχανή του αυτοκινήτου σας (A) με τον συνηθισμένο τρόπο.

ΠΡΟΣΟΧΗ

Ποτέ μην κρατάτε την μίζα για περισσότερα από 10 δευτερόλεπτα. Εάν η μηχανή δεν πάρει αμέσως μπροστά, πατήστε τον διακόπτη της μίζας στην θέση OFF και περιμένετε για τουλάχιστον 10 δευτερόλεπτα πριν προσπαθήσετε πάλι.

12. Αφού βάλετε μπροστά την μηχανή σας, αποσυνδέστε προσεκτικά τα βοηθητικά καλώδια σε αντίστοιχη σειρά από αυτή που φαίνεται στην εικόνα (4 – 3 – 2 – 1).
13. Βγάλτε και πετάξτε το πανί που χρησιμοποιήθηκε καθώς μπορεί να έχει διαβρωθεί με οξύ.
14. Τοποθετήστε πάλι τις τάπες εξαερισμού, εάν τις είχατε βγάλει.

ΞΕΚΙΝΗΜΑ ΜΕ ΣΠΡΩΞΙΜΟ

Μην προσπαθήσετε να βάλετε μπροστά την μηχανή σπρώχνοντας το αυτοκίνητο.

ΠΡΟΣΟΧΗ

- **Τα μοντέλα με αυτόματο κιβώτιο ταχυτήτων CVT δεν μπορούν να πάρουν μπροστά με σπρώξιμο. Κάτι τέτοιο θα προκαλέσει ζημιά στο σανζμάν τους.**
- **Τα μοντέλα με τριοδικό καταλύτη δεν πρέπει να πάρουν μπροστά με σπρώξιμο καθώς μπορεί να προκληθεί ζημιά στον τριοδικό καταλύτη.**
- **Ποτέ μην προσπαθήσετε να βάλετε μπροστά το αυτοκίνητο ρυμουλκώντας το. Όταν πάρει μπροστά η μηχανή, η ώθηση προς τα εμπρός μπορεί να προκαλέσει σύγκρουση του αυτοκινήτου με το όχημα που σας ρυμουλκεί.**
- **Τα μοντέλα που είναι εξοπλισμένα με σύστημα Σβησίματος / Εκκίνησης, δεν μπορούν να πάρουν μπροστά με σπρώξιμο.**

ΥΠΕΡΘΕΡΜΑΝΣΗ ΤΗΣ ΜΗΧΑΝΗΣ

ΠΡΟΕΙΔΟΠΟΙΗΣΗ

- **Ποτέ μην συνεχίζετε την οδήγηση του αυτοκινήτου σας εάν αυτό υπερθερμανθεί. Σε διαφορετική περίπτωση μπορεί να πάθει ζημιά η μηχανή ή το αυτοκίνητο να πάρει φωτιά.**
- **Ποτέ μην ανοίγετε το καπό εάν βγαίνει ατμός.**
- **Ποτέ μην ανοίγετε την τάπα του ψυγείου όσο η μηχανή είναι ζεστή καθώς μπορεί να τιναχτεί καυτό νερό με πίεση και να προκαλέσει κάψιμο, έγκαυμα ή σοβαρό τραυματισμό.**
- **Εάν ατμός ή ψυκτικό υγρό βγαίνει από την μηχανή, σταθείτε μακριά από το αυτοκίνητο για να μην καείτε.**
- **Το βεντιλατέρ της μηχανής μπορεί να πάρει μπροστά οποιαδήποτε στιγμή η θερμοκρασία του ψυκτικού υγρού υπερβεί τους καθορισμένους βαθμούς.**
- **Προσέξτε να μην αφήσετε τα χέρια σας, τα μαλλιά σας, κοσμήματα ή ρούχα να έρθουν σε επαφή ή να πιαστούν στο βεντιλατέρ ή τους ιμάντες.**

Εάν η μηχανή του αυτοκινήτου σας υπερθερμανθεί (υποδεικνύεται από την ένδειξη υψηλής θερμοκρασίας) ή νοιώθετε απώλεια της ισχύος της μηχανής, ή ακούσετε ασυνήθιστο θόρυβο, ακολουθείστε την παρακάτω διαδικασία:

1. Βγάλτε το αυτοκίνητο προσεκτικά από τον δρόμο.
2. Ανάψτε τα αλάρμ.
3. Βάλτε το χειρόφρενο.

4. Βάλτε τον επιλογέα ταχυτήτων στην θέση P (παρκάρισμα).

   ΜΗΝ ΣΒΗΣΕΤΕ ΤΗΝ ΜΗΧΑΝΗ

5. Ανοίξτε όλα τα παράθυρα.
6. Σβήστε το air-conditioner (όπου υπάρχει). Βάλτε το κουμπί ελέγχου θερμοκρασίας στο «μέγιστο ζεστό» και το κουμπί του ανεμιστήρα στην «υψηλή ταχύτητα».
7. Βγείτε από το αυτοκίνητο.
8. Ελέγξτε οπτικά και ακούστε εάν διαφεύγει ατμός ή ψυκτικό από το ψυγείο, πριν ανοίξετε το καπό. Περιμένετε έως ότου δεν μπορείτε να δείτε ή να ακούσετε ατμό ή ψυκτικό υγρό.
9. Ανοίξτε το καπό της μηχανής.
10. Ελέγξτε οπτικά εάν γυρίζει το βεντιλατέρ.
11. Ελέγξτε οπτικά το ψυγείο και τους σωλήνες του ψυγείου για διαρροή. Εάν το βεντιλατέρ δεν γυρίζει ή δεν υπάρχει διαρροή ψυκτικού υγρού, σβήστε την μηχανή.
12. Αφού κρυώσει η μηχανή, βάλτε την μπροστά και ελέγξτε την στάθμη του ψυκτικού υγρού στο ρεζερβουάρ. **Μην ανοίγετε την τάπα του ψυγείου (όπου υπάρχει)**.
13. Εάν χρειάζεται, βάλτε ψυκτικό υγρό στο ρεζερβουάρ.

ΠΡΟΕΙΔΟΠΟΙΗΣΗ

Πριν βγάλετε την τάπα του ρεζερβουάρ ψυκτικού υγρού της μηχανής και για να αποφύγετε τον κίνδυνο να καείτε, καλύψτε την τάπα του ρεζερβουάρ με ένα κουρέλι και χαλαρώστε την τάπα στην πρώτη εγκοπή για να αφήσετε τον ατμό να φύγει.

Ζητήστε τον έλεγχο / επισκευή του αυτοκινήτου από εξουσιοδοτημένο συνεργείο Nissan ή εξειδικευμένο συνεργείο.

ΡΥΜΟΥΛΚΗΣΗ ΤΟΥ ΑΥΤΟΚΙΝΗΤΟΥ

Όταν ρυμουλκείτε το αυτοκίνητό σας, θα πρέπει να ακολουθείτε πάντα τους τοπικούς κανονισμούς. Η χρήση ακατάλληλου εξοπλισμού ρυμούλκησης μπορεί να προκαλέσει ζημιά στο αυτοκίνητό σας. Για να είστε σίγουροι για την σωστή ρυμούλκηση και να αποφύγετε οποιαδήποτε ζημιά στο αυτοκίνητό σας, η Nissan συνιστά να χρησιμοποιείτε εξειδικευμένη εταιρία ρυμούλκησης για τον σκοπό αυτό. Σας συνιστούμε να διαβάσετε προσεκτικά και να επισημάνετε σε αυτόν που θα κάνει την ρυμούλκηση τις παρακάτω προφυλάξεις.

ΠΡΟΦΥΛΑΞΕΙΣ ΡΥΜΟΥΛΚΗΣΗΣ

- Να βάζετε πάντα αλυσίδες ασφαλείας πριν την ρυμούλκηση.
- Πριν ρυμουλκήσετε το αυτοκίνητο, βεβαιωθείτε ότι το σανζμάν, οι άξονες, το σύστημα διεύθυνσης και το διαφορικό είναι σε καλή κατάσταση. Εάν κάποιο από αυτά έχει υποστεί βλάβη, θα πρέπει να χρησιμοποιηθεί καροτσάκι ή το αυτοκίνητο να τοποθετηθεί σε πλατφόρμα.
- Η Nissan συνιστά το αυτοκίνητο να ρυμουλκείτε με τους κινητήριους (μπροστινούς) τροχούς εκτός εδάφους (μοντέλα 2WD).
- Ποτέ μην ρυμουλκείτε ένα μοντέλο με κίνηση στους 4 τροχούς (4WD) με οποιονδήποτε τροχό στο έδαφος, καθώς μπορεί να προκληθεί σοβαρή και ακριβή ζημιά στο διαφορικό (μοντέλα 4WD).

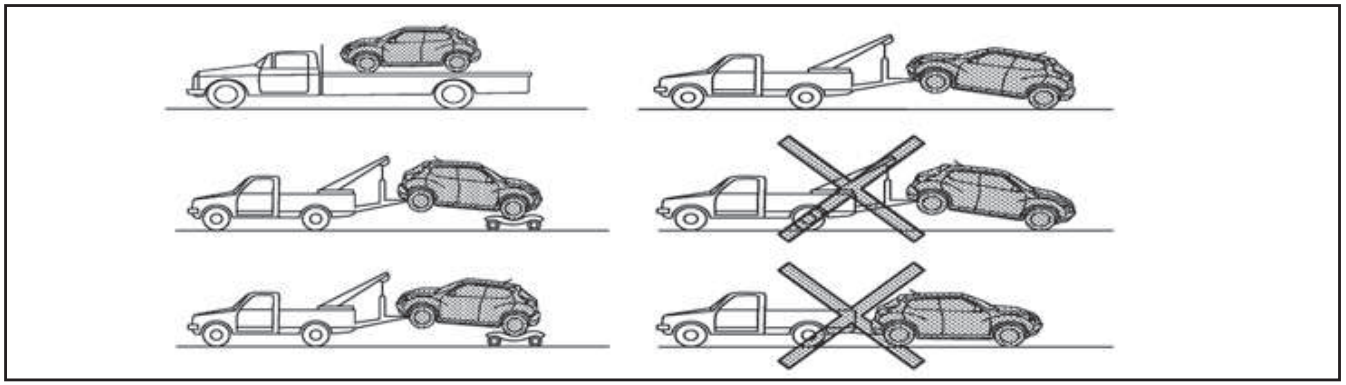

Μοντέλα με κίνηση στους δύο τροχούς

ΣΥΝΙΣΤΩΜΕΝΗ ΡΥΜΟΥΛΚΗΣΗ ΑΠΟ ΤΗ NISSAN

Ρυμούλκηση μοντέλου με κίνηση στους 2 τροχούς (2WD)

Η Nissan συνιστά να χρησιμοποιούνται καροτσάκια ρυμούλκησης κάτω από τους μπροστινούς τροχούς όταν ρυμουλκείτε το αυτοκίνητό σας ή, το αυτοκίνητο να τοποθετείται σε πλατφόρμα, όπως φαίνεται στην εικόνα.

ΠΡΟΣΟΧΗ

- **Ποτέ μην ρυμουλκείτε τα μοντέλα με αυτόματο σαζμάν με τους μπροστινούς τροχούς στο έδαφος ή και με τους 4 τροχούς στο έδαφος (προς τα εμπρός ή προς τα πίσω), καθώς μπορεί να προκληθεί σοβαρή και ακριβή ζημιά στο σαζμάν. Εάν είναι απαραίτητο να ρυμουλκήσετε το αυτοκίνητο με τους πίσω τροχούς σηκωμένους, χρησιμοποιείτε πάντα βοηθητικό καροτσάκια κάτω από τους μπροστινούς τροχούς.**
- **Όταν ρυμουλκείτε με τους μπροστινούς τροχούς σε βοηθητικά καροτσάκια: Πατήστε τον διακόπτη της μίζας στην θέση ACC ή ON (μοντέλα με σύστημα Έξυπνου Κλειδιού) ή βάλτε τον διακόπτη της μίζας στην θέση OFF (μοντέλα χωρίς σύστημα Έξυπνου Κλειδιού) και ασφαλίστε το τιμόνι σε ευθεία θέση με σκοινί ή κάτι παρόμοιο. Μετακινήστε τον επιλογέα ταχυτήτων στην θέση N (Νεκρά).**
- **Όταν ρυμουλκείτε με τους πίσω τροχούς στο έδαφος (εάν δεν χρησιμοποιείτε βοηθητικά καροτσάκια): απελευθερώνετε πάντα το χειρόφρενο.**

Πίσω τροχοί στο έδαφος:

1. Βάλτε τον διακόπτη της μίζας στην θέση OFF.
2. Μετακινήστε τον επιλογέα ταχυτήτων στην θέση N (νεκρά).
3. Λύστε το χειρόφρενο.
4. Όποτε ρυμουλκείτε να βάζετε αλυσίδες ασφαλείας.

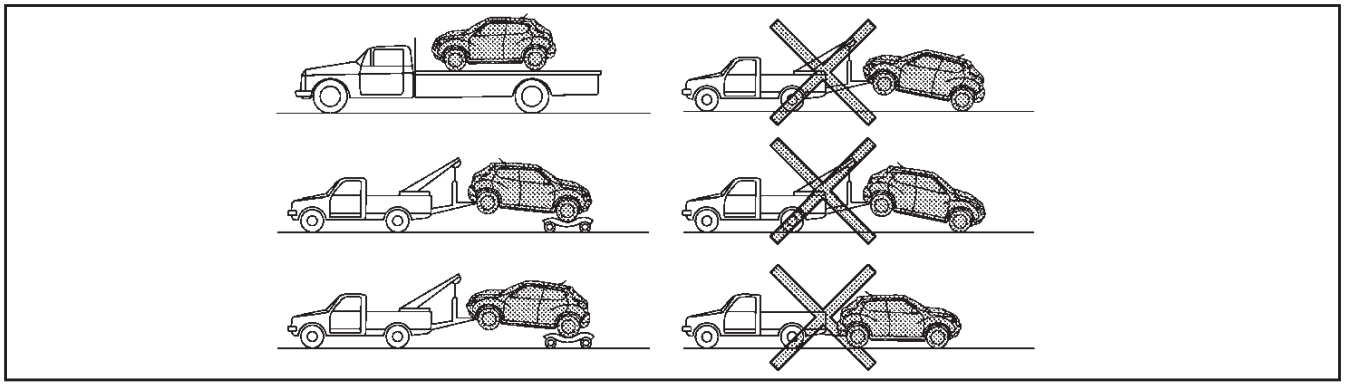

Μοντέλα με κίνηση στους 4 τροχούς

Ρυμούλκηση μοντέλου με κίνηση στους τέσσερις τροχούς

Η Nissan συνιστά να χρησιμοποιούνται καροτσάκια ρυμούλκησης κάτω από τους μπροστινούς τροχούς όταν ρυμουλκείτε το αυτοκίνητό σας ή, το αυτοκίνητο να τοποθετείται σε πλατφόρμα, όπως φαίνεται στην εικόνα.

ΠΡΟΣΟΧΗ

Ποτέ μην ρυμουλκείτε μοντέλο 4WD με οποιονδήποτε τροχό στο έδαφος. Εάν το κάνετε θα προκληθεί σοβαρή και ακριβή ζημιά στο σύστημα μετάδοσης.

Απελευθέρωση του παγιδευμένου αυτοκινήτου

ΠΡΟΕΙΔΟΠΟΙΗΣΗ

- **Κατά την διάρκεια αυτής της επιχείρησης, μην αφήνετε κανέναν να στέκετε κοντά στο καλώδιο ρυμούλκησης.**
- **Ποτέ μην περιστρέφετε τους τροχούς με μεγάλη ταχύτητα. Μπορεί να σκάσουν και να προκαλέσουν τραυματισμό. Επίσης, τμήματα του αυτοκινήτου μπορεί να υπερθερμανθούν και να πάθουν ζημιά.**

Σε περίπτωση που το αυτοκίνητό σας παγιδευτεί σε άμμο, χιόνι ή λάσπη και δεν μπορεί να ελευθερωθεί εάν δεν το τραβήξετε, χρησιμοποιήστε τον γάντζο ρυμούλκησης.

- Χρησιμοποιείστε μόνο τους γάντζους ρυμούλκησης και κανένα άλλο μέρος του αυτοκινήτου γιατί θα προκληθεί ζημιά στο αμάξωμα του αυτοκινήτου.
- Χρησιμοποιείστε τους γάντζους ρυμούλκησης μόνο για να απελευθερώσετε το αυτοκίνητο. Ποτέ μην ρυμουλκείτε το αυτοκίνητο χρησιμοποιώντας μόνο τους γάντζους ρυμούλκησης.
- Όταν ο γάντζος ρυμούλκησης χρησιμοποιείται για την απελευθέρωση του κολλημένου οχήματος, βρίσκεται κάτω από τρομερή δύναμη. Τραβάτε το καλώδιο πάντοτε σε ευθεία από το εμπρός ή το πίσω μέρος του αυτοκινήτου. Ποτέ μην τραβάτε από τον γάντζο σε οποιαδήποτε πλευρική γωνία.

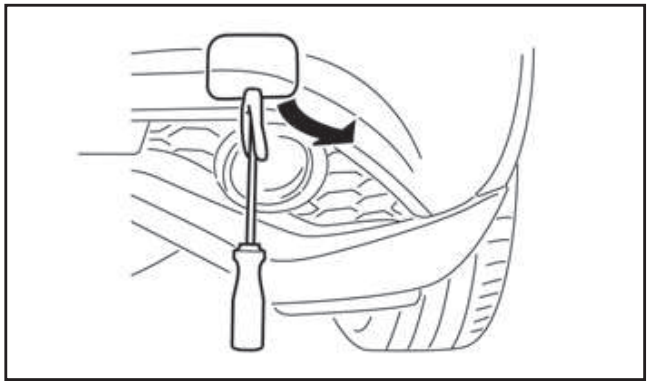

Μπροστά

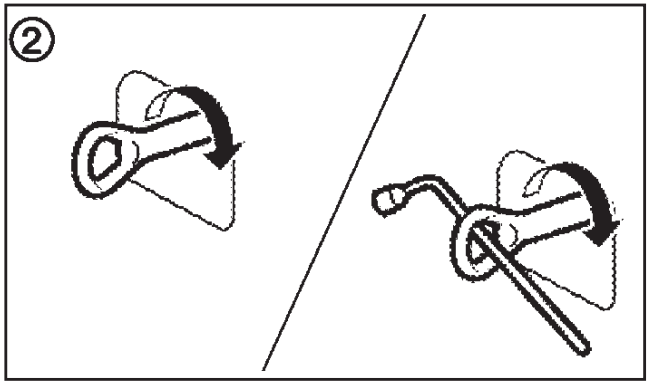

Πίσω

Μπροστά:

(1) Αφαιρέστε το κάλυμμα του γάντζου ρυμούλκησης από τον μπροστινό προφυλακτήρα χρησι-

μοποιώντας κατάλληλο εργαλείο.

(2) Τοποθετήστε καλά τον γάντζο ρυμούλκησης, όπως φαίνεται στην εικόνα. (Ο γάντζος βρίσκεται μαζί με τα εργαλεία του γρύλου).

Βεβαιωθείτε ότι μετά την χρήση έχετε βάλει τον γάντζο ρυμούλκησης πίσω στην θέση του.

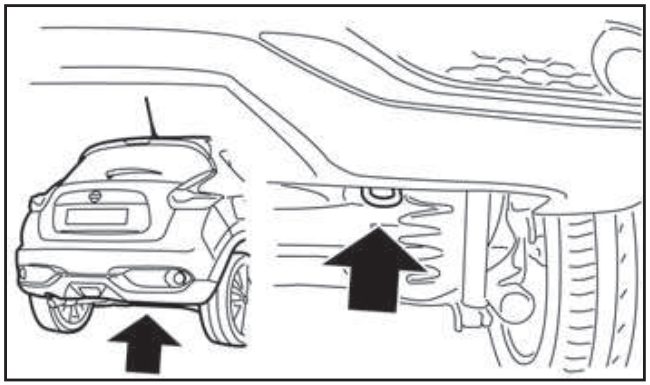

Πίσω

Πίσω:

Για τα μοντέλα 4WD: Ο πίσω γάντζος είναι σχεδιασμένος όπως και ο γάντζος ρυμούλκησης.

Για τα μοντέλα 2WD: **Μην χρησιμοποιείτε** τον πίσω γάντζο για να τραβήξετε ένα άλλο αυτοκίνητο.

7 Εμφάνιση και φροντίδα

Εξωτερικό καθάρισμα 7-2
Πλύσιμο 7-2
Αφαίρεση λεκέδων 7-2
Κέρωμα 7-2
Καθαρισμός τζαμιών 7-3
Κάτω από το αμάξωμα 7-3
Τροχοί 7-3
Καθάρισμα των ζαντών αλουμινίου 7-3
Μέρη χρωμίου 7-3
Εσωτερικό καθάρισμα 7-4
Αποσμητικά χώρου 7-4
Πατάκια 7-4
Τζάμια 7-4
Ζώνες ασφαλείας 7-5
Προστασία κατά της διάβρωσης 7-5
Οι πιο συνηθισμένοι παράγοντες που συμβάλουν στην διάβρωση του αυτοκινήτου 7-5
Περιβαλλοντικοί παράγοντες που επηρεάζουν το ποσοστό της διάβρωσης 7-5
Για να προστατέψετε το αυτοκίνητό σας από την διάβρωση 7-5

Για να διατηρήσετε την εμφάνιση του αυτοκινήτου σας, είναι σημαντικό να το φροντίζετε σωστά.

Όταν αυτό είναι δυνατό, παρκάρετε το αυτοκίνητό σας μέσα σε γκαράζ ή σε καλυμμένο χώρο για να μειώσετε τις πιθανότητες να γίνει ζημιά στο χρώμα του αυτοκινήτου σας.

Όταν είναι απαραίτητο να παρκάρετε έξω, αφήστε το αυτοκίνητο σε σκιερό μέρος ή προστατέψτε το με κουκούλα. **Προσέξτε να μην γραντζουνίσετε το αυτοκίνητο όταν βάζετε ή βγάζετε την κουκούλα.**

ΠΡΟΣΟΧΗ

Μην χρησιμοποιείτε αυτόματο πλυστικό μηχάνημα στα μοντέλα NISMO καθώς μπορεί να πάθει ζημιά η πίσω αεροτομή.

ΠΛΥΣΙΜΟ

Στις ακόλουθες περιπτώσεις σας παρακαλούμε να πλένετε το αυτοκίνητό σας όσο το δυνατό συντομότερα για να προστατέψετε την επιφάνεια του χρώματος.

- Μετά από βροχή για να προλάβετε πιθανή ζημιά από χημική βροχή.
- Μετά την οδήγηση σε παραθαλάσσιες περιοχές.
- Μετά από την επαφή του χρώματος του αυτοκινήτου με κάπνα, περιττώματα πουλιών, χυμούς δέντρων, ρινίσματα σιδήρου ή ζωύφια.
- Όταν σκόνη ή λάσπη έχουν κατακαθίσει στην επιφάνεια.

1. Πλύνετε το αυτοκίνητο για να απομακρύνετε την βρωμιά, χρησιμοποιώντας ένα υγρό σφουγγάρι και άφθονο νερό.
2. Καθαρίστε το αυτοκίνητο προσεκτικά χρησιμοποιώντας μαλακό σαπούνι ή απορρυπαντικό (ειδικό σαπούνι αυτοκινήτου ή απορρυπαντικό πιάτων γενικής χρήσης), αναμεμειγμένο με καθαρό, χλιαρό (ποτέ ζεστό) νερό.

ΠΡΟΣΟΧΗ

- **Μην χρησιμοποιείτε δυνατό σαπούνι καθαρισμού, χημικά απολυμαντικά, βενζίνη ή διαλυτικά.**
- **Τα καθαριστικά υγρά μπορεί να είναι επικίνδυνα για την υγεία σας εάν τα καταπιείτε. Θα πρέπει να φυλάσσονται σε δοχεία με ειδική ένδειξη, μακριά από τα παιδιά.**
- **Όταν πλένετε το αυτοκίνητο ή κάνετε κάποια εργασία σε αυτό, μπορεί να έλθετε σε επαφή με κάποια τμήματα του αυτοκινήτου που δεν θα αγγίζατε κάτω από κανονικές συνθήκες. Για τον λόγο αυτό προσέχετε να μην κοπείτε ή τραυματιστείτε.**

3. Ξεπλύνετε το αυτοκίνητο προσεκτικά με άφθονο καθαρό νερό.
4. Για να στεγνώσετε το αυτοκίνητο και να αποφύγετε τους λεκέδες του νερού μπορείτε να χρησιμοποιήσετε ένα κομμάτι πανί σαμουά.

Όταν πλένετε το αυτοκίνητο, προσέξτε τα ακόλουθα:

- Οι εσωτερικές φλάντζες, οι ραφές και οι τα σημεία που διπλώνουν στις πόρτες, οι μεντεσέδες και το καπό είναι ιδιαίτερα ευαίσθητα στις συνέπειες του αλατιού του δρόμου. Για τον λόγο αυτό οι περιοχές αυτές θα πρέπει να καθαρίζονται τακτικά.
- Βεβαιωθείτε ότι οι τρύπες αποστράγγισης στο κάτω μέρος των πορτών δεν είναι βουλωμένες.
- Ψεκάστε νερό κάτω από το αμάξωμα και στις ροές των τροχών για να διαλύσετε την βρωμιά και να ξεπλύνετε το αλάτι του δρόμου.

ΑΦΑΙΡΕΣΗ ΛΕΚΕΔΩΝ

Αφαιρέστε από την επιφάνεια του χρώματος την πίσσα και τις κηλίδες λαδιού, την βιομηχανική σκόνη, τα έντομα και τους χυμούς των δένδρων όσο το δυνατόν πιο γρήγορα για να αποφύγετε την μόνιμη ζημιά ή το λέκιασμα. Υπάρχουν στην διάθεσή σας ειδικά καθαριστικά, τόσο στον αντιπρόσωπο της NISSAN όσο και στα καταστήματα πώλησης αξεσουάρ αυτοκινήτων.

ΚΕΡΩΜΑ

Το συχνό κέρωμα προστατεύει την επιφάνεια του χρώματος του αυτοκινήτου και το βοηθά να διατηρήσει την εμφάνιση του καινούργιου. Μετά το κέρωμα, σας συνιστούμε να γυαλίσετε το αυτοκίνητο για να αφαιρέσετε τα κατάλοιπα και να αποφύγετε την «πολυκαιρισμένη» όψη.

Το εξουσιοδοτημένο συνεργείο της NISSAN ή εξειδικευμένο συνεργείο, μπορεί να σας βοηθήσει στην επιλογή του σωστού προϊόντος.

ΠΡΟΣΟΧΗ

- **Κερώστε το αυτοκίνητο μόνο μετά από πολύ καλό πλύσιμο.**
- **Ακολουθείστε τις οδηγίες που δίνονται με το κερί.**

- **Μην χρησιμοποιείτε γυαλιστικό που περιέχει διαλυτικά, χημικές ενώσεις ή καθαριστικά που μπορεί να βλάψουν την επιφάνεια του χρώματος.**

Το γυάλισμα με μηχάνημα ή με σκληρό υλικό πάνω στο χρώμα θα έχει σαν αποτέλεσμα το θάμπωμα του φινιρίσματος ή θα αφήσει χαρακιές.

ΚΑΘΑΡΙΣΜΟΣ ΤΖΑΜΙΩΝ

Χρησιμοποιείστε καθαριστικό τζαμιών για να αφαιρέσετε το φιλμ του καπνού και της σκόνης από τις επιφάνειες των τζαμιών. Είναι φυσιολογικό για το τζάμι να σκεπάζεται με ένα φιλμ σκόνη μετά το παρκάρισμα του αυτοκινήτου στον ήλιο. Το καθαριστικό τζαμιών και ένα μαλακό πανί θα αφαιρέσουν εύκολα αυτό το φιλμ.

ΚΑΤΩ ΑΠΟ ΤΟ ΑΜΑΞΩΜΑ

Τα τμήματα του αυτοκινήτου που βρίσκονται κάτω από το αμάξωμα θα πρέπει να καθαρίζονται τακτικά στις περιοχές που χρησιμοποιείται αλάτι στον δρόμο. Με τον τρόπο αυτό δεν θα κατακαθίσει η βρωμιά και το αλάτι που προκαλούν διάβρωση στο κάτω μέρος του αμαξώματος και την ανάρτηση. Πριν τον χειμώνα και ξανά την άνοιξη, η κάτω μόνωση του αυτοκινήτου θα πρέπει να ελέγχεται και αν χρειάζεται να ξαναπερνιέται.

ΤΡΟΧΟΙ

- Πλύνετε τους τροχούς όταν πλένετε το αυτοκίνητο για να διατηρήσετε την εμφάνισή τους.
- Καθαρίστε το εσωτερικό μέρος των τροχών όταν αλλάζετε λάστιχο ή πλένετε το κάτω μέρος του αυτοκινήτου.
- Μην χρησιμοποιείτε διαβρωτικά καθαριστικά όταν πλένετε τους τροχούς.
- Ελέγχετε τα χείλη των ζαντών των τροχών συχνά για λυγίσματα ή διάβρωση. Αυτό μπορεί να προκαλέσει απώλεια της πίεσης ή ζημιά στον κολιέ της βάσης του ελαστικού.
- Η Nissan συνιστά οι τροχοί να κερώνονται για να προστατεύονται από το αλάτι του δρόμου στις περιοχές που αυτό χρησιμοποιείται τον χειμώνα.

ΚΑΘΑΡΙΣΜΑ ΤΩΝ ΖΑΝΤΩΝ ΑΛΟΥΜΙΝΙΟΥ

Πλένετε τους τροχούς τακτικά με ένα σφουγγάρι βρεγμένο με διάλυμα μαλακού σαπουνιού, ιδιαίτερα τον χειμώνα όταν στην περιοχή σας χρησιμοποιείται αλάτι στους δρόμους. Το αλάτι μπορεί να αποχρωματίσει τις ζάντες εάν δεν ξεπλένεται τακτικά.

ΠΡΟΣΟΧΗ

Ακολουθείστε τις οδηγίες όπως περιγράφονται πιο κάτω προκειμένου να αποφύγετε τους λεκέδες ή το ξεθώριασμα των τροχών:

- **Μην χρησιμοποιείτε καθαριστικό που περιέχει ισχυρά συστατικά ή οξύ ή αλκαλικά για να καθαρίσετε τους τροχούς.**
- **Μην βάζετε καθαριστικό στους τροχούς όταν αυτοί είναι ζεστοί. Η θερμοκρασία των τροχών θα πρέπει να είναι ίδια με την θερμοκρασία περιβάλλοντος.**
- **Ξεπλύνετε τον τροχό για να αφαιρέσετε τελείως το καθαριστικό μέσα σε 15 λεπτά από την στιγμή που βάλατε το καθαριστικό.**

ΜΕΡΗ ΧΡΩΜΙΟΥ

Διατηρείτε τα μέρη με χρώμιο σε καλή κατάσταση, καθαρίζοντάς τα τακτικά με ειδική αλοιφή για τα χρώμια.

ΚΑΘΑΡΙΣΜΟΣ ΤΟΥ ΕΣΩΤΕΡΙΚΟΥ

Κατά διαστήματα αφαιρείτε την σκόνη από την εσωτερική ταπετσαρία και τα καθίσματα, χρησιμοποιώντας μία ηλεκτρική σκούπα ή μαλακιά βούρτσα. Σκουπίστε τις επιφάνειες από βινύλιο και δέρμα με ένα καθαρό, μαλακό πανί, βουτηγμένο σε διάλυμα μαλακού σαπουνιού και στην συνέχεια σκουπίστε τις με ένα μαλακό καθαρό πανί.

Απαιτείτε συχνή φροντίδα και καθαρισμός για να διατηρήσετε την εμφάνιση του δέρματος.

Πριν χρησιμοποιήσετε οποιοδήποτε υφασμάτινο προστατευτικό διαβάστε τις συστάσεις του κατασκευαστή. Μερικά υφασμάτινα προστατευτικά περιέχουν χημικά που μπορεί να καταστρέψουν την εμφάνιση της ταπετσαρίας.

Χρησιμοποιήστε ένα μαλακό πανί βρεγμένο με νερό για να καθαρίσετε τα καλύμματα των φακών των δεικτών και των μετρητών.

ΠΡΟΣΟΧΗ

- **Ποτέ μην χρησιμοποιείτε βενζίνη, διαλυτικό ή οποιοδήποτε άλλο διαλυτικό.**
- **Μικρά κομμάτια βρωμιάς μπορεί να είναι τραχιά και να προκαλέσουν ζημιά στα δερμάτινα καθίσματα. Για τον λόγο αυτό θα πρέπει να αφαιρούνται κατάλληλα. ΜΗΝ ΧΡΗΣΙΜΟΠΟΙΕΙΤΕ άγριο σαπούνι, κερί αυτοκινήτου, γυαλιστικά, λάδια και καθαριστικά υγρά, διαλυτικά ή καθαριστικά με βάση την αμμωνία καθώς μπορεί να προκαλέσουν ζημιά στην φυσική υφή του δέρματος.**
- **Ποτέ μην χρησιμοποιείτε υφασμάτινα καλύμματα εκτός εάν συνιστάται από τον κατασκευαστή.**
- **Μην χρησιμοποιείτε καθαριστικά για τζάμια ή πλαστικά πάνω στα καλύμματα των μετρητών και των δεικτών γιατί μπορεί να προκαλέσουν ζημιά στους φακούς τους.**

ΑΠΟΣΜΗΤΙΚΑ ΧΩΡΟΥ

Τα περισσότερα αποσμητικά χώρου, χρησιμοποιούν ένα διαλυτικό που θα μπορούσε να επηρεάσει το εσωτερικό του αυτοκινήτου. Εάν χρησιμοποιείτε αποσμητικό χώρου, λάβετε τις παρακάτω προφυλάξεις:

- Τα κρεμαστά αποσμητικά μπορούν να προκαλέσουν μόνιμο αποχρωματισμό όταν έλθουν σε επαφή με τις εσωτερικές επιφάνειες του αυτοκινήτου. Τοποθετήστε το αποσμητικό σε χώρο που μπορεί να κρέμεται ελεύθερο και δεν έρχεται σε επαφή με εσωτερικές επιφάνειες.
- Τα υγρά αποσμητικά συνήθως προσαρτώνται στους αεραγωγούς. Τα προϊόντα αυτά μπορούν να προκαλέσουν άμεση ζημιά και αποχρωματισμό όταν χυθούν σε εσωτερικές επιφάνειες.

Διαβάστε προσεκτικά και ακολουθήστε τις οδηγίες του κατασκευαστή πριν χρησιμοποιήσετε αποσμητικά χώρου.

ΠΑΤΑΚΙΑ

Η χρήση των γνήσιων ταπέτων δαπέδου της NISSAN μπορεί να μεγαλώσει την διάρκεια ζωής της μοκέτας του αυτοκινήτου και να κάνει ευκολότερο το καθάρισμα του εσωτερικού του αυτοκινήτου. Ανεξαρτήτων από το τι ταπέτα χρησιμοποιείτε, βεβαιωθείτε ότι ταιριάζουν στο αυτοκίνητο και δεν μπλέκονται στα πεντάλ. Τα ταπέτα θα πρέπει να συντηρούνται με τακτικό πλύσιμο και να αντικαθίστανται εάν φθαρούν υπερβολικά.

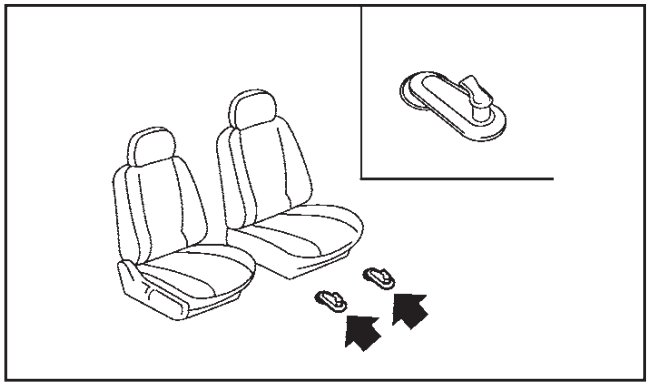

Παράδειγμα

Βοήθεια για να τοποθετηθούν τα πατάκια (όπου υπάρχει)

Αυτό το αυτοκίνητο έχει ένα μπρακέτο για τα μπροστινά πατάκια ώστε να βοηθάει στην τοποθέτηση για τα μπροστινά πατάκια. Τα πατάκια της Nissan έχουν σχεδιαστεί ειδικά για το μοντέλο αυτοκινήτου σας.

Τοποθετήστε το πατάκι βάζοντας τον γάντζο του μπρακέτου μέσα από την τρύπα στο πατάκι ενώ κεντράρετε το πατάκι στην περιοχή των ποδιών.

Κατά καιρούς ελέγχετε εάν τα πατάκια είναι σωστά τοποθετημένα.

ΚΑΘΑΡΙΣΜΟΣ ΤΖΑΜΙΩΝ

Χρησιμοποιείστε καθαριστικό τζαμιών για να αφαιρέσετε το φιλμ του καπνού και της σκόνης από τις επιφάνειες των τζαμιών. Είναι φυσιολογικό για το

τζάμι να σκεπάζεται με ένα φιλμ σκόνη μετά το παρκάρισμα του αυτοκινήτου στον ήλιο. Το καθαριστικό τζαμιών και ένα μαλακό πανί θα αφαιρέσουν εύκολα αυτό το φιλμ.

ΠΡΟΣΟΧΗ

Όταν καθαρίζετε το εσωτερικό του τζαμιού μην χρησιμοποιείτε αιχμηρά εργαλεία, διαβρωτικά καθαριστικά ή απολυμαντικά με βάση την χλωρίνη. Μπορεί να προκαλέσουν ζημιά στις ηλεκτρικές ενώσεις ή στις αντιστάσεις του θερμαινόμενου πίσω παρμπρίζ.

ΖΩΝΕΣ ΑΣΦΑΛΕΙΑΣ

ΠΡΟΕΙΔΟΠΟΙΗΣΗ

- **Μην αφήνετε τις βρεγμένες ζώνες να διπλώσουν στο καρούλι.**
- **Ποτέ μην χρησιμοποιείτε χρώματα, καυστικά ή χημικά διαλυτικά γιατί φθείρουν τους ιμάντες των ζωνών**

Μπορείτε να πλύνετε τις ζώνες ασφαλείας σκουπίζοντάς τις με ένα σφουγγάρι βρεγμένο με διάλυμα μαλακού σαπουνιού.

Αφήστε τις ζώνες να στεγνώσουν τελείως στην σκιά πριν τις χρησιμοποιήσετε. (Δείτε το «Ζώνες ασφαλείας» στο κεφάλαιο «1. Ασφάλεια – καθίσματα, ζώνες ασφαλείας και πρόσθετο σύστημα συγκράτησης»).

ΟΙ ΠΙΟ ΣΥΝΗΘΙΣΜΕΝΟΙ ΠΑΡΑΓΟΝΤΕΣ ΠΟΥ ΣΥΜΒΑΛΛΟΥΝ ΣΤΗΝ ΔΙΑΒΡΩΣΗ ΤΟΥ ΑΥΤΟΚΙΝΗΤΟΥ

- Συνδυασμός υγρασίας που συγκρατεί την βρωμιά και κατάλοιπα στα μεταλλικά τμήματα του αμαξώματος, τις ενώσεις και τις άλλες περιοχές.
- Ζημιά στο χρώμα και τα άλλα προστατευτικά στρώματα που προέρχεται από γρατσουνιές, κτυπήματα από πετραδάκια ή μικροατυχήματα.

ΠΕΡΙΒΑΛΛΟΝΤΙΚΟΙ ΠΑΡΑΓΟΝΤΕΣ ΠΟΥ ΕΠΗΡΕΑΖΟΥΝ ΤΟΝ ΒΑΘΜΟ ΤΗΣ ΔΙΑΒΡΩΣΗΣ

Υγρασία:

Η συσσώρευση άμμου, βρωμιάς και νερού στο κάτω μέρος του αμαξώματος του αυτοκινήτου μπορεί να επιταχύνει την σκουριά. Τα βρεγμένα ταπέτα δαπέδου δεν θα στεγνώσουν τελείως μέσα στο αυτοκίνητο και θα πρέπει να αφαιρούνται για να στεγνώσουν καλά για να αποφύγετε την διάβρωση του δαπέδου του αυτοκινήτου.

Ατμοσφαιρική υγρασία:

Η διάβρωση επιταχύνεται σε περιοχές με υψηλή ατμοσφαιρική υγρασία, ιδιαίτερα στις περιοχές εκείνες που η θερμοκρασία είναι υψηλή, υπάρχει ατμοσφαιρική ρύπανση και χρησιμοποιείται αλάτι στον δρόμο.

Θερμοκρασία:

Η αύξηση της θερμοκρασίας επιταχύνει τον βαθμό διάβρωσης των τμημάτων του αυτοκινήτου που δεν εξαερίζονται καλά

Ατμοσφαιρική ρύπανση:

Η βιομηχανική ρύπανση, η παρουσία αλατιού στην ατμόσφαιρα των παραθαλάσσιων περιοχών ή η χρήση αλατιού στον δρόμο επιταχύνουν την διαδικασία διάβρωσης. Επίσης, το αλάτι που χρησιμοποιείται στον δρόμο επιταχύνει το ξεθώριασμα των βαμμένων επιφανειών του αυτοκινήτου.

ΓΙΑ ΝΑ ΠΡΟΣΤΑΤΕΨΕΤΕ ΤΟ ΑΥΤΟΚΙΝΗΤΟ ΣΑΣ ΑΠΟ ΤΗΝ ΔΙΑΒΡΩΣΗ

- Πρέπει να πλένετε και να κερώνετε το αυτοκίνητό σας τακτικά για να το κρατάτε καθαρό.
- Ελέγχετε συχνά την επιφάνεια του χρώματος και αν διαπιστώσετε την ύπαρξη μικροζημιών, επισκευάστε τις όσο το δυνατόν συντομότερα.
- Κρατήστε τις τρύπες αποστράγγισης στο κάτω μέρος των πορτών και της πόρτας του πορτμπαγκάζ ανοιχτές για να αποφύγετε την συσσώρευση νερού.
- Ελέγχεται το κάτω μέρος του αμαξώματος για τυχόν συσσώρευση άμμου, βρωμιάς ή αλατιού. Εάν διαπιστώσετε συσσώρευση των πιο πάνω, πλύνετε με νερό όσο το δυνατόν συντομότερα.

ΠΡΟΣΟΧΗ

- **ΠΟΤΕ μην αφαιρείτε την βρωμιά, την άμμο ή άλλα κατάλοιπα από τον χώρο των επιβατών**

πλένοντάς τα με πολύ νερό. Αφαιρέστε την βρωμιά με ηλεκτρική σκούπα ή βούρτσα.

- **Ποτέ μην αφήνετε νερό ή άλλα υγρά να έρθουν σε επαφή με τα ηλεκτρονικά εξαρτήματα στο εσωτερικό του αυτοκινήτου.**

Τα χημικά που χρησιμοποιούνται για το ξεπάγωμα των δρόμων είναι εξαιρετικά διαβρωτικά. Επιταχύνουν την διάβρωση από σκουριά και την φθορά των εξαρτημάτων του κάτω μέρους του αμαξώματος όπως είναι το σύστημα της εξάτμισης, οι σωληνώσεις του καυσίμου και των φρένων, τα καλώδια των φρένων, το δάπεδο του αυτοκινήτου και τα φτερά.

Το χειμώνα θα πρέπει κατά περιόδους να πλένετε το κάτω μέρος του αυτοκινήτου.

Για περισσότερες πληροφορίες σχετικά με την προστασία από την σκουριά και την διάβρωση η οποία απαιτείται σε μερικές περιοχές, συμβουλευθείτε το εξουσιοδοτημένο συνεργείο της NISSAN ή εξειδικευμένο συνεργείο.

8 Συντήρηση και Κάντε το μόνος σας

Απαιτήσεις συντήρησης 8-2
Προγραμματισμένη συντήρηση 8-2
Γενική συντήρηση 8-2
Που να πάτε για την συντήρηση 8-2
Γενική συντήρηση 8-2
Επεξήγηση των σημείων της γενικής συντήρησης 8-2
Προφυλάξεις για την συντήρηση 8-4
Σημεία Ελέγχου στον χώρο του κινητήρα 8-5
Σύστημα ψύξης κινητήρα 8-5
Έλεγχος της στάθμης του ψυκτικού υγρού του κινητήρα 8-6
Αλλαγή του ψυκτικού υγρού του κινητήρα 8-7
Λάδι κινητήρα 8-7
Έλεγχος της στάθμης του λαδιού του κινητήρα 8-8
Αλλαγή του λαδιού και του φίλτρου λαδιού του κινητήρα 8-8
Προστασία του περιβάλλοντος 8-10
Ιμάντες 8-11
Μπουζί 8-12
Μπουζί με πλατινένια ακίδα (μοντέλο κινητήρα HR16DE ή HRA2DDT) 8-12
Μπουζί με ακίδα Ιριδίου (μοντέλο κινητήρα MR16DDT) 8-12
Φίλτρο καυσίμου (μοντέλα με κινητήρα πετρελαίου) 8-12
Φρένα 8-13
Έλεγχος χειρόφρενου 8-13
Έλεγχος ποδόφρενου 8-13
Σεβρόφρενο 8-13
Υγρό φρένων 8-14
Υγρό συμπλέκτη (όπου υπάρχει) 8-15
Υγρό Xtronic CVT (όπου υπάρχει) 8-15
Φίλτρο αέρα 8-16
Λεπίδες υαλοκαθαριστήρων 8-16
Υαλοκαθαριστήρες μπροστινού παρμπρίζ 8-16
Υαλοκαθαριστήρας πίσω παρμπρίζ 8-17
Υγρό πλυστικού παρμπρίζ 8-17
Μπαταρία 8-18
Μπαταρία αυτοκινήτου 8-19
Μπαταρία Έξυπνου Κλειδιού 8-20
Ασφάλειες 8-22
Χώρος μηχανής 8-22
Χώρος επιβατών 8-24
Φώτα 8-25
Προβολείς 8-25
Εξωτερικά φώτα 8-28
Εσωτερικά φώτα 8-28
Θέσεις φώτων 8-29
Τροχοί και λάστιχα 8-32
Πίεση αέρα ελαστικών 8-32
Τύποι ελαστικών 8-32
Αλυσίδες ελαστικών 8-33
Περιστροφή ελαστικών 8-33
Φθορά και ζημιά ελαστικών 8-34
Ηλικία ελαστικών 8-34
Αλλαγή τροχών και ελαστικών 8-34
Ζυγοστάθμιση 8-35
Ρεζέρβα 8-35
Κιτ επισκευής ανάγκης του ελαστικού (όπου υπάρχει) 8-35

Ορισμένες καθημερινές εργασίες συντήρησης είναι απαραίτητες για να διατηρήσουν το αυτοκίνητό σας σε καλή μηχανική κατάσταση καθώς και για την διατήρηση χαμηλών εκπομπών ρύπων και την καλή απόδοση του κινητήρα.

Είναι υποχρέωση του ιδιοκτήτη να κάνει τις προβλεπόμενες εργασίες συντήρησης όπως και τους καθορισμένους ελέγχους.

Ο ιδιοκτήτης είναι ο μόνος που μπορεί να διασφαλίσει ότι το αυτοκίνητό του συντηρείται κανονικά.

ΠΡΟΓΡΑΜΜΑΤΙΣΜΕΝΗ ΣΥΝΤΗΡΗΣΗ

Για την διευκόλυνσή σας, τα σημεία που απαιτούν προγραμματισμένη συντήρηση περιγράφονται και αναφέρονται στο ξεχωριστό βιβλίο συντήρησης. Θα πρέπει να ανατρέχετε σε αυτό το βιβλίο για να βεβαιωθείτε ότι η απαραίτητη συντήρηση γίνεται στο αυτοκίνητό σας στα τακτά διαστήματα.

ΓΕΝΙΚΗ ΣΥΝΤΗΡΗΣΗ

Η γενική συντήρηση συμπεριλαμβάνει τα σημεία εκείνα που πρέπει να ελέγχονται κατά την διάρκεια της καθημερινής χρήσης του αυτοκινήτου και ο έλεγχός τους θεωρείται αυτονόητος για να συνεχίζει το αυτοκίνητό σας να λειτουργεί σωστά. Είναι δική σας ευθύνη να ακολουθείτε τις διαδικασίες αυτές τακτικά όπως προαναφέρεται.

Για να κάνετε τους ελέγχους της γενικής συντήρησης απαιτούνται ελάχιστες τεχνικές ικανότητες και μόνο εργαλεία γενικής χρήσης για το αυτοκίνητο.

Οι έλεγχοι αυτοί μπορούν να γίνουν από εσάς, έναν ειδικευμένο τεχνίτη ή εάν το προτιμάτε από το εξουσιοδοτημένο συνεργείο NISSAN ή εξειδικευμένο συνεργείο.

ΠΟΥ ΝΑ ΠΑΤΕ ΓΙΑ ΤΗΝ ΣΥΝΤΗΡΗΣΗ

Σε περίπτωση που το αυτοκίνητό σας χρειάζεται συντήρηση ή δεν λειτουργεί κανονικά, πρέπει να ελέγχεται, συντηρείται και ρυθμίζεται από εξουσιοδοτημένο συνεργείο NISSAN ή εξειδικευμένο συνεργείο.

Οι τεχνίτες της Nissan είναι καλά εκπαιδευμένοι ειδικοί και διατηρούνται ενημερωμένοι με τις τελευταίες τεχνικές πληροφορίες, μέσω τεχνικών δελτίων, συμβουλών συντήρησης και εσωτερικών εκπαιδευτικών σεμιναρίων.

Μπορείτε να έχετε εμπιστοσύνη ότι το τεχνικό τμήμα του εξουσιοδοτημένου συνεργείου Nissan κάνει την καλύτερη δουλειά για να καλύψει τις απαιτήσεις συντήρησης του αυτοκινήτου σας.

Κατά την διάρκεια της καθημερινής χρήσης του αυτοκινήτου σας, θα πρέπει να κάνετε τακτικά τις σχετικές συντηρήσεις όπως περιγράφονται στο κεφάλαιο αυτό. Εάν διακρίνετε κάποιον ασυνήθιστο θόρυβο ή τράνταγμα ή κάποια μυρωδιά, ελέγξτε αμέσως για να εξακριβώσετε την αιτία που τα προκάλεσε ή απευθυνθείτε στο εξουσιοδοτημένο συνεργείο NISSAN όπου θα γίνουν οι σωστοί έλεγχοι. Επιπλέον, θα πρέπει να ενημερώσετε το εξουσιοδοτημένο συνεργείο NISSAN εάν νομίζετε ότι είναι αναγκαίο να γίνουν κάποιες εργασίες επισκευής.

ΣΗΜΕΙΩΣΗ

Για τα μοντέλα με κινητήρα πετρελαίου: Το διάστημα για την αλλαγή λαδιού θα μειωθεί γρηγορότερα σε συγκεκριμένους τύπους οδήγησης, ιδιαίτερα στις χαμηλές ταχύτητες σε συνθήκες πόλης.

Όταν κάνετε κάποιον έλεγχο στο αυτοκίνητό σας ακολουθείτε πιστά τις οδηγίες και τις προφυλάξεις που δίνονται παρακάτω στο κεφάλαιο αυτό.

ΕΠΕΞΗΓΗΣΗ ΤΩΝ ΣΗΜΕΙΩΝ ΤΗΣ ΓΕΝΙΚΗΣ ΣΥΝΤΗΡΗΣΗΣ

Παρακάτω σε αυτό το κεφάλαιο δίνονται συμπληρωματικές πληροφορίες για τα θέματα που αναφέρονται με αστερίσκο («*»).

Στο εξωτερικό του αυτοκινήτου

Τα παρακάτω μέρη του αυτοκινήτου θα πρέπει να επιθεωρούνται κατά καιρούς, εκτός εάν καθορίζεται διαφορετικά.

Πόρτες και καπό κινητήρα:

Ελέγξτε εάν λειτουργούν σωστά οι πόρτες, το άνοιγμα του καπό και της πίσω πόρτας. Ακόμη, εάν οι κλειδαριές ασφαλίζουν σωστά. Εάν χρειάζεται λαδώστε τις. Επίσης, βεβαιωθείτε ότι όταν ανοίγει η πρώτη κλειδαριά, η δεύτερη εμποδίζει το καπό να ανοίξει.

Όταν οδηγείτε σε περιοχή που υπάρχει αλάτι ή άλλο υλικό που προκαλεί σκουριά, ελέγξτε για συχνότερη λίπανση.

Φώτα*:

Καθαρίζετε τα φώτα τακτικά. Βεβαιωθείτε ότι οι προβολείς, τα φλας, τα φώτα πορείας και όλες οι λάμπες έχουν τοποθετηθεί σωστά και λειτουργούν κανονικά. Ελέγξτε επίσης την ρύθμιση των φώτων.

Ελαστικά*:

Ελέγχετε περιοδικά την πίεση του αέρα όλων των ελαστικών (και της ρεζέρβας) και εάν χρειάζεται ρυθμίζετε σύμφωνα με την προβλεπόμενη πίεση. Ελέγχετε προσεκτικά για τυχόν ζημιές, κοψίματα και υπερβολική φθορά.

Περιστροφή των ελαστικών*:

Τα ελαστικά θα πρέπει να περιστρέφονται κάθε 10.000 χιλιόμετρα για τα μοντέλα 2WD και κάθε 5.000 χιλιόμετρα για τα μοντέλα 4WD.

Ωστόσο ο κατάλληλος χρόνος για την περιστροφή των ελαστικών μπορεί να ποικίλλει ανάλογα με τον τρόπο της οδήγησης και τις συνθήκες στους δρόμους που οδηγείται το αυτοκίνητο.

Ευθυγράμμιση και ζυγοστάθμιση:

Εάν το αυτοκίνητο τραβάει προς οποιαδήποτε πλευρά, σε ευθύ ομαλό δρόμο, ή εάν διαπιστώσετε ανομοιόμορφη και αφύσικη φθορά των ελαστικό, μπορεί να υπάρχει ανάγκη για ευθυγράμμιση.

Εάν το τιμόνι ή το κάθισμα έχει δονήσεις σε φυσιολογικές ταχύτητες στον αυτοκινητόδρομο, μπορεί να χρειάζεται ζυγοστάθμιση.

Παρμπρίζ:

Καθαρίζετε το παρμπρίζ τακτικά. Ελέγχετε το παρμπρίζ τουλάχιστον κάθε έξι μήνες για φθορές ή άλλη ζημιά. Εάν χρειάζεται, επισκευάστε το παρμπρίζ σε ειδικό κατάστημα επισκευής.

Λεπίδες καθαριστήρων*:

Εάν δεν λειτουργούν σωστά, ελέγξτε για τυχόν σπασίματα και φθορές.

Στο εσωτερικό του αυτοκινήτου

Τα παρακάτω μέρη του αυτοκινήτου πρέπει να ελέγχονται συχνότερα, κάθε φορά που κάνετε συντήρηση ή καθαρίζετε το αυτοκίνητο.

Πεντάλ γκαζιού:

Ελέγξτε την ομαλή λειτουργία του πεντάλ και βεβαιωθείτε ότι δεν μαγκώνει ή δεν απαιτεί υπερβολική πίεση. Κρατήστε τα πατάκια μακριά από το πεντάλ.

Πεντάλ φρένου*:

Ελέγξτε την ομαλή λειτουργία του πεντάλ και βεβαιωθείτε ότι έχει την κατάλληλη απόσταση από κάτω του όταν το πατάτε τελείως. Ελέγξτε την λειτουργία του σεβρόφρενου. Κρατήστε τα πατάκια μακριά από το πεντάλ.

Χειρόφρενο*:

Ελέγξτε ότι ο μοχλός έχει την κατάλληλη απόσταση διαδρομής.

Ζώνες ασφαλείας:

Ελέγξτε όλα τα εξαρτήματα των ζωνών ασφαλείας (π.χ. πόρπες, ρυθμιστές, καρούλι μαζέματος) για την κανονική και σωστή λειτουργία καθώς και την ασφαλή τοποθέτησή τους. Ελέγχετε τον ιμάντα της ζώνης για κοψίματα, φθορές και ξεφτίσματα.

Βολάν τιμονιού:

Ελέγξτε για τυχόν αλλαγές στην συμπεριφορά του τιμονιού όπως μεγαλύτερος τζόγος, σκληρό τιμόνι, παράξενοι θόρυβοι κλπ.

Προειδοποιητικά φώτα και βομβητές:

Βεβαιωθείτε ότι όλα τα προειδοποιητικά φώτα και οι βομβητές λειτουργούν κανονικά.

Αντιθαμβωτικό παρμπρίζ: Ελέγξτε εάν ο αέρας βγαίνει από τις εξόδους σωστά όταν λειτουργείτε το καλοριφέρ ή το air conditioner.

Καθαριστήρας και πλυστικό παρμπρίζ*:

Ελέγξτε ότι οι καθαριστήρες και το πλυστικό λειτουργούν κανονικά και οι καθαριστήρες δεν κολλάνε.

Κάτω από το καπό και κάτω από το αυτοκίνητο

Τα παρακάτω μέρη του αυτοκινήτου πρέπει να ελέγχονται περιοδικά, κάθε φορά που αλλάζετε λάδι μηχανής ή βάζετε καύσιμα.

Μπαταρία*:

Ελέγξτε την στάθμη του υγρού σε κάθε κελί. Θα πρέπει να είναι ανάμεσα στην UPPER (επάνω) και LOWER (κάτω) στάθμη. Τα αυτοκίνητα που λειτουργούν σε υψηλές θερμοκρασίες ή κάτω από δύσκολες συνθήκες οδήγησης χρειάζονται έλεγχο της στάθμης του υγρού συχνά.

Στάθμη υγρών φρένων*:

Βεβαιωθείτε ότι η στάθμη των υγρών των φρένων βρίσκεται μεταξύ των θέσεων «MAX» και «MIN» στο ρεζερβουάρ.

Στάθμη υγρών συμπλέκτη*:

Βεβαιωθείτε ότι η στάθμη των υγρών του συμπλέκτη βρίσκεται μεταξύ των θέσεων «MAX» και «MIN» στο ρεζερβουάρ.

Στάθμη ψυκτικού υγρού κινητήρα*:

Όταν ο κινητήρας είναι κρύος ελέγξτε την στάθμη του ψυκτικού υγρού.

Ιμάντες κινητήρα*:

Βεβαιωθείτε ότι οι ιμάντες δεν είναι ξεροί, φθαρμένοι, ραγισμένοι ή λιπαροί.

Στάθμη λαδιού κινητήρα*:

Αφού παρκάρετε το αυτοκίνητο σε επίπεδο έδαφος και σβήσετε τον κινητήρα, ελέγξτε την στάθμη του λαδιού στην βυθομετρική ράβδο.

Διαρροές υγρών:

Ελέγξτε κάτω από το αυτοκίνητο για διαρροές καυσίμου, λαδιού, νερού ή άλλου υγρού, αφού το αυτοκίνητο έχει μείνει παρκαρισμένο για λίγο. Είναι φυσιολογικό να στάζει νερό από το air conditioner μετά την χρήση του. Εάν παρατηρήσετε οποιαδήποτε διαρροή ή είναι φανερά αέρια καυσίμου, ελέγξτε για την αιτία και διορθώστε την αμέσως.

Υγρό πλυστικού καθαριστήρων*:

Ελέγξτε εάν υπάρχει αρκετό υγρό μέσα στο ρεζερβουάρ.

ΠΡΟΦΥΛΑΞΕΙΣ ΣΥΝΤΗΡΗΣΗΣ

Όταν κάνετε οποιονδήποτε έλεγχο ή εργασία συντήρησης στο αυτοκίνητό σας, θα πρέπει να προσέχετε ώστε να αποφύγετε τον κατά λάθος σοβαρό τραυματισμό σας ή την πρόκληση ζημιάς στο αυτοκίνητο. Οι παρακάτω είναι γενικές προφυλάξεις οι οποίες θα πρέπει να ακολουθούνται με προσοχή.

ΠΡΟΕΙΔΟΠΟΙΗΣΗ

- **Παρκάρετε το αυτοκίνητο σε επίπεδο έδαφος, βάλτε το χειρόφρενο και τακάρετε τους τροχούς για να μην μπορεί να κινηθεί το αυτοκίνητο. Βάλτε το μοχλό ταχυτήτων στην θέση N (νεκρά).**
- **Βεβαιωθείτε ότι ο διακόπτης της μίζας είναι στην θέση OFF ή LOCK όταν κάνετε οποιαδήποτε αντικατάσταση ή επισκευή.**
- **Μην δουλεύετε κάτω από το καπό όταν ο κινητήρας είναι ζεστός. Σβήστε τον κινητήρα και περιμένετε έως ότου κρυώσει.**
- **Εάν πρέπει να δουλέψετε όσο λειτουργεί ο κινητήρας, κρατήστε τα χέρια σας, τα ρούχα σας, τα μαλλιά σας και τα εργαλεία μακριά από τα βεντιλατέρ που κινούνται, τους ιμάντες και τα άλλα κινούμενα μέρη.**
- **Συνιστάται να βγάζετε την γραβάτα σας και τα κοσμήματά σας όπως δαχτυλίδια, ρολόγια κλπ. πριν δουλέψετε στο αυτοκίνητο.**
- **Εάν πρέπει να βάλετε μπροστά τον κινητήρα σε κλειστό χώρο όπως γκαράζ, βεβαιωθείτε ότι υπάρχει αρκετός εξαερισμός για τα καυσαέρια της εξάτμισης.**
- **ΠΟΤΕ ΜΗΝ ΜΠΑΙΝΕΤΕ ΚΑΤΩ ΑΠΟ ΤΟ ΑΥΤΟΚΙΝΗΤΟ ΟΤΑΝ ΑΥΤΟ ΣΤΗΡΙΖΕΤΑΙ ΣΤΟΝ ΓΡΥΛΟ.**
- **Κρατήστε τα εύφλεκτα υλικά, τις φλόγες και τους σπινθήρες μακριά από το καύσιμο και την μπαταρία.**
- **Ποτέ μην συνδέετε ή αποσυνδέετε είτε την μπαταρία ή οποιοδήποτε άλλο ηλεκτρονικό εξάρτημα όταν ο διακόπτης της μίζας είναι ανοικτός (θέση ON).**
- **Στα βενζινοκίνητα μοντέλα με πολυκάναλο σύστημα έγχυσης (MFI), το φίλτρο καυσίμου ή οι σωληνώσεις καυσίμου, θα πρέπει να συντηρούνται από εξουσιοδοτημένο συνεργείο της Nissan καθώς οι σωληνώσεις είναι υπό υψηλή πίεσης ακόμη και όταν ο κινητήρας είναι σβηστός.**
- **Το αυτοκίνητό σας είναι εξοπλισμένο με ένα αυτόματο βεντιλατέρ κινητήρα. Μπορεί να ξεκινήσει οποιαδήποτε στιγμή χωρίς προειδοποίηση, ακόμη και εάν ο διακόπτης της μίζας είναι στην θέση OFF και ο κινητήρας δεν λειτουργεί. Για να αποφύγετε τραυματισμό, να αποσυνδέετε πάντα τον αρνητικό πόλο της μπαταρίας πριν δουλέψετε κοντά στο βεντιλατέρ.**

- **Φοράτε πάντα προστατευτικά ματιών όταν δουλεύετε πάνω στο αυτοκίνητό σας.**
- **Ποτέ μην αφήνετε τα φις των καλωδιώσεων του κινητήρα ή του κιβωτίου ταχυτήτων αποσυνδεμένα όταν ο διακόπτης της μίζας είναι στην θέση ON.**
- **Αποφύγετε την απευθείας επαφή με το χρησιμοποιημένο λάδι κινητήρα και το αντιψυκτικό. Τα λάθος πεταμένα λάδια κινητήρα και / ή άλλα υγρά του αυτοκινήτου μπορεί να βλάψουν το περιβάλλον. Πρέπει πάντα να ακολουθείτε τους τοπικούς κανονισμούς για την διάθεση των υγρών του αυτοκινήτου.**

NISSAN Blue Citizenship

Τα λάθος πεταμένα λάδια του κινητήρα και / ή άλλα υγρά του αυτοκινήτου μπορεί να μολύνουν το περιβάλλον. Να συμμορφώνεστε πάντα με τους τοπικούς κανονισμούς για την διάθεση των υγρών του αυτοκινήτου.

Το κεφάλαιο αυτό σας δίνει οδηγίες που αφορούν τις εργασίες εκείνες που είναι εύκολο για έναν ιδιοκτήτη να κάνει.

Θα πρέπει να γνωρίζετε ότι η ελλιπής ή λανθασμένη συντήρηση μπορεί να έχει σαν αποτέλεσμα δυσκολίες στην λειτουργία του αυτοκινήτου ή υπερβολική εκπομπή καυσαερίων και μπορεί να επηρεάσει την κάλυψή σας από την εγγύηση. **Εάν έχετε οποιαδήποτε αμφιβολία σχετικά με κάποια εργασία συντήρησης, αποτανθείτε στο εξουσιοδοτημένο συνεργείο NISSAN ή σε εξειδικευμένο συνεργείο**.

ΣΗΜΕΙΑ ΕΛΕΓΧΟΥ ΣΤΟΝ ΧΩΡΟ ΤΟΥ ΚΙΝΗΤΗΡΑ

Για μία ανασκόπηση του χώρου του κινητήρα, δείτε το κεφάλαιο «0. Πίνακας περιεχομένων με εικόνες».

ΣΥΣΤΗΜΑ ΨΥΞΗΣ ΚΙΝΗΤΗΡΑ

ΠΡΟΕΙΔΟΠΟΙΗΣΗ

- **Ποτέ μην αφαιρείτε την τάπα του ψυγείου όταν ο κινητήρας είναι ζεστός. Το ζεστό υπό υψηλή πίεση ψυκτικό υγρό που θα διαφύγει από το ψυγείο μπορεί να προκαλέσει σοβαρά εγκαύματα. Περιμένετε έως ότου κρυώσουν ο κινητήρας και το ψυγείο. Δείτε τις προφυλάξεις στο «Υπερθέρμανση του κινητήρα» του κεφαλαίου «5. Σε περίπτωση ανάγκης».**
- **Το ψυκτικό υγρό είναι δηλητηριώδες και θα πρέπει να φυλάσσεται σε ειδικά δοχεία με ειδική ετικέτα, μακριά από παιδιά.**
- **Εάν σβήσατε τον κινητήρα σύντομα ενώ ήταν ζεστός, το βεντιλατέρ μπορεί να συνεχίσει να λειτουργεί για περίπου 10 λεπτά για να ψύξει τα εξαρτήματα του χώρου του κινητήρα. Όταν λειτουργεί το βεντιλατέρ, βεβαιωθείτε ότι δεν θα πιαστούν σε αυτό τα χέρια σας ή κάποιο αντικείμενο.**

Το σύστημα ψύξης του κινητήρα είναι γεμισμένο από το εργοστάσιο με υψηλής ποιότητας και μακράς διαρκείας μείγμα ψυκτικού κατάλληλο για όλο τον χρόνο. Το υψηλής ποιότητας ψυκτικό κινητήρα περιέχει τα κατάλληλα διαλύματα που είναι αποτελεσματικά κατά σκουριάς και αντιψυκτικά. Για τον λόγο αυτό δεν χρειάζεται να χρησιμοποιήσετε άλλα πρόσθετα στο σύστημα ψύξεως.

ΠΡΟΣΟΧΗ

- **Ποτέ μην χρησιμοποιείτε οποιαδήποτε πρόσθετα του συστήματος ψύξης, όπως στεγανοποιητικό ψυγείου. Τα πρόσθετα μπορεί να**

βουλώσουν το σύστημα ψύξης και να προκληθεί ζημιά στον κινητήρα, το σαζμάν και / ή το σύστημα ψύξης.

- **Όταν προσθέτετε ή αντικαθιστάτε το ψυκτικό υγρό θα πρέπει να χρησιμοποιείτε μόνο το γνήσιο αντιψυκτικό της NISSAN ή ισάξιο σε ποιότητα και στην κατάλληλη αναλογία μίξης.**
- **Η χρήση άλλων τύπων ψυκτικού υγρού κινητήρα μπορεί να κάνει ζημιά στο σύστημα ψύξης του κινητήρα.**

Χρησιμοποιήστε γνήσιο Αντιψυκτικό Nissan ή ισάξιο σε ποιότητα, προαναμεμιγμένου τύπου.

Η χρήση άλλων τύπων ψυκτικού υγρού μπορεί να προκαλέσουν ζημιά στο σύστημα ψύξεως του αυτοκινήτου σας.

Το ψυγείο είναι εξοπλισμένο με τάπα πιέσεως. Για να αποφύγετε ζημιά στο κινητήρα, χρησιμοποιήστε γνήσια τάπα ψυγείου NISSAN ή ισάξια όταν απαιτείται αντικατάσταση.

ΕΛΕΓΧΟΣ ΤΗΣ ΣΤΑΘΜΗΣ ΤΟΥ ΨΥΚΤΙΚΟΥ ΥΓΡΟΥ ΤΟΥ ΚΙΝΗΤΗΡΑ

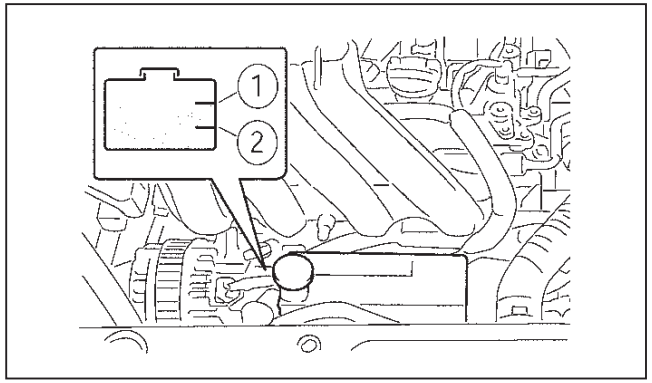

Κινητήρας βενζίνης HR16DE

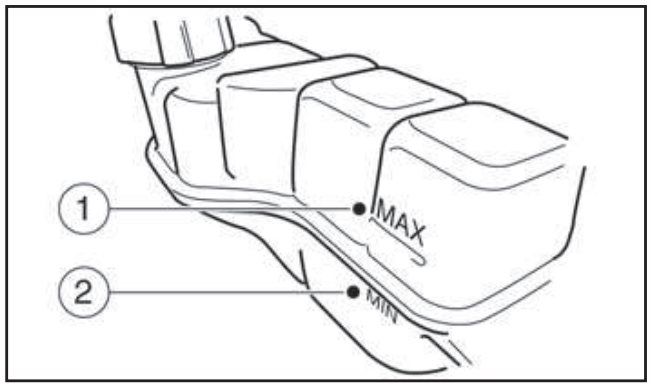

Κινητήρας βενζίνης HR2DDT

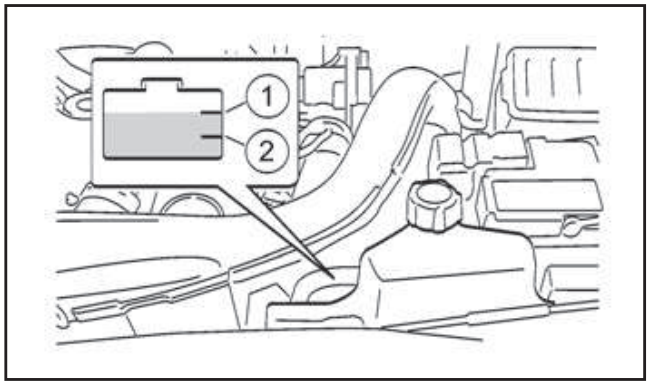

Κινητήρας πετρελαίου K9K

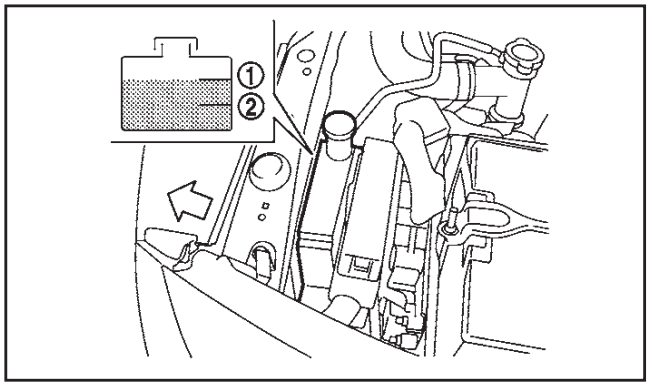

Κινητήρας βενζίνης MR16DDT

Ελέγξτε την στάθμη του ψυκτικού υγρού στο ρεζερβουάρ όταν ο κινητήρας είναι κρύος. Εάν η στάθμη του ψυκτικού υγρού είναι κάτω από την ένδειξη MIN (2) (ελάχιστο), προσθέστε ψυκτικό υγρό έως την ένδειξη MAX (1) (μέγιστο).

Εάν το ρεζερβουάρ είναι άδειο, ελέγξτε την στάθμη του ψυκτικού υγρού στο ψυγείο, **όταν ο κινητήρας είναι κρύος**. Εάν δεν υπάρχει αρκετό ψυκτικό υγρό στο ψυγείο, γεμίστε το με γνήσιο αντιψυκτικό NIS-

SAN ή ισάξιο έως το στόμιο και προσθέστε αντιψυκτικό και στο ρεζερβουάρ έως την ένδειξη MAX (1).

ΠΡΟΣΟΧΗ

Εάν το σύστημα ψύξεως απαιτεί συχνά αντιψυκτικό, ζητήστε από το εξουσιοδοτημένο συνεργείο NISSAN ή εξειδικευμένο συνεργείο να το ελέγξει.

ΑΛΛΑΓΗ ΤΟΥ ΨΥΚΤΙΚΟΥ ΥΓΡΟΥ ΤΟΥ ΚΙΝΗΤΗΡΑ

Όταν απαιτείται έλεγχος ή αντικατάσταση, η Nissan συνιστά να απευθύνεστε σε εξουσιοδοτημένο συνεργείο Nissan ή εξειδικευμένο συνεργείο.

Οι σοβαρές επισκευές στο σύστημα ψύξης θα πρέπει να γίνονται από εξουσιοδοτημένο συνεργείο Nissan ή εξειδικευμένο συνεργείο. Οι διαδικασίες συντήρησης μπορούν να βρεθούν στο κατάλληλο Service Manual της Nissan.

Η λάθος συντήρηση ή αλλαγή του ψυκτικού υγρού του κινητήρα μπορεί να έχει σαν αποτέλεσμα μειωμένη απόδοση του καλοριφέρ και υπερθέρμανση του κινητήρα.

ΠΡΟΕΙΔΟΠΟΙΗΣΗ

- **Για να αποφύγετε τον κίνδυνο εγκαυμάτων, ποτέ μην αλλάζετε το ψυκτικό υγρό όταν ο κινητήρας είναι ζεστός.**
- **Ποτέ μην αφαιρείτε την τάπα του ψυγείου ή του ρεζερβουάρ ψυκτικού όταν ο κινητήρας είναι ζεστός. Μπορεί το υγρό που βρίσκεται υπό υψηλή πίεση να εκτοξευτεί από το ψυγείο και να σας προκαλέσει σοβαρά εγκαύματα.**
- **Αποφύγετε την απευθείας επαφή του δέρματος με το χρησιμοποιημένο αντιψυκτικό. Εάν γίνει επαφή με το δέρμα, πλύνετε καλά χρησιμοποιώντας σαπούνι ή απορρυπαντικό χεριών το συντομότερο δυνατόν.**
- **Κρατήστε το ψυκτικό υγρό μακριά από παιδιά ή κατοικίδια.**

NISSAN Blue Citizenship

Το ψυκτικό υγρό θα πρέπει να πετιέται κατάλληλα. Ελέγξτε τους τοπικούς κανονισμούς.

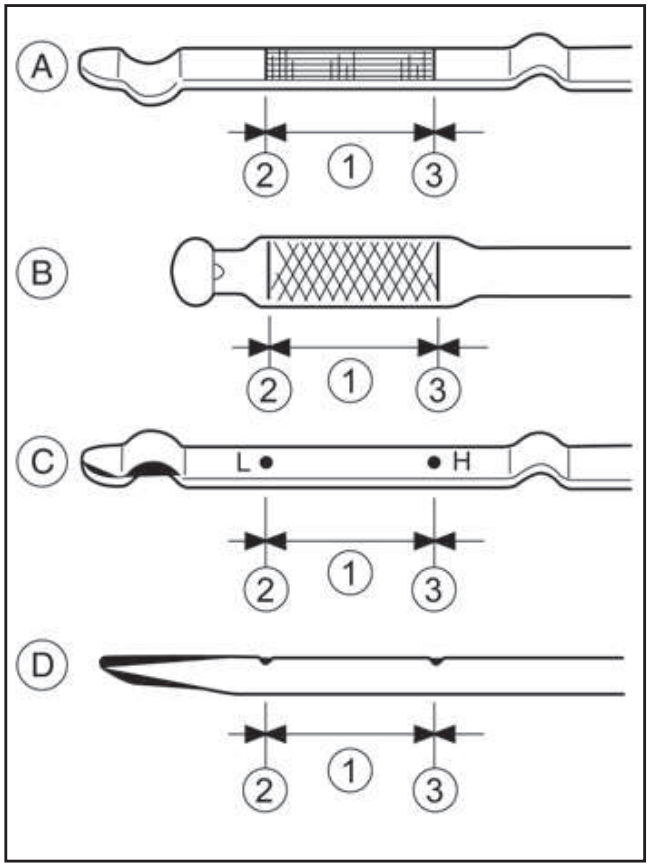

(A) Κινητήρας βενζίνης HR16DE

(B) Κινητήρας πετρελαίου K9K

(C) Κινητήρας βενζίνης MR16DDT

(D) Κινητήρας βενζίνης HRA2DDT

ΕΛΕΓΧΟΣ ΤΗΣ ΣΤΑΘΜΗΣ ΤΟΥ ΛΑΔΙΟΥ ΤΟΥ ΚΙΝΗΤΗΡΑ

ΠΡΟΣΟΧΗ

Η στάθμη του λαδιού του κινητήρα θα πρέπει να ελέγχεται τακτικά. Η λειτουργία του κινητήρα με ανεπαρκή ποσότητα λαδιού μπορεί να του προκαλέσει ζημιά η οποία δεν καλύπτεται από την εγγύηση.

1. Παρκάρετε το αυτοκίνητο σε επίπεδη επιφάνεια και βάλτε το χειρόφρενο.
2. Βάλτε τον κινητήρα να δουλέψει. Εάν είναι κρύος, αφήστε τον κινητήρα να δουλέψει στο ρελαντί έως ότου φτάσει την κανονική θερμοκρασία λειτουργίας (περίπου 5 λεπτά).
3. Σβήστε τον κινητήρα.
4. Περιμένετε για τουλάχιστον 10 λεπτά έως ότου το λάδι επιστρέψει στο κάρτερ.
5. Βγάλτε την βυθομετρική ράβδο και σκουπίστε την.
6. Βάλτε την πάλι στην θέση της.
7. Βγάλτε την βυθομετρική ράβδο ξανά και ελέγξτε την στάθμη του λαδιού. Θα πρέπει να είναι ανάμεσα στην κανονική περιοχή (1).
8. Εάν η στάθμη του λαδιού είναι κάτω από την ένδειξη (2), βγάλτε την τάπα γεμίσματος λαδιού και προσθέστε το συνιστώμενο λάδι από το άνοιγμα. Μην γεμίζετε πολύ (3).

   Όταν γεμίζετε με λάδι κινητήρα, μην βγάζετε την βυθομετρική ράβδο.
9. Ελέγξτε πάλι την στάθμη του λαδιού με την βυθομετρική ράβδο.

   Είναι φυσιολογικό να προσθέτετε λάδι ανάμεσα στα διαστήματα συντήρησης ή στην διάρκεια της περιόδου στρωσίματος, ανάλογα με την σκληρότητα των συνθηκών οδήγησης.

ΑΛΛΑΓΗ ΤΟΥ ΛΑΔΙΟΥ ΚΑΙ ΤΟΥ ΦΙΛΤΡΟΥ ΛΑΔΙΟΥ ΤΟΥ ΚΙΝΗΤΗΡΑ

ΠΡΟΕΙΔΟΠΟΙΗΣΗ

NISSAN Blue Citizenship

- **Δεν θα πρέπει να χύνετε το χρησιμοποιημένο λάδι στο έδαφος, σε κανάλια, ποτάμια κλπ. Θα πρέπει να το πετάτε σε ειδικά για αυτόν τον σκοπό βαρέλια. Σας συνιστούμε να κάνετε τις αλλαγές λαδιών σε εξουσιοδοτημένο συνεργείο NISSAN.**
- **Επειδή το λάδι κινητήρα είναι ζεστό, προσέχετε να μην καείτε.**
- **Η παρατεταμένη και επαναλαμβανόμενη επαφή με τα χρησιμοποιημένα λάδια του κινητήρα, μπορεί να προκαλέσει καρκίνο του δέρματος.**
- **Προσπαθήστε να αποφύγετε την επαφή των χρησιμοποιημένων λαδιών με το δέρμα. Μετά την επαφή με το δέρμα, πλύνετε προσεκτικά με σαπούνι ή απορρυπαντικό χεριών όσο το δυνατόν συντομότερα.**
- **Κρατήστε τα χρησιμοποιημένα λάδια σε δοχεία με ένδειξη και μακριά από τα παιδιά.**

1. Παρκάρετε το αυτοκίνητο σε επίπεδο έδαφος και βάλτε το χειρόφρενο.
2. Βάλτε τον κινητήρα μπροστά. Εάν είναι κρύος, αφήστε τον να δουλέψει έως ότου φτάσει την κανονική θερμοκρασία λειτουργίας (περίπου 5 λεπτά).
3. Σβήστε τον κινητήρα.
4. Περιμένετε για τουλάχιστον 10 λεπτά ώστε να επιστρέψει το λάδι στο κάρτερ.
5. Σηκώστε το αυτοκίνητο και στηρίξτε το χρησιμοποιώντας κατάλληλο γρύλο δαπέδου και στηρίγματα ασφαλείας.
   - Τοποθετήστε τα στηρίγματα ασφαλείας κάτω από το αυτοκίνητο στα σημεία ανύψωσης.
   - Στην βάση του γρύλου θα πρέπει να προσαρτηθεί κατάλληλος αντάπτορας.
6. Βγάλτε το πλαστικό κάτω κάλυμμα του χώρου του κινητήρα (όπου υπάρχει), βγάζοντας τις βίδες και τα πλαστικά κλιπ.
7. Ανοίξτε το καπό.

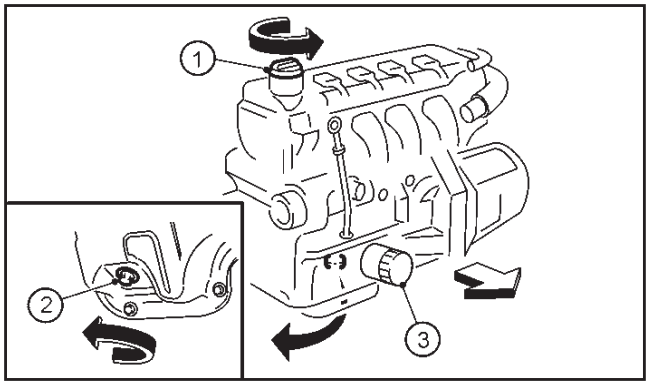

HR16DE

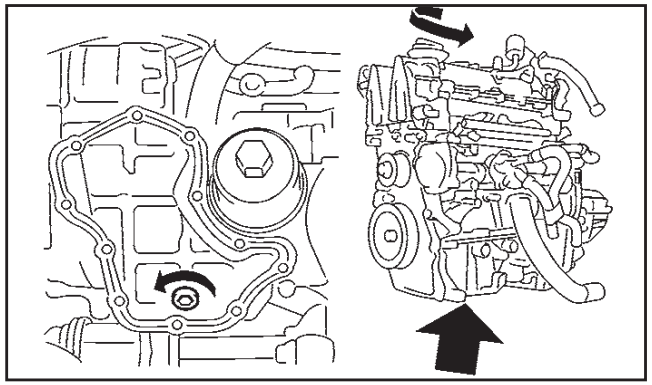

HRA2DDT

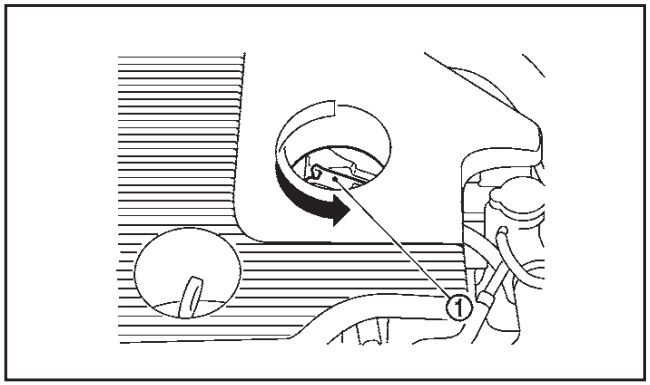

MR16DDT

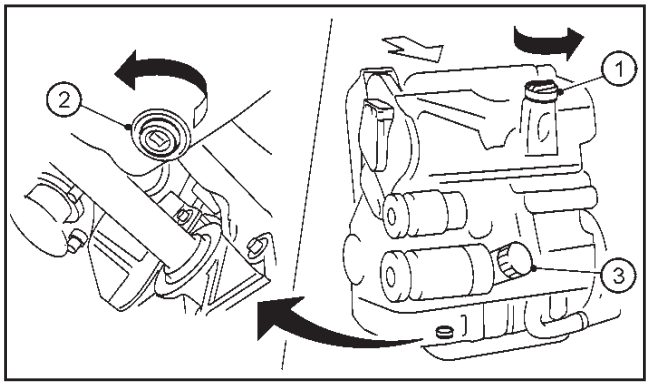

K9K

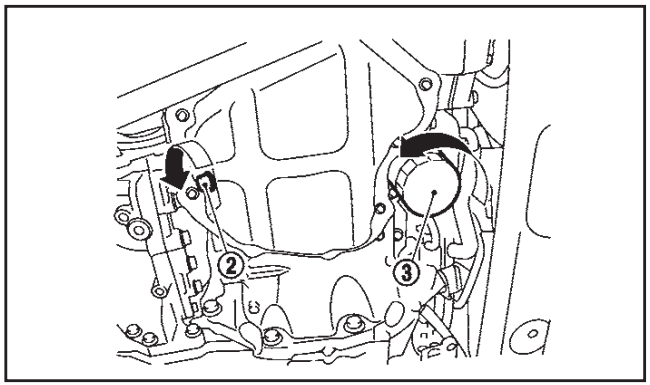

MR16DDT

(1) Τάπα λαδιού

(2) Τάπα αποστράγγισης

(3) Φίλτρο λαδιού

Λάδι κινητήρα και φίλτρο

1. Τοποθετήστε ένα μεγάλο ειδικό δοχείο στραγγίσματος κάτω από την τάπα αποστράγγισης.
2. Βγάλτε την τάπα αποστράγγισης με ένα κλειδί.
3. Βγάλτε την τάπα γεμίσματος λαδιού και στραγγίστε το λάδι τελείως.

   Εάν πρέπει να αλλαχτεί και το φίλτρο του λαδιού, βγάλτε το και αντικαταστήστε το τώρα και ακολουθήστε από το βήμα 4 και μετά.

   Εάν αλλάζετε λάδι κινητήρα μόνο, ακολουθήστε το βήμα 9 και μετά.
4. Χαλαρώστε το φίλτρο λαδιού με ένα κλειδί φίλτρου λαδιού.
5. Βγάλτε το φίλτρο λαδιού γυρίζοντάς το με το χέρι.
6. Καθαρίστε την επιφάνεια τοποθέτησης του φίλτρου λαδιού με ένα καθαρό πανί.

   Βεβαιωθείτε ότι αφαιρέσατε την παλιά φλάντζα που απομένει πάνω στην επιφάνεια στερέωσης.
7. Βάλτε καινούργιο λάδι κινητήρα πάνω στην φλάντζα του καινούργιου φίλτρου λαδιού.
8. Βιδώστε το φίλτρο λαδιού έως ότου νοιώσετε ελαφριά αντίσταση, στην συνέχεια σφίξτε κατά 2/3 της στροφής για να το ασφαλίσετε.

   Δύναμη σφιξίματος φίλτρου λαδιού μηχανής:
   HR16DE ή MR16DDT
   17.7 N.m (1.8 κιλά)
   K9K
   14 Nm (1.4 κιλά)
   HRA2DDT
   25 Nm (2.6 κιλά)
9. Καθαρίστε και τοποθετήστε ξανά την τάπα αποστράγγισης και μία καινούργια ροδέλα. Σφίξτε την τάπα αποστράγγισης με ένα κλειδί. Μην χρησιμοποιείτε υπερβολική δύναμη.

   Δύναμη σφιξίματος τάπας αποστράγγισης:
   HR16DE, HRA2DDT ή MR16DDT
   34 N.m (3.5 κιλά)
   K9K
   20 Nm (2.0 κιλά)
10. Γεμίστε ξανά τον κινητήρα με το συνιστώμενο λάδι. Για περισσότερες πληροφορίες σχετικά με την ποσότητα λαδιού, δείτε το κεφάλαιο «9. Τεχνικές πληροφορίες».

    Όταν γεμίζετε με λάδι κινητήρα, μην βγάζετε την βυθομετρική ράβδο.
11. Τοποθετήστε καλά την τάπα γεμίσματος λαδιού.
12. Βάλτε μπροστά τον κινητήρα.
13. Ελέγξτε για διαρροές γύρω από την τάπα αποστράγγισης. Διορθώστε εάν χρειάζεται.

    Πετάξτε το χρησιμοποιημένο λάδι με τον σωστό τρόπο. Ελέγξτε τους τοπικούς κανονισμούς.
14. Σβήστε τον κινητήρα.
15. Ελέγξτε την στάθμη του λαδιού με την σωστή διαδικασία. (Δείτε το «Έλεγχος στάθμης λαδιού κινητήρα» πιο πριν).
16. Τοποθετήστε το πλαστικό κάτω κάλυμμα του κινητήρα (όπου υπάρχει).
17. Χαμηλώστε το αυτοκίνητο προσεκτικά στο έδαφος.
18. Κλείστε το καπό.

ΠΡΟΣΤΑΣΙΑ ΤΟΥ ΠΕΡΙΒΑΛΛΟΝΤΟΣ

NISSAN Blue Citizenship

Είναι παράνομο να μολύνετε υπονόμους, πηγές νερού και το έδαφος. Χρησιμοποιείτε εξουσιοδοτημένες μονάδες συλλογής απορριμμάτων, συμπεριλαμβανομένων δημοσίων εγκαταστάσεων και συνεργείων που παρέχουν εγκαταστάσεις για την απόρριψη χρησιμοποιημένου λαδιού και χρησιμοποιημένων φίλτρων λαδιού. Εάν έχετε αμφιβολία, αποτανθείτε στις τοπικές αρχές για συμβουλές για την απόρριψη.

Οι κανονισμοί που αφορούν στην μόλυνση του περιβάλλοντος μπορεί να διαφέρουν από χώρα σε χώρα.

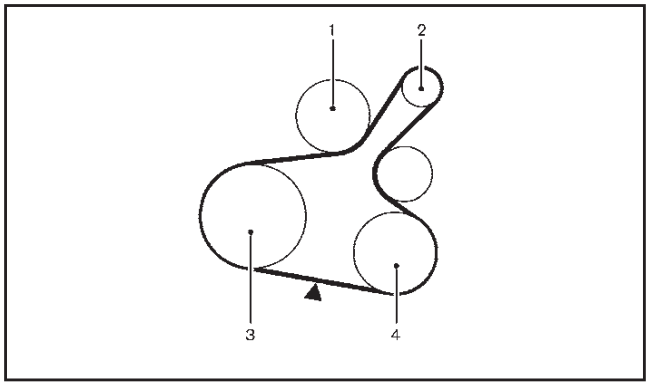

Κινητήρας HR16DE

1. Αντλία νερού
2. Δυναμό
3. Τροχαλία στροφάλου
4. Κομπρεσέρ air conditioner (όπου υπάρχει)

▼: Σημείο ελέγχου τάσης

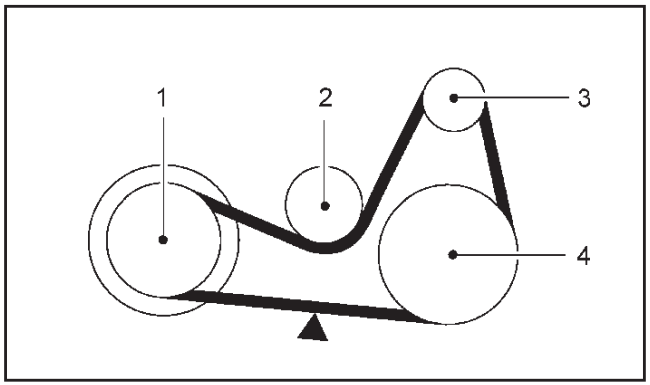

Κινητήρας K9K

1. Τροχαλία στροφάλου
2. Αυτόματος εντατήρας ιμάντα
3. Δυναμό
4. Κομπρεσέρ air conditioner

▼: Σημείο ελέγχου τάσης

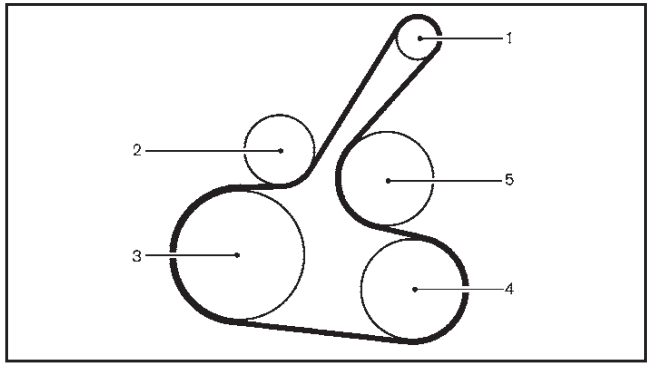

Κινητήρας MR16DDT

1. Δυναμό
2. Αυτόματος εντατήρας ιμάντα
3. Τροχαλία στροφάλου
4. Κομπρεσέρ air conditioner
5. Αντλία νερού

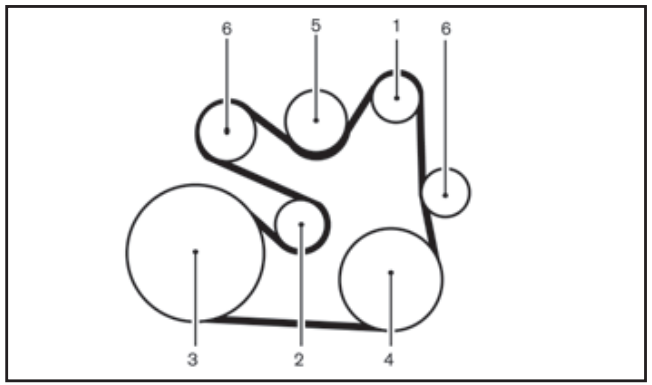

Κινητήρας HRA2DDT

1. Δυναμό
2. Αυτόματος εντατήρας ιμάντα
3. Τροχαλία στροφάλου
4. Κομπρεσέρ air conditioner
5. Αντλία νερού
6. Τεμπέλης ιμάντα

ΠΡΟΕΙΔΟΠΟΙΗΣΗ

Βεβαιωθείτε ότι ο διακόπτης της μίζας είναι στην θέση OFF.

Ελέγξτε οπτικά τον κάθε ιμάντα για ενδείξεις ασυνήθιστης φθοράς, κοψίματα, ξηρότητα ή χαλαρότητα. Ελέγχετε τακτικά την κατάσταση του ιμάντα και την τάση του. Εάν ο ιμάντας είναι σε κακή κατάσταση ή χαλαρός ζητήστε από το εξουσιοδοτημένο συνεργείο της NISSAN ή εξειδικευμένο συνεργείο να τον αντικαταστήσει ή να τον ρυθμίσει.

ΜΠΟΥΖΙ

ΠΡΟΕΙΔΟΠΟΙΗΣΗ

Βεβαιωθείτε ότι ο κινητήρας είναι σβηστός, ο διακόπτης της μίζας είναι στην θέση OFF και το χειρόφρενο έχει δέσει καλά.

Αντικαταστήστε τα μπουζί σύμφωνα με το πρόγραμμα συντήρησης που σας δίνεται στο ξεχωριστό Βιβλίο Εγγύησης και Αρχείο Συντήρησης.

Εάν χρειάζεται αντικατάσταση αποτανθείτε στο εξουσιοδοτημένο συνεργείο NISSAN ή σε εξειδικευμένο συνεργείο.

ΜΠΟΥΖΙ ΜΕ ΠΛΑΤΙΝΕΝΙΑ ΑΚΙΔΑ (μοντέλο με κινητήρα HR16DE ή HRA2DDT)

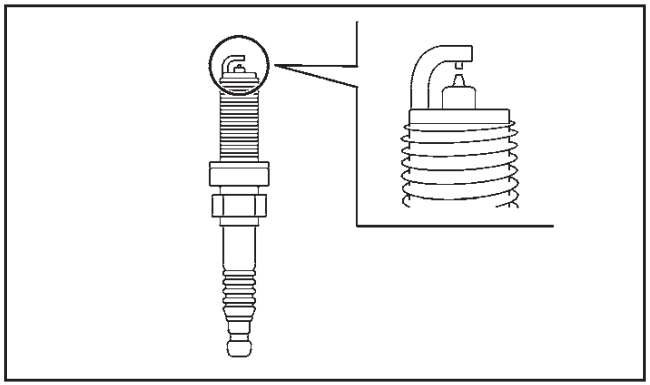

Τα μπουζί με πλατινένια ακίδα δεν χρειάζονται αντικατάσταση τόσο συχνά όσο τα μπουζί συμβατικού τύπου. Αυτά τα μπουζί είναι σχεδιασμένα να κρατάνε πολύ περισσότερο από ότι τα μπουζί συμβατικού τύπου.

ΠΡΟΣΟΧΗ

- **Μην χρησιμοποιείτε πάλι τα μπουζί με πλατινένια ακίδα καθαρίζοντάς τα ή ρυθμίζοντας το διάκενο.**
- **Αντικαθιστάτε πάντα με τα συνιστώμενα μπουζί με πλατινένια ακίδα.**

ΜΠΟΥΖΙ ΜΕ ΑΚΙΔΑ ΙΡΙΔΙΟΥ (μοντέλο με κινητήρα MR16DDT)

Τα μπουζί με ακίδα ιριδίου δεν χρειάζονται αντικατάσταση τόσο τακτικά όσο τα συμβατικά μπουζί. Αυτά τα μπουζί είναι σχεδιασμένα να διαρκούν πολύ περισσότερο από τα μπουζί συμβατικού τύπου.

ΠΡΟΣΟΧΗ

- **Μην χρησιμοποιείτε πάλι τα μπουζί με ακίδα ιριδίου καθαρίζοντάς τα ή ρυθμίζοντας το διάκενο.**
- **Αντικαθιστάτε πάντα τα μπουζί με τα συνιστώμενα μπουζί με ακίδα ιριδίου.**

ΦΙΛΤΡΟ ΚΑΥΣΙΜΟΥ (μοντέλα με κινητήρα πετρελαίου)

Στραγγίξτε το νερό από το φίλτρο καυσίμου σύμφωνα με τα διαστήματα συντήρησης που εμφανίζονται στο ξεχωριστό Βιβλίο Εγγύησης και Αρχείο Συντήρησης.

Επισκεφθείτε ένα Εξουσιοδοτημένο Συνεργείο Nissan ή εξειδικευμένο συνεργείο:

- Για να κάνετε την αποστράγγιση του νερού.
- Όταν το προειδοποιητικό φως νερού στο φίλτρο καυσίμου ανάβει ή αναβοσβήνει ακανόνιστα.
- Όταν είναι απαραίτητο να αλλάξετε το φίλτρο καυσίμου.
- Για να αφαιρεθεί ο αέρας από το σύστημα καυσίμου όταν έχετε βάλει καύσιμο και το ρεζερβουάρ καυσίμου ήταν προηγουμένως άδειο.

ΕΛΕΓΧΟΣ ΤΟΥ ΧΕΙΡΟΦΡΕΝΟΥ

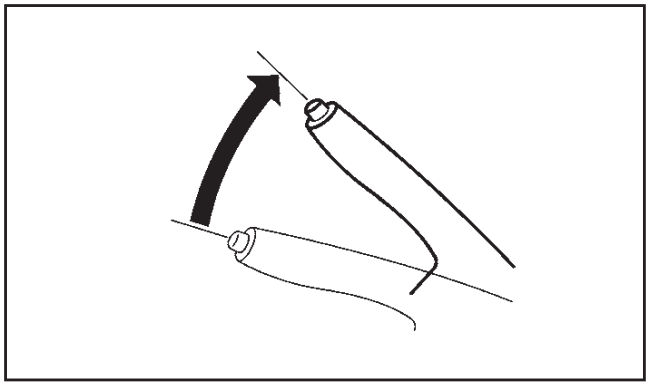

Από την θέση απελευθέρωσης, τραβήξτε τον μοχλό του χειρόφρενου επάνω αργά και σταθερά. Εάν ο αριθμός των κλικ είναι εκτός της κλίμακας που αναφέρεται, αποτανθείτε στο εξουσιοδοτημένο συνεργείο NISSAN για έλεγχο.

9 έως 10 κλικ – Δύναμη έλξης 196N (20 κιλά)

ΕΛΕΓΧΟΣ ΤΟΥ ΠΕΝΤΑΛ ΤΟΥ ΦΡΕΝΟΥ

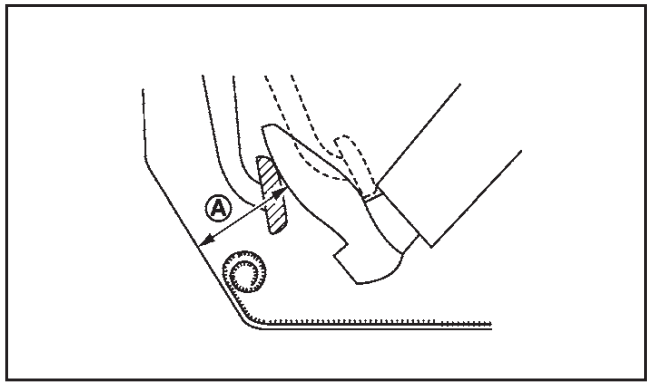

ΠΡΟΕΙΔΟΠΟΙΗΣΗ

Αποτανθείτε σε εξουσιοδοτημένο συνεργείο Nissan ή εξειδικευμένο συνεργείο για έλεγχο του συστήματος των φρένων εάν το ύψος του πεντάλ του φρένου δεν επανέρχεται στο κανονικό.

Με τον κινητήρα να λειτουργεί, ελέγξτε την απόσταση (A) ανάμεσα στην επάνω επιφάνεια του πεντάλ και την επάνω επιφάνεια του καλύμματος της τρύπας του τιμονιού. Εάν είναι εκτός της κλίμακας που αναφέρεται, αποτανθείτε σε εξουσιοδοτημένο συνεργείο Nissan ή εξειδικευμένο συνεργείο.

(A): Δύναμη πίεσης 490 N (50 κιλά)

Αριστεροτίμονο μοντέλο (LHD): 70 χιλιοστά ή περισσότερο

Δεξιοτίμονο μοντέλο (RHD): 80 χιλιοστά ή περισσότερο

Αυτορυθμιζόμενα φρένα

Το αυτοκίνητό σας είναι εξοπλισμένο με αυτορυθμιζόμενα φρένα. Τα δισκόφρενα αυτορυθμίζονται κάθε φορά που πατάτε το πεντάλ του φρένου.

Προειδοποίηση φθοράς στα τακάκια

Τα τακάκια των δίσκων στο αυτοκίνητό σας έχουν ηχητικές ενδείξεις φθοράς. Όταν το τακάκι απαιτεί αντικατάσταση, θα κάνει ένα ισχυρό οξύ θόρυβο όταν το αυτοκίνητο είναι σε κίνηση. Ο θόρυβος αυτός αρχικά θα ακουστεί μόνο όταν πατάτε το πεντάλ του φρένου. Μετά από περαιτέρω φθορά θα ακουστεί ανεξάρτητα από το αν πατάτε το πεντάλ του φρένου. Ζητήστε τον έλεγχο των φρένων αμέσως μόλις ακουστεί ο ήχος της προειδοποίησης φθοράς.

Σε ορισμένες συνθήκες οδήγησης ή κλιματικές συνθήκες, μπορεί περιστασιακά να ακουστούν διάφοροι θόρυβοι από τα φρένα. Ο περιστασιακός θόρυβος των φρένων στην διάρκεια ελαφρών έως μέτριων φρεναρισμάτων είναι φυσιολογικός και δεν επηρεάζει την λειτουργία ή την απόδοση του συστήματος των φρένων.

Θα πρέπει να ακολουθείτε τα κατάλληλα διαστήματα ελέγχου των φρένων. Για περισσότερες λεπτομέρειες δείτε το ξεχωριστό Βιβλίο Συντήρησης.

ΣΕΒΡΟΦΡΕΝΟ

Ελέγξτε την λειτουργία του σεβρόφρενου ως ακολούθως:

1. Με σβηστό τον κινητήρα, πατήστε και αφήστε το πεντάλ του φρένου αρκετές φορές. Όταν η κίνηση του πεντάλ του φρένου (διαδρομή) παραμένει η ίδια από την μία εφαρμογή του πεντάλ στην

άλλη, συνεχίστε στο επόμενο βήμα.

2. Ενώ πατάτε το πεντάλ του φρένου, βάλτε μπροστά τον κινητήρα. Το ύψος του πεντάλ θα πρέπει να πέσει λίγο.
3. Με το πεντάλ του φρένου πατημένο, σβήστε τον κινητήρα. Κρατήστε το πεντάλ πατημένο για περίπου 30 δευτερόλεπτα. Το ύψος του πεντάλ δεν θα πρέπει να αλλάξει.
4. Αφήστε τον κινητήρα να λειτουργήσει για 1 λεπτό χωρίς να πατάτε το πεντάλ του φρένου και στην συνέχεια σβήστε την. Πατήστε το πεντάλ του φρένου αρκετές φορές. Η απόσταση της διαδρομής του πεντάλ θα μειωθεί σταδιακά με κάθε πάτημα καθώς το κενό ελευθερώνεται από το σεβρόφρενο.

Εάν τα φρένα δεν λειτουργούν σωστά, ζητήστε τον έλεγχο των φρένων από το εξουσιοδοτημένο συνεργείο Nissan.

ΠΡΟΕΙΔΟΠΟΙΗΣΗ

- **Χρησιμοποιείτε μόνο καινούργιο υγρό από σφραγισμένο δοχείο. Το παλιό, χαμηλής ποιότητας ή νοθευμένο υγρό μπορεί να προκαλέσει ζημιά στο σύστημα των φρένων. Η χρήση ακατάλληλων υγρών μπορεί να προκαλέσει ζημιά στο σύστημα των φρένων και να επηρεάσει την ικανότητα φρεναρίσματος του αυτοκινήτου.**
- **Καθαρίστε την τάπα γεμίσματος πριν την βγάλετε.**
- **Το υγρό των φρένων είναι δηλητηριώδες και θα πρέπει να φυλάσσεται προσεκτικά, σε ειδικά δοχεία με ετικέτα, μακριά από τα παιδιά.**

ΠΡΟΣΟΧΗ

Μην χύνετε το υγρό των φρένων πάνω σε βαμμένες επιφάνειες γιατί θα προκληθεί ζημιά στο χρώμα. Εάν χυθεί υγρό φρένων, πλύνετε το με νερό.

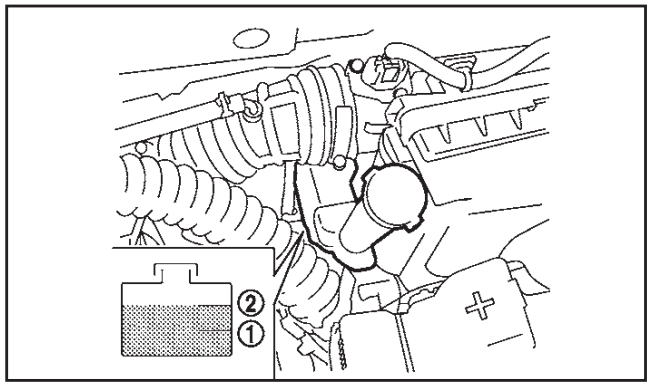

Αριστεροτίμονο μοντέλο (LHD)

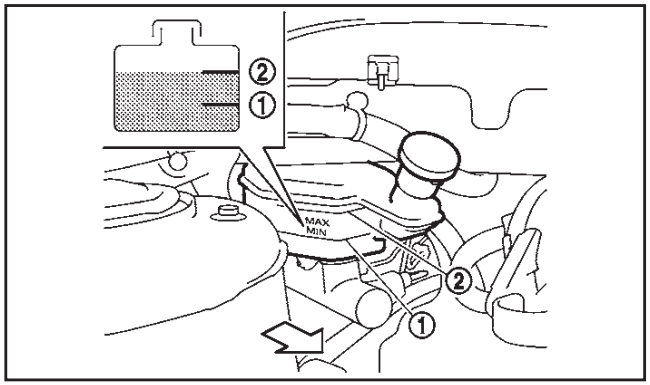

Δεξιοτίμονο μοντέλο (RHD)

Ελέγξτε την στάθμη του υγρού στο ρεζερβουάρ. Εάν το υγρό είναι ανάμεσα στην ένδειξη MIN (2) (ελάχιστο) και MAX (1) (μέγιστο) ανάβει το προειδοποιητικό φως φρένων. Προσθέστε υγρό φρένων έως την γραμμή MAX (μέγιστο). Δείτε το κεφάλαιο «9. Τεχνικές πληροφορίες», την παράγραφο «Ποσότητες, συνιστώμενα λάδια και καύσιμα» για τον συνιστώμενο τύπο υγρών φρένων.

Εάν χρειάζεται να συμπληρώνετε συχνά υγρό φρένων, το σύστημα θα πρέπει να ελεγχθεί επισταμένα από εξουσιοδοτημένο συνεργείο Nissan.

ΥΓΡΟ ΣΥΜΠΛΕΚΤΗ
(όπου υπάρχει)

ΠΡΟΕΙΔΟΠΟΙΗΣΗ

- **Χρησιμοποιείτε μόνο καινούργιο υγρό από σφραγισμένο δοχείο. Το παλιό, χαμηλής ποιότητας ή νοθευμένο υγρό μπορεί να προκαλέσει ζημιά στο σύστημα του συμπλέκτη.**
- **Καθαρίστε την τάπα γεμίσματος πριν την βγάλετε.**
- **Το υγρό του συμπλέκτη είναι δηλητηριώδες και θα πρέπει να φυλάσσεται προσεκτικά, σε ειδικά δοχεία με ετικέτα, μακριά από τα παιδιά.**

ΠΡΟΣΟΧΗ

Μην χύνετε το υγρό του συμπλέκτη πάνω σε βαμμένες επιφάνειες γιατί θα προκληθεί ζημιά στο χρώμα. Εάν χυθεί υγρό συμπλέκτη, πλύνετε το με νερό αμέσως.

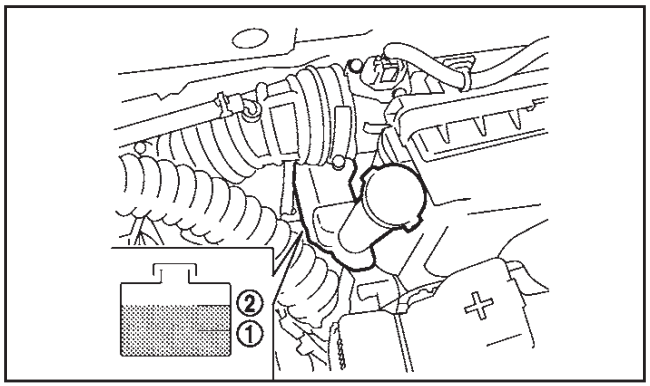

Αριστεροτίμονο μοντέλο (LHD)

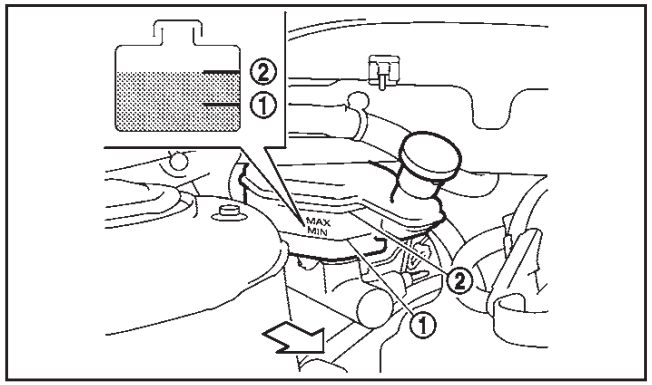

Δεξιοτίμονο μοντέλο (RHD)

Ελέγξτε την στάθμη του υγρού στο ρεζερβουάρ. Εάν το υγρό είναι κάτω από την ένδειξη MIN (2) (ελάχιστο) προσθέστε υγρό έως την ένδειξη MAX (1) (μέγιστο). Δείτε το κεφάλαιο «9. Τεχνικές πληροφορίες», την παράγραφο «Ποσότητες, συνιστώμενα λάδια και καύσιμα» για τον συνιστώμενο τύπο υγρών.

Εάν χρειάζεται να συμπληρώνετε συχνά υγρό, το σύστημα θα πρέπει να ελεγχθεί επισταμένα από εξουσιοδοτημένο συνεργείο Nissan.

ΥΓΡΟ ΑΥΤΟΜΑΤΟΥ ΚΙΒΩΤΙΟΥ ΤΑΧΥΤΗΤΩΝ (CVT)

Σας συνιστούμε όταν απαιτείται αντικατάσταση να απευθύνεστε σε εξουσιοδοτημένο συνεργείο Nissan ή εξειδικευμένο συνεργείο.

ΠΡΟΣΟΧΗ

- **Χρησιμοποιείτε μόνο υγρό Nissan CVT Fluid NS-3. Μην το αναμιγνύετε με άλλα υγρά.**
- **Η χρήση άλλου υγρού εκτός του Nissan CVT Fluid NS-3 θα προκαλέσει περιορισμό στην διάρκεια ζωής του CVT και πιθανόν ζημιά που δεν καλύπτεται από την εγγύηση.**

ΦΙΛΤΡΟ ΑΕΡΑ (όπου υπάρχει)

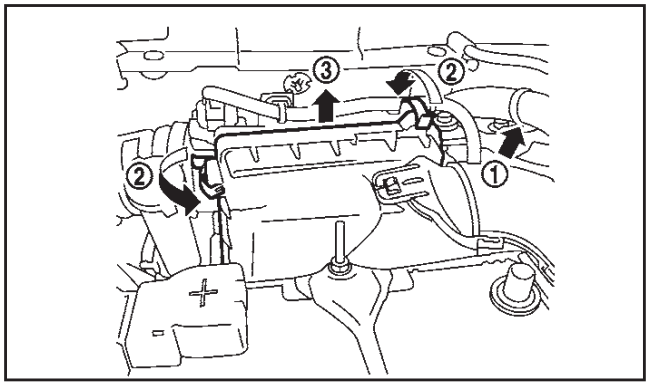

ΠΡΟΕΙΔΟΠΟΙΗΣΗ

Εάν δουλεύετε τον κινητήρα έχοντας βγάλει το φίλτρο αέρα μπορεί να προκαλέσετε εγκαύματα στον εαυτό σας και τους άλλους. Το φίλτρο αέρα δεν καθαρίζει μόνο τον αέρα αλλά, χρησιμεύει και σαν σύστημα συγκράτησης της φλόγας στην περίπτωση που ο κινητήρας κάνει σκάσιμο στην εισαγωγή. Σε περίπτωση που το αφαιρέσετε και ο κινητήρας κάνει σκασίματα στην εισαγωγή, τότε υπάρχει η πιθανότητα φωτιάς, με αποτέλεσμα να καείτε. Ποτέ μην οδηγείτε το αυτοκίνητο έχοντας βγάλει το φίλτρο αέρα. Προσέχετε όταν δουλεύετε στο αυτοκίνητο με το φίλτρο αέρα βγαλμένο.

Για να αλλάξετε το φίλτρο:

1. Τραβήξτε την χοάνη αέρα (1) επάνω για να την βγάλετε.
2. Ελευθερώστε τις ασφάλειες (2).
3. Τραβήξτε το κάλυμμα (3) προς τα εμπρός και επάνω.
4. Σκουπίστε το εσωτερικό του παπά και το κάλυμμα με υγρό πανί.
5. Τοποθετήστε το νέο φίλτρο σε σειρά αντίστροφη της αφαίρεσης του παλιού.

ΣΗΜΕΙΩΣΗ

Όταν τοποθετείτε νέο φίλτρο προσέξτε τις εγκοπές στον παπά του φίλτρου αέρα.

Το φίλτρο υγρού χάρτου δεν μπορεί να καθαριστεί και να χρησιμοποιηθεί ξανά. Το φίλτρο ξηρού χάρτου μπορεί να καθαριστεί και να ξαναχρησιμοποιηθεί. Αντικαταστήστε το φίλτρο αέρα σύμφωνα με το πρόγραμμα συντήρησης που σας δίνεται στο ξεχωριστό Βιβλίο Συντήρησης.

ΛΕΠΙΔΕΣ ΥΑΛΟΚΑΘΑΡΙΣΤΗΡΩΝ

ΛΕΠΙΔΕΣ ΥΑΛΟΚΑΘΑΡΙΣΤΗΡΩΝ ΜΠΡΟΣΤΙΝΟΥ ΠΑΡΜΠΡΙΖ

Καθάρισμα

Εάν το παρμπρίζ σας δεν είναι καθαρό μετά την χρήση του πλυστικού ή η λεπίδα του υαλοκαθαριστήρα κάνει θόρυβο όταν λειτουργεί, μπορεί να υπάρχει κερί ή άλλο υλικό στο λάστιχο του υαλοκαθαριστήρα ή το παρμπρίζ.

Καθαρίστε το εξωτερικό μέρος του παρμπρίζ με ένα διάλυμα απορρυπαντικού ή με μαλακό απολυμαντικό. Το παρμπρίζ είναι καθαρό όταν δεν σχηματίζονται μικρές φυσαλίδες καθώς το ξεβγάζετε με νερό.

Καθαρίστε τις λεπίδες χρησιμοποιώντας ένα πανί βουτηγμένο σε διάλυμα νερού ή καθαριστικού με βάση το αλκοόλ. Εάν το παρμπρίζ σας εξακολουθεί να μην καθαρίζει καλά και μετά τον καθαρισμό των λεπίδων, τότε πρέπει να τις αντικαταστήσετε.

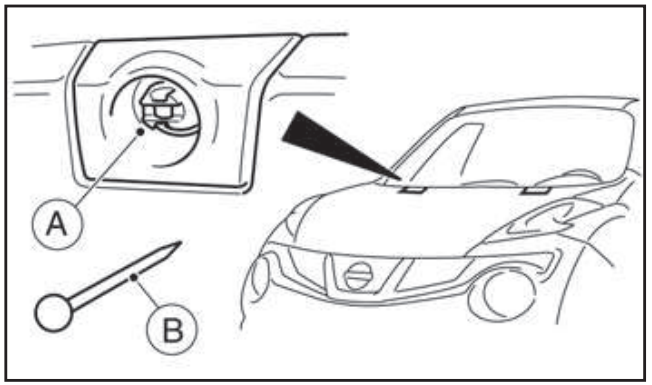

Εάν κερώσετε το καπό του αυτοκινήτου, προσέξτε να μην μπει κερί στα στόμια των ψεκαστήρων νερού

(A). Μπορεί να βουλώσουν ή να μην ψεκάζουν σωστά.

Εάν μπει κερί στους ψεκαστήρες, αφαιρέστε το με μία βελόνα ή μικρή καρφίτσα (B). Προσέχετε να μην κάνετε ζημιά στο μπεκ.

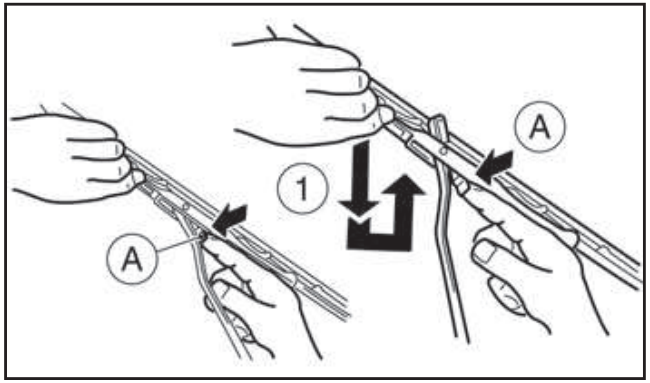

Αντικατάσταση

1. Τραβήξτε επάνω το μπράτσο του υαλοκαθαριστήρα, μακριά από το παρμπρίζ.
2. Πιέστε και κρατήστε την ασφάλεια (A) και μετά κινήστε την λεπίδα προς τα κάτω (1).
3. Βγάλτε την λεπίδα.
4. Τοποθετήστε την καινούργια λεπίδα ακολουθώντας αντίστροφα την διαδικασία αφαίρεσης.

ΠΡΟΣΟΧΗ

- **Μετά την αντικατάσταση, επαναφέρετε την λεπίδα του υαλοκαθαριστήρα στην θέση της. Σε διαφορετική περίπτωση, το μπράτσο του υαλοκαθαριστήρα μπορεί να πάθει ζημιά ή να γρατζουνίσει την βαμμένη επιφάνεια του καπό όταν ανοίξετε το καπό.**
- **Οι φθαρμένες λεπίδες υαλοκαθαριστήρα μπορεί να κάνουν ζημιά στο παρμπρίζ και να εμποδίζουν την ορατότητα του οδηγού.**

ΛΕΠΙΔΑ ΥΑΛΟΚΑΘΑΡΙΣΤΗΡΑ ΠΙΣΩ ΠΑΡΜΠΡΙΖ

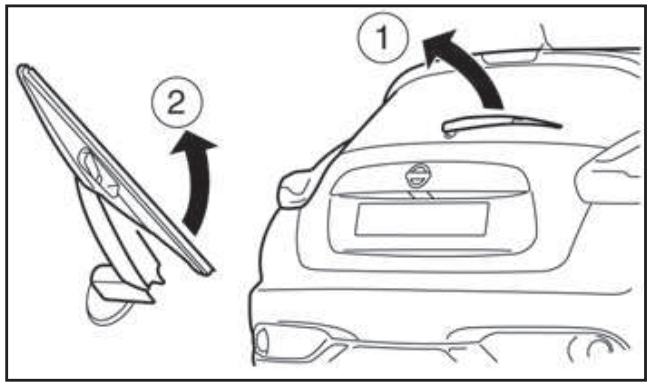

Αντικατάσταση

Αντικαταστήστε τον υαλοκαθαριστήρα εάν είναι φθαρμένος.

1. Σηκώστε επάνω το μπράτσο του καθαριστήρα, μακριά από το πίσω παρμπρίζ (1).
2. Γυρίστε την λεπίδα προς τα επάνω και βγάλτε την (2).
3. Βάλτε τη νέα λεπίδα στο μπράτσο για να κουμπώσει.
4. Επαναφέρετε τον υαλοκαθαριστήρα στην αρχική του θέση.

ΠΡΟΣΟΧΗ

Οι φθαρμένοι υαλοκαθαριστήρες μπορούν να κάνουν ζημιά στο πίσω παρμπρίζ και να εμποδίζουν την ορατότητα του οδηγού.

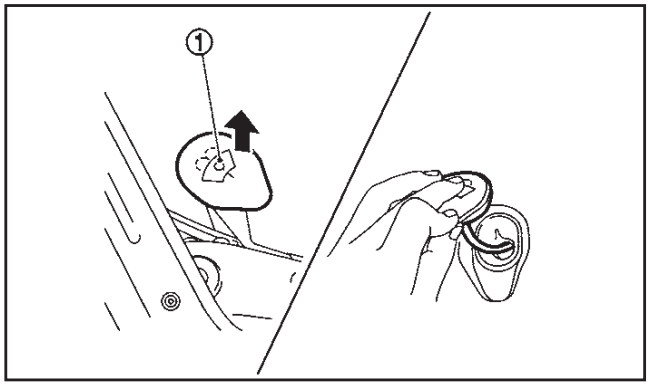

ΠΡΟΕΙΔΟΠΟΙΗΣΗ

Το αντιψυκτικό του πλυστικού του παρμπρίζ είναι δηλητηριώδης. Για τον λόγο αυτό θα πρέπει να φυλάσσεται προσεκτικά σε ειδικά δοχεία με ετικέτα, μακριά από τα παιδιά.

Για να ελέγξετε την στάθμη του υγρού, χρησιμοποιήστε το δάχτυλό σας για να ταπώσετε την κεντρική τρύπα (1) της τάπας / σωλήνα (όπως φαίνεται στην εικόνα). Κρατώντας το δάχτυλό σας πάνω στην τρύπα, βγάλτε την τάπα / σωλήνα από το ρεζερβουάρ.

Εάν δεν υπάρχει υγρό στον σωλήνα, προσθέστε υγρό στο ρεζερβουάρ.

Για καλύτερο καθάρισμα προσθέστε διάλυμα απορρυπαντικού στο νερό. Τον χειμώνα προσθέστε ειδικό αντιψυκτικό για πλυστικό παρμπρίζ. Για την αναλογία του μείγματος, ακολουθήστε τις οδηγίες του κατασκευαστή του αντιψυκτικού.

ΠΡΟΣΟΧΗ

- **Μην αντικαθιστάτε το διάλυμα για το πλυστικό του παρμπρίζ με αντιψυκτικό κινητήρα. Αυτό**

μπορεί να έχει αποτέλεσμα ζημιά στο χρώμα του αυτοκινήτου.

- **Χρησιμοποιείτε πάντα το διάλυμα για το πλυστικό του παρμπρίζ που συνιστάται από τη Nissan.**

Προειδοποιητικά σύμβολα μπαταρίας			! ΠΡΟΕΙΔΟΠΟΙΗΣΗ
1		Όχι κάπνισμα Όχι γυμνές φλόγες Όχι σπινθήρες	Ποτέ μην καπνίζετε γύρω από την μπαταρία. Ποτέ μην εκθέτετε την μπαταρία σε γυμνές φλόγες ή ηλεκτρικούς σπινθήρες.
2		Καλύψτε τα μάτια σας	Χειριστείτε την μπαταρία με προσοχή. Να φοράτε πάντα προστατευτικά γυαλιά για τα μάτια σας για την περίπτωση έκρηξης ή οξέως μπαταρίας.
3		Μακριά από παιδιά	Ποτέ μην αφήνετε παιδιά να πιάνουν την μπαταρία. Κρατήστε την μπαταρία μακριά από τα παιδιά.
4		Οξύ μπαταρίας	Μην αφήνετε το υγρό της μπαταρίας να έλθει σε επαφή με το δέρμα, τα μάτια, τα υφάσματα ή βαμμένες επιφάνειες. Μόλις πιάσετε την μπαταρία ή το κάλυμμά της, πλύνετε αμέσως προσεκτικά τα χέρια σας. Εάν το υγρό της μπαταρίας μπει στα μάτια σας, το δέρμα σας ή τα ρούχα σας, πλύνετε με άφθονο νερό αμέσως για τουλάχιστον 15 λεπτά και αναζητήστε ιατρική βοήθεια. Το υγρό της μπαταρίας είναι οξύ. Εάν το υγρό της μπαταρίας μπει στα μάτια σας ή στο δέρμα σας μπορεί να προκαλέσει απώλεια όρασης ή εγκαύματα.
5		Δείτε τις οδηγίες λειτουργίας	Πριν πιάσετε την μπαταρία, διαβάστε αυτή την οδηγία προσεκτικά για να βεβαιωθείτε για τον σωστό και ασφαλή χειρισμό.
6		Εκρηκτικό αέριο	Το αέριο Υδρογόνο το οποίο παράγεται από το υγρό της μπαταρίας είναι εκρηκτικό.

ΜΠΑΤΑΡΙΑ ΤΟΥ ΑΥΤΟΚΙΝΗΤΟΥ

- Τα αυτοκίνητα που λειτουργούν σε υψηλές θερμοκρασίες ή κάτω από δύσκολες συνθήκες απαιτούν συχνούς ελέγχους της στάθμης των υγρών της μπαταρίας.
- Διατηρήστε την επιφάνεια της μπαταρίας καθαρή και στεγνή. Εάν παρουσιαστεί σκουριά, θα πρέπει να καθαριστεί με διάλυμα μαγειρικής σόδας και νερού.
- Βεβαιωθείτε ότι οι συνδέσεις των πόλων είναι καθαρές και καλά σφιγμένες.
- Εάν δεν πρόκειται να χρησιμοποιήσετε το αυτοκίνητο για 30 ή περισσότερες ημέρες, αποσυνδέστε τον αρνητικό πόλο για να μην αδειάσει η μπαταρία.
- Εάν απαιτείται αντικατάσταση ή έλεγχος της μπαταρίας, αποτανθείτε σε εξουσιοδοτημένο συνεργείο Nissan ή εξειδικευμένο συνεργείο.

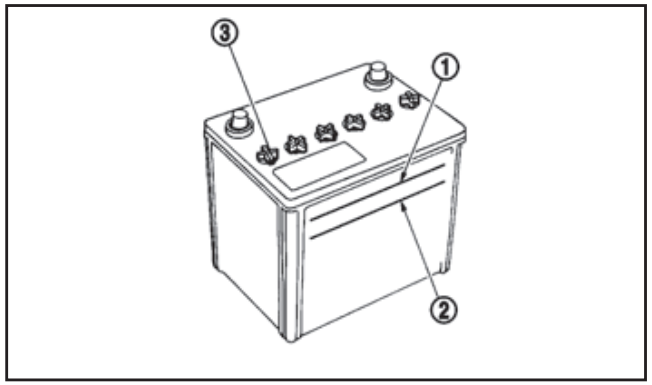

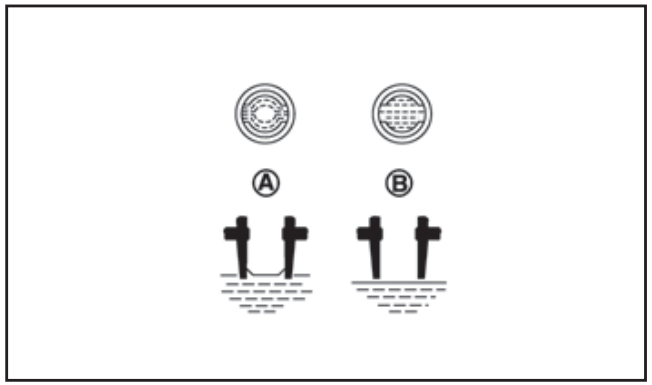

Τύπος A (όπου υπάρχει)

ΠΡΟΕΙΔΟΠΟΙΗΣΗ

Μην βάζετε σε λειτουργία το αυτοκίνητο εάν η στάθμη των υγρών της μπαταρίας είναι χαμηλή. Η χαμηλή στάθμη των υγρών της μπαταρίας μπορεί να προκαλέσει μεγαλύτερο φορτίο στην μπαταρία που μπορεί να οδηγήσει σε αύξηση της θερμοκρασία της, μείωση της διάρκειάς της και σε μερικές περιπτώσεις να οδηγήσει σε έκρηξη.

Ελέγξτε την στάθμη του υγρού σε κάθε κελί. Η στάθμη του υγρού θα πρέπει να είναι ανάμεσα στις γραμμές τις μέγιστης στάθμης (1) και τις ελάχιστης στάθμης (2).

Εάν είναι απαραίτητο να προσθέσετε υγρό, προσθέστε μόνο απιονισμένο / απεσταγμένο νερό για να φέρετε την στάθμη στην ένδειξη σε κάθε κελί. Μην γεμίζετε παραπάνω.

1. Βγάλτε τις τάπες των κελιών (3) χρησιμοποιώντας κατάλληλο εργαλείο.
2. Προσθέστε απιονισμένο / απεσταγμένο νερό έως την γραμμή μέγιστης στάθμης (1). Εάν η πλευρά της μπαταρίας δεν είναι καθαρή, ελέγξτε την στάθμη του απεσταγμένου νερού κοιτάζοντας κατευθείαν πάνω από το κελί. Η συνθήκη (A) δείχνει ότι είναι εντάξει και η συνθήκη (B) ότι χρειάζεται να προστεθεί και άλλο.

   ΠΡΟΣΟΧΗ

   Μην γεμίζετε πάνω από το κανονικό τα κελιά της μπαταρίας. Μπορεί ο υπερβολικός ηλεκτρολύτης να βγει από την μπαταρία στην διάρκεια της φόρτισης και να προκαλέσει ζημιά στο χρώμα.
3. Τοποθετήστε πάλι και σφίξτε τις τάπες των κελιών.

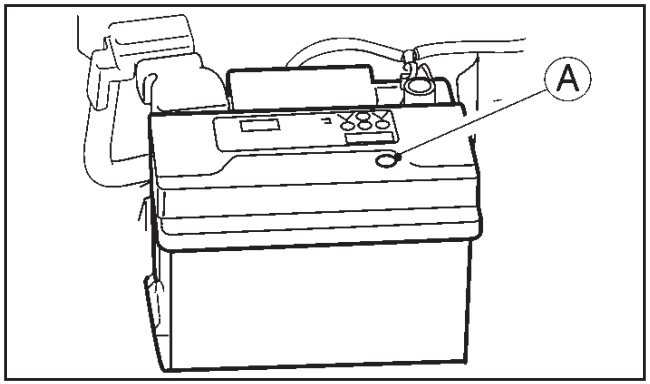

Τύπος B (όπου υπάρχει) – Μπαταρία χωρίς συντήρηση

Για την μπαταρία χωρίς συντήρηση δεν χρειάζεται να ελέγχετε την στάθμη των υγρών. Ωστόσο η Nissan συνιστά να ελέγχετε οπτικά την κατάσταση του πράσινου δείκτη (A) περιοδικά. Εάν δεν είναι ορατός, αντικαταστήστε την μπαταρία το συντομότερο δυνατόν.

Ξεκίνημα με βοηθητική μπαταρία

Εάν είναι απαραίτητο το ξεκίνημα με βοηθητική μπαταρία, δείτε το «Ξεκίνημα με βοηθητική μπαταρία» στο κεφάλαιο «6. Σε περίπτωση ανάγκης». Εάν το αυτοκίνητο δεν ξεκινά με βοηθητική μπαταρία ή η μπαταρία δεν φορτίζει, η μπαταρία μπορεί να χρειάζεται αντικατάσταση. Αποτανθείτε σε εξουσιοδοτημένο συνεργείο Nissan για την αντικατάσταση της μπαταρίας.

ΜΠΑΤΑΡΙΑ ΚΛΕΙΔΙΟΥ

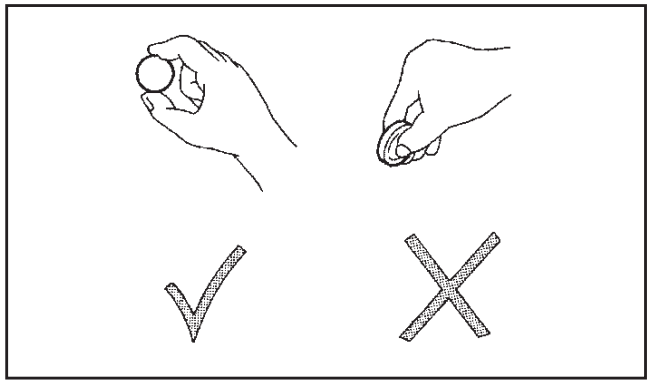

ΠΡΟΣΟΧΗ

Να κρατάτε την μπαταρία πάντα από τα άκρα όπως φαίνεται στην εικόνα. Κρατώντας την μπαταρία από τα σημεία επαφής μειώνεται σημαντικά η αποθηκευτική της ικανότητα.

Εάν χρειάζεστε βοήθεια για την αντικατάσταση της μπαταρίας αποτανθείτε σε εξουσιοδοτημένο συνεργείο Nissan ή εξειδικευμένο συνεργείο.

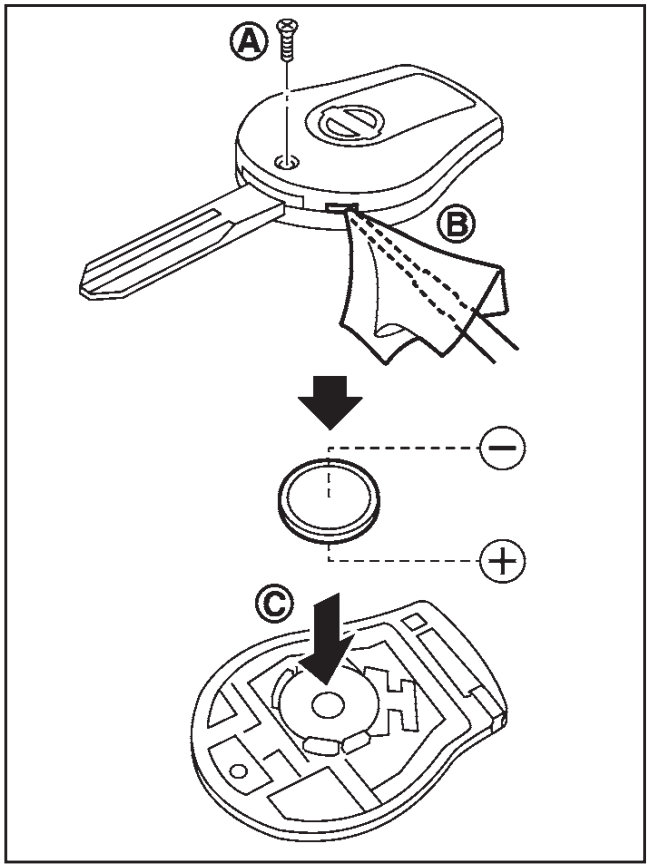

Ενσωματωμένο τηλεχειριστήριο – Τύπος A

Αντικατάσταση

Τύπος Α:

Για να αντικαταστήσετε την μπαταρία:

1. Βγάλτε την βίδα (A).
2. Βάλτε ένα μικρό κατσαβίδι στην εγκοπή στην γωνία (B) και στρίψτε το για να χωρίσει το πάνω από το κάτω μέρος. Χρησιμοποιήστε ένα πανί για να προστατέψετε το κάλυμμα.
3. Αντικαταστήστε την μπαταρία με μία καινούργια.

   Συνιστώμενη μπαταρία: CR1620 ή ισάξια

   - Μην ακουμπάτε το εσωτερικό κύκλωμα και τους ηλεκτρικούς πόλους για να μην προκληθεί δυσλειτουργία.
   - Βεβαιωθείτε ότι η θετική όψη (+) βλέπει το κάτω μέρος της θήκης (C).
4. Κλείστε το κάλυμμα και βιδώστε καλά την βίδα.
5. Χειριστείτε τα κουμπιά για να ελέγξετε την λειτουργία τους.

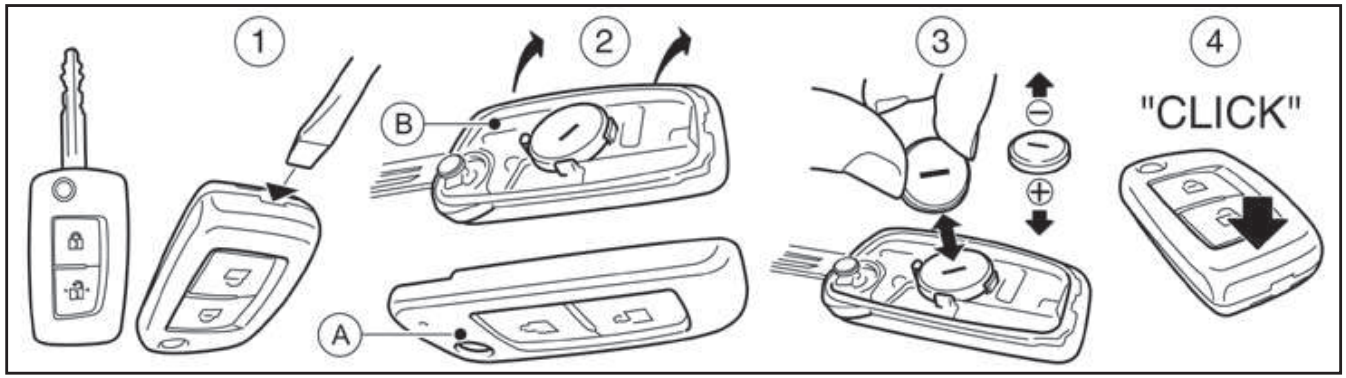

Ενσωματωμένο τηλεχειριστήριο – Τύπος Β

Τύπος Β (όπου υπάρχει):

1. Βάλτε ένα πλακέ κατσαβίδι ή κατάλληλο εργαλείο στην εγκοπή και γυρίστε το για να ανοίξετε το καπάκι.
2. Κρατώντας το εμπρός μέρος (A) να κοιτάει προς τα κάτω όπως φαίνεται στην εικόνα, σηκώστε το πίσω μέρος (B) του κλειδιού.
3. Αντικαταστήστε την μπαταρία με καινούργια.

   Για τα μοντέλα με τηλεχειριστήριο χρησιμοποιήστε τον ακόλουθο τύπο μπαταρίας:

   CR2032

   - Μην ακουμπάτε το κύκλωμα και τους πόλους της μπαταρίας γιατί μπορεί να προκληθεί δυσλειτουργία.
   - Βεβαιωθείτε ότι ο θετικός πόλος (+) έχει όψη στο κάτω μέρος της θήκης όπως φαίνεται στην εικόνα.
4. Τοποθετήστε το κάλυμμα σε αντίστροφη σειρά και πατήστε σταθερά.
5. Πατήστε τα κουμπιά για να ελέγξετε εάν λειτουργούν.

Εάν χρειάζεστε βοήθεια με την αντικατάσταση της μπαταρίας, αποτανθείτε στο εξουσιοδοτημένο συνεργείο της NISSAN ή σε εξειδικευμένο συνεργείο.

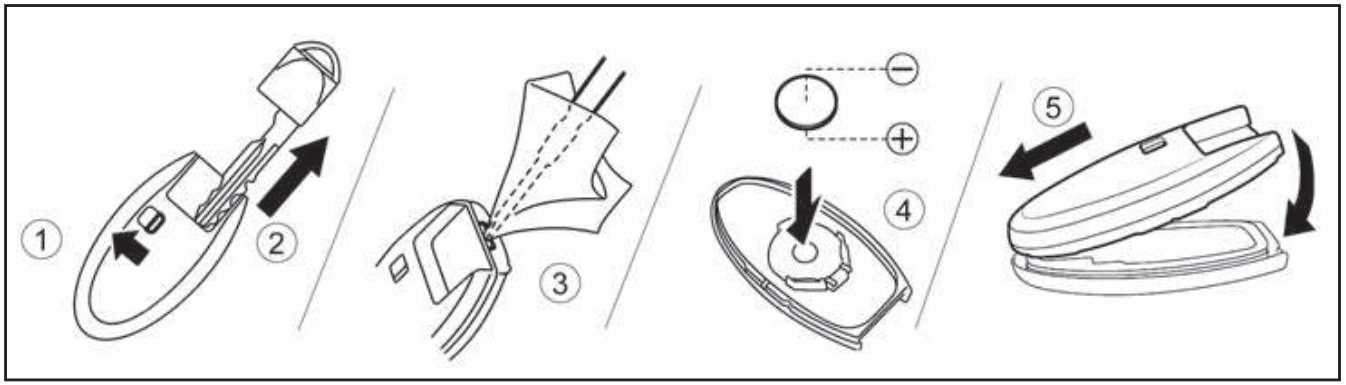

Έξυπνο κλειδί – όπου υπάρχει

Αντικατάσταση μπαταρίας

1. Σύρετε την ασφάλεια στην θέση ξεκλειδώματος.
2. Βγάλτε το κλειδί.
3. Βάλτε ένα πλακέ κατσαβίδι ή κατάλληλο εργαλείο μέσα στην υποδοχή και στρίψτε το για να ανοίξει το κάλυμμα.
4. Αντικαταστήστε την μπαταρία με καινούργια των ίδιων προδιαγραφών.

   Για τα μοντέλα με Έξυπνο Κλειδί χρησιμοποιήστε μπαταρία τύπου:

   CR2032

   - Μην ακουμπάτε το εσωτερικό κύκλωμα και τους ηλεκτρικούς πόλους καθώς μπορεί να προκληθεί δυσλειτουργία.
   - Βεβαιωθείτε ότι η πλευρά (+) βλέπει το κάτω μέρος της θήκης.
5. Τοποθετήστε το κάλυμμα σε αντίστροφη σειρά.
6. Πατήστε τα κουμπιά για να δείτε αν λειτουργούν.

ΧΩΡΟΣ ΚΙΝΗΤΗΡΑ

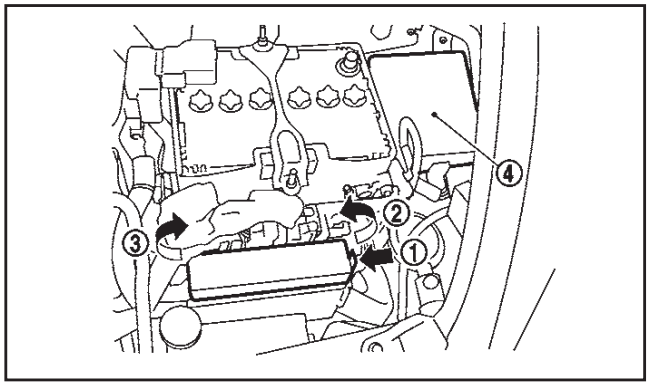

Τύπος A

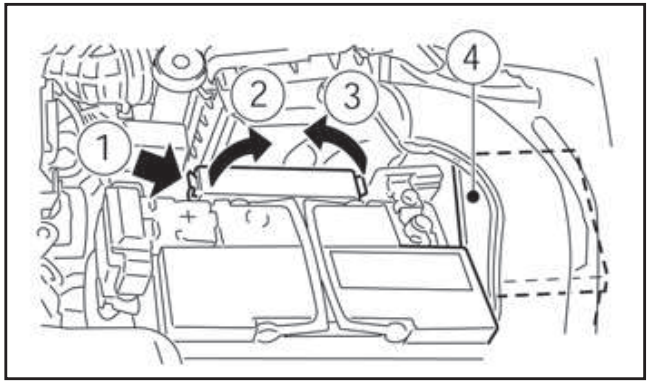

Τύπος B

ΠΡΟΣΟΧΗ

Ποτέ μην χρησιμοποιείτε ασφάλεια περισσοτέρων αμπέρ από αυτά που αναφέρονται στο κάλυμμα της ασφαλειοθήκης. Μπορεί να πάθει ζημιά το ηλεκτρικό σύστημα ή να προκληθεί φωτιά.

Εάν κάποιο ηλεκτρικό εξάρτημα δεν λειτουργεί, ελέγξτε για καμένη ασφάλεια.

1. Βεβαιωθείτε ότι ο διακόπτης της μίζας είναι στην θέση OFF.
2. Βεβαιωθείτε ότι ο διακόπτης των προβολέων είναι στην θέση OFF.
3. Ανοίξτε το καπό.
4. Βγάλτε την ασφάλεια / το κάλυμμα της ασφαλειοθήκης πατώντας την ασφάλεια (1) και σηκώνοντας το κάλυμμα από την δεξιά πλευρά (2) και μετά από την αριστερή (3).
5. Εντοπίστε την ασφάλεια που χρειάζεται αντικατάσταση.

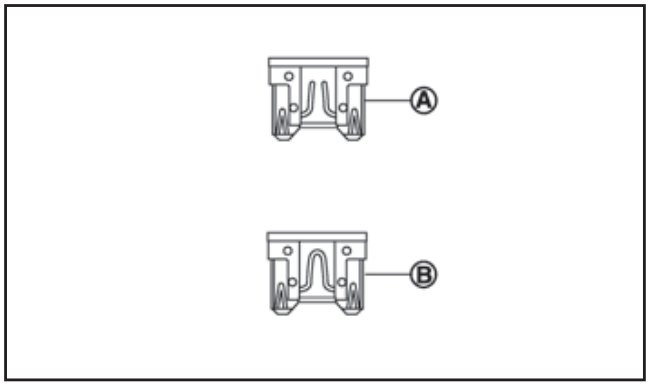

6. Βγάλτε την ασφάλεια με τον εξωλκέα που είναι μέσα στην ασφαλειοθήκη του χώρου των επιβατών.
7. Εάν η ασφάλεια είναι καμένη (A), αντικαταστήστε την με καινούργια (B).

Εάν καεί και η καινούργια ασφάλεια, ζητήστε από εξουσιοδοτημένο συνεργείο Nissan ή εξειδικευμένο συνεργείο να ελέγξει και εάν χρειάζεται να επισκευάσει το ηλεκτρικό σύστημα.

Η ασφαλειοθήκη (4) περιέχει και τις ασφάλειες. Για έλεγχο και / ή αντικατάσταση, αποτανθείτε σε εξουσιοδοτημένο συνεργείο Nissan ή εξειδικευμένο συνεργείο.

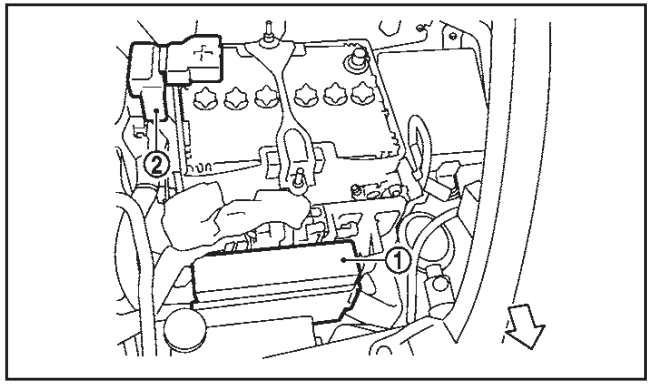

Τύπος A

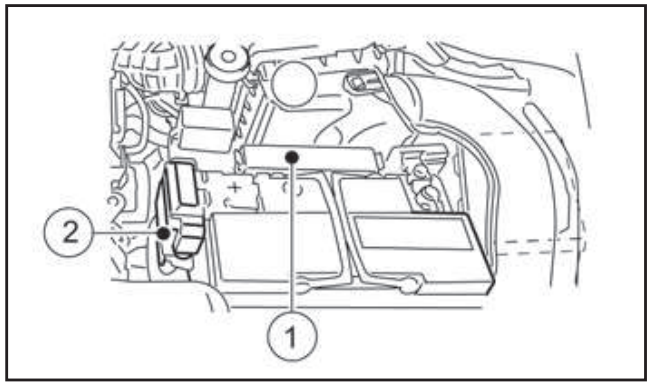

Τύπος B

Ασφαλειοκαλώδια

Εάν οποιοσδήποτε ηλεκτρικός εξοπλισμός δεν λειτουργεί και οι ασφάλειες είναι σε καλή κατάσταση, ελέγξτε τα ασφαλειοκαλώδια στις θέσεις (1) και (2).

Εάν οποιοδήποτε από αυτά τα ασφαλειοκαλώδια είναι λιωμένο, αντικαταστήστε το μόνο με Γνήσιο ανταλλακτικό Nissan.

Για τον έλεγχο και την αντικατάσταση του ασφαλειοκαλωδίου στην θέση (2) αποτανθείτε σε εξουσιοδοτημένο συνεργείο Nissan ή εξειδικευμένο συνεργείο.

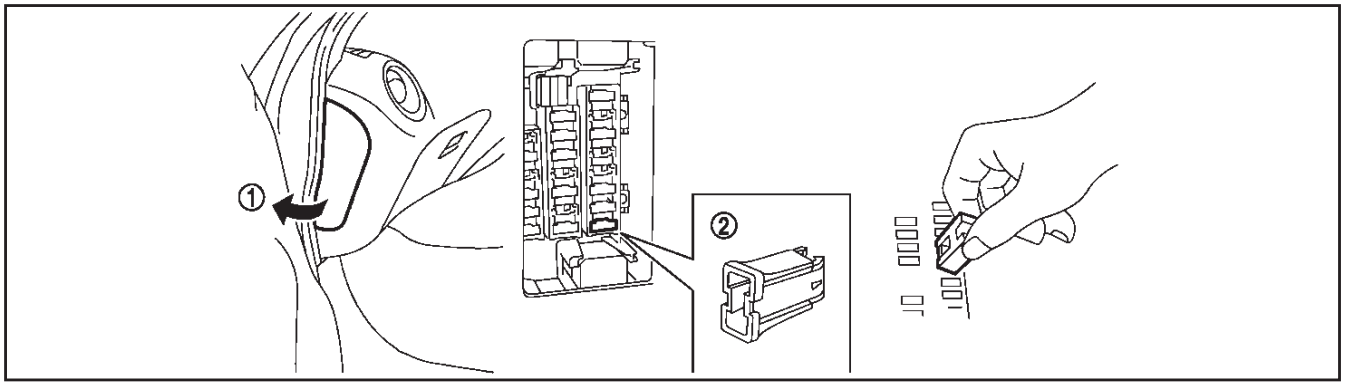

Κύρια Ασφαλειοθήκη

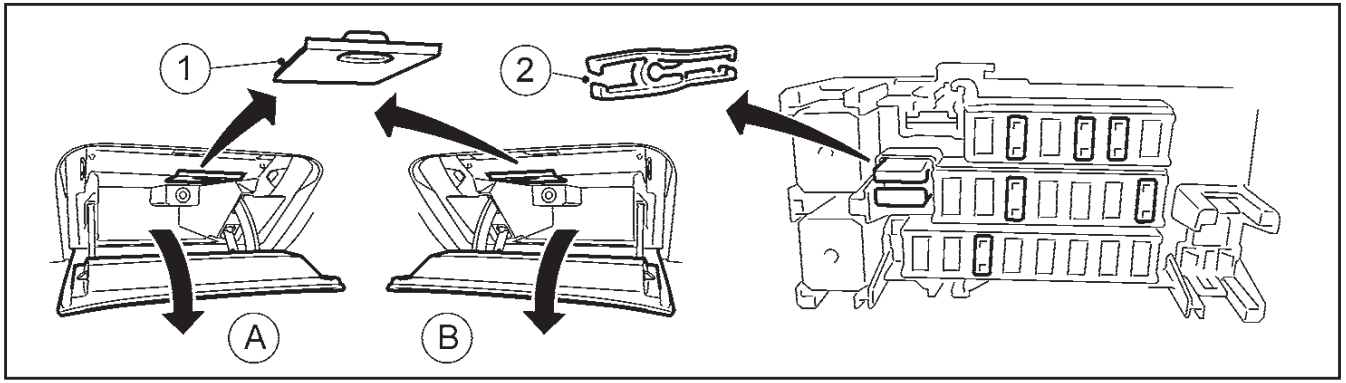

Δευτερεύουσα Ασφαλειοθήκη (όπου υπάρχει)

(1) Κάλυμμα ασφαλειοθήκης

(2) Εξωλκέας ασφαλειών

(A) Αριστεροτίμονο μοντέλο

(B) Δεξιοτίμονο μοντέλο

ΠΡΟΣΟΧΗ

Ποτέ μην χρησιμοποιείτε ασφάλεια περισσοτέρων αμπέρ από αυτά που αναφέρονται στο κάλυμμα της ασφαλειοθήκης. Μπορεί να πάθει ζημιά το ηλεκτρικό σύστημα ή να προκληθεί φωτιά.

Εάν κάποιο ηλεκτρικό εξάρτημα δεν λειτουργεί, ελέγξτε για καμένη ασφάλεια.

1. Βεβαιωθείτε ότι ο διακόπτης της μίζας είναι στην θέση OFF.
2. Βεβαιωθείτε ότι ο διακόπτης των προβολέων είναι στην θέση OFF.
3. Βγάλτε το κάλυμμα της ασφαλειοθήκης (1).
4. Εντοπίστε την ασφάλεια που χρειάζεται αντικατάσταση.
5. Βγάλτε την ασφάλεια με τον εξωλκέα (2).

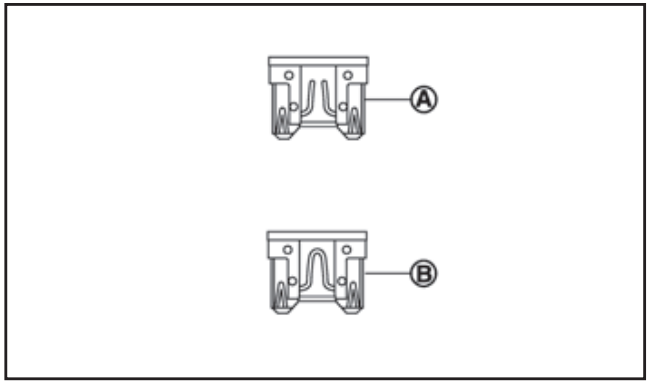

6. Εάν η ασφάλεια είναι καμένη (A), αντικαταστήστε την με καινούργια (B).

Εάν καεί και η καινούργια ασφάλεια, ζητήστε από εξουσιοδοτημένο συνεργείο Nissan ή εξειδικευμέ-

νο συνεργείο να ελέγξει και εάν χρειάζεται να επισκευάσει το ηλεκτρικό σύστημα.

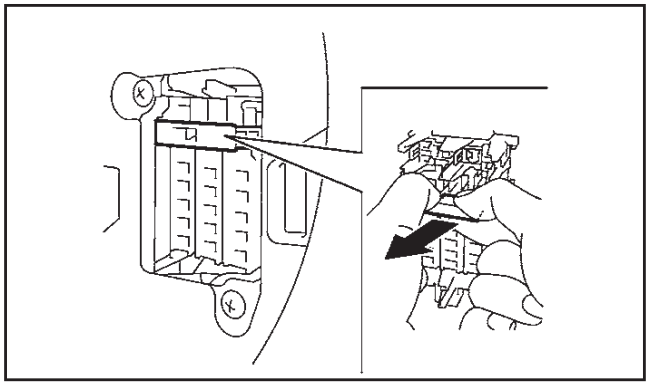

Διακόπτης παρατεταμένης αποθήκευσης (όπου υπάρχει)

Εάν οποιοσδήποτε ηλεκτρικός εξοπλισμός δεν λειτουργεί, βγάλτε τον διακόπτη παρατεταμένης αποθήκευσης και ελέγξτε για καμμένη ασφάλεια.

ΣΗΜΕΙΩΣΗ

Ο διακόπτης παρατεταμένης αποθήκευσης χρησιμοποιείτε για την παρατεταμένη αποθήκευση του αυτοκινήτου. Εάν ο διακόπτης παρατεταμένης αποθήκευσης είναι σπασμένος, δεν είναι απαραίτητο να τον αντικαταστήσετε. Βγάλτε την ασφάλεια από τον διακόπτη και μετά αντικαταστήστε μόνο την ασφάλεια στην ασφαλειοθήκη.

Πώς να βγάλετε τον διακόπτη παρατεταμένης αποθήκευσης:

1. Για να βγάλετε τον διακόπτη παρατεταμένης αποθήκευσης, βεβαιωθείτε ότι ο διακόπτης της μίζας είναι στην θέση “OFF” ή “LOCK”.
2. Βεβαιωθείτε ότι ο διακόπτης των προβολέων είναι στην θέση “OFF”.
3. Βγάλτε το κάλυμμα της ασφαλειοθήκης.
4. Πιάστε τον διακόπτη και τραβήξτε τον στην κατεύθυνση που φαίνεται στην εικόνα.

ΠΡΟΒΟΛΕΙΣ

Όταν βρέχει ή πλένετε το αυτοκίνητο μπορεί να εμφανιστεί προσωρινά ομίχλη στο εσωτερικό των κρυστάλλων του προβολέα. Η διαφορά θερμοκρασίας ανάμεσα στο εσωτερικό και το εξωτερικό των φακών προκαλεί την ομίχλη. Αυτό δεν είναι δυσλειτουργία. Εάν βλέπετε μεγάλες σταγόνες νερού να συγκεντρώνονται μέσα στους φακούς, αποτανθείτε στο εξουσιοδοτημένο συνεργείο Nissan ή σε εξειδικευμένο συνεργείο.

Πλευρικά φώτα LED

Τα πλευρικά φώτα LED χρησιμοποιούν μία μονάδα LED με ανταλλακτικά που δεν αντικαθίστανται.

ΠΡΟΣΟΧΗ

- **Για να αποφύγετε την ηλεκτροπληξία, ποτέ μην προσπαθήσετε να τροποποιήσετε ή να αποσυναρμολογήσετε τα πλευρικά φώτα LED.**
- **Εάν απαιτείται αντικατάσταση, αποτανθείτε σε εξουσιοδοτημένο συνεργείο Nissan ή εξειδικευμένο συνεργείο.**

Προβολέας Xenon (μεσαία σκάλα) (όπου υπάρχει)

Ο προβολέας χρησιμοποιεί λάμπα Xenon με ανταλλακτικά που δεν αντικαθίστανται.

ΠΡΟΕΙΔΟΠΟΙΗΣΗ

ΥΨΗΛΗ ΤΑΣΗ

- **Όταν οι προβολείς ΧΕΝΟΝ είναι αναμμένοι, παράγουν υψηλή τάση. Για να αποφύγετε ηλε-**

κτροπληξία, ποτέ μην προσπαθήσετε να τροποποιήσετε ή να αποσυναρμολογήσετε τις μονάδες των προβολέων ΧΕΝΟΝ.

- **Εάν χρειαστεί να αντικατασταθεί η λάμπα ΧΕΝΟΝ, θα πρέπει να αποτανθείτε σε εξουσιοδοτημένο συνεργείο Nissan ή εξειδικευμένο συνεργείο.**

Αντικατάσταση της λάμπας ΧΕΝΟΝ:

ΠΡΟΣΟΧΗ

Οι παρακάτω προφυλάξεις ασφαλείας θα πρέπει να τηρούνται όταν είναι απαραίτητο να αντικαταστήσετε την λάμπα xenon του προβολέα μόνος σας:

- **Όταν οι προβολείς είναι αναμμένοι, οι λάμπες παράγουν μία συγκεκριμένη ποσότητα ακτινοβολίας UV. Για να αποφύγετε οποιαδήποτε βλάβη στην υγεία (κάψιμο και επιπεφυκίτιδα), η λάμπα θα πρέπει να χρησιμοποιείτε μόνο με κλειστούς προβολείς με κατάλληλο μπροστινό γυαλί απορρόφησης ακτινοβολίας UV.**
- **Λόγω του κινδύνου εγκαύματος, η λάμπα θα πρέπει να παραμένει για να κρυώσει για 3 λεπτά από την στιγμή που την σβήσατε, πριν την ακουμπήσετε.**
- **Η λάμπα μπορεί να λειτουργήσει μόνο με κατάλληλο ντουί που παράγει πολύ υψηλές τάσεις όταν ανάβουν και στην διάρκεια της λειτουργίας τους.**
- **Για τον λόγο αυτό θα πρέπει να αποφεύγεται η επαφή με την λάμπα και τα καλώδια και να διατηρείται μία ασφαλής απόσταση τουλάχιστον 30 χιλιοστών.**

Μοντέλα με λάμπα αλογόνου του προβολέα (όπου υπάρχει)

Ο προβολέας είναι τύπου ημιστεγανού φανού που χρησιμοποιεί λάμπα αλογόνου η οποία αντικαθίσταται. Η λάμπα μπορεί να αλλαχθεί από το εσωτερικό του χώρου του κινητήρα χωρίς να χρειάζεται να βγει ο προβολέας.

ΠΡΟΣΟΧΗ

Η λάμπα αλογόνου περιέχει αέριο αλογόνου σε υψηλή πίεση. Η λάμπα μπορεί να σπάσει εάν πέσει κάτω ή το γυαλί της γρατσουνιστεί.

Αντικατάσταση λάμπας μεσαίας σκάλας:

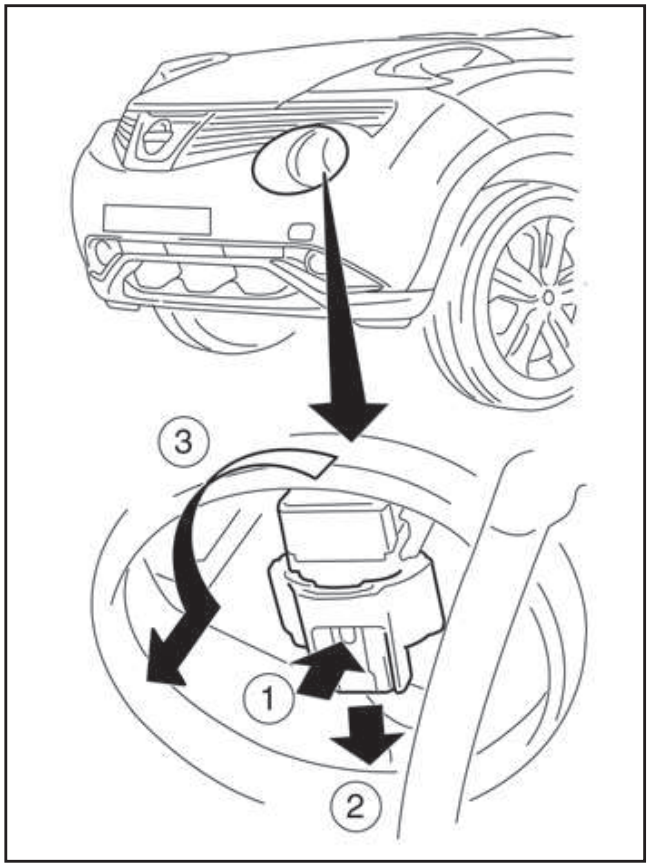

1. Βγάλτε τον αρνητικό πόλο της μπαταρίας.
2. Τραβήξτε το λαστιχένιο κάλυμμα.
3. Βγάλτε το φις της λάμπας από το πίσω μέρος της πατώντας την εγκοπή (1) και τραβώντας προς τα κάτω (2).
4. Γυρίστε την λάμπα να την χαλαρώσετε (3).

5. Βγάλτε την λάμπα. Μην κουνάτε ή περιστρέφετε την λάμπα όταν την βγάζετε.
6. Τοποθετήστε την καινούργια λάμπα, ακολουθώντας την αντίστροφη διαδικασία.

ΠΡΟΣΟΧΗ

- **Όταν πιάνετε την λάμπα, μην αγγίζετε το γυάλινο μέρος της.**
- **Μην αφήνετε την λάμπα έξω από τον προβολέα για πολύ καιρό γιατί η σκόνη, η υγρασία και ο καπνός μπορεί να μπουν στο εσωτερικό του προβολέα και να επηρεάσουν την απόδοση του φωτισμού του.**

Χρησιμοποιείστε λάμπα των ίδιων προδιαγραφών και WATT με αυτήν που υπήρχε στο αυτοκίνητο.

Προβολέας τύπου Αλογόνου

Λάμπα μεσαίας σκάλας: 55W (H11)

Μετά την αντικατάσταση της λάμπας δεν είναι απαραίτητο να κάνετε ρύθμιση των φώτων. Εάν χρειαστεί να γίνει, αποτανθείτε στο εξουσιοδοτημένο συνεργείο NISSAN.

Αντικατάσταση λάμπας μεγάλης σκάλας:

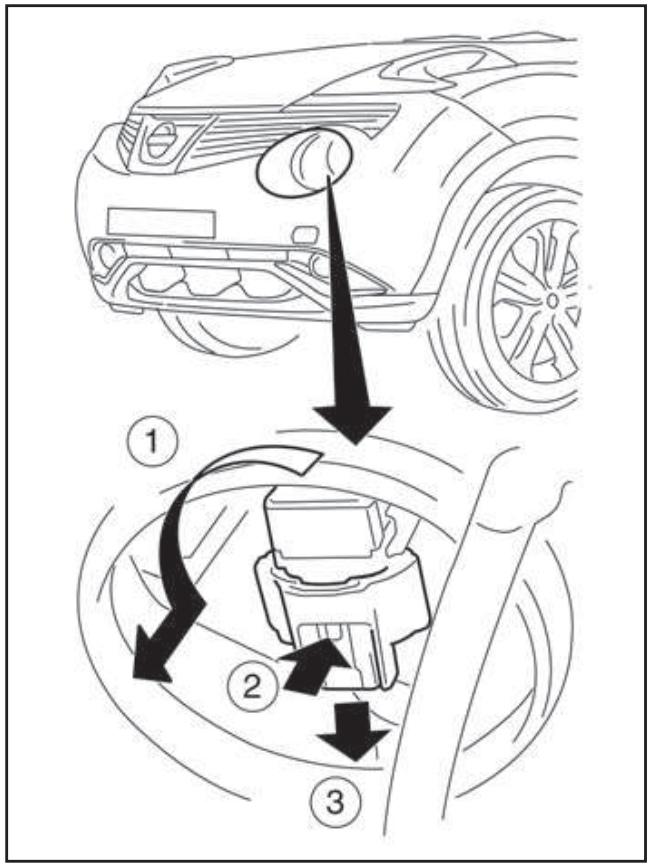

1. Βγάλτε τον αρνητικό πόλο της μπαταρίας.
2. Τραβήξτε το λαστιχένιο κάλυμμα.
3. Γυρίστε την λάμπα για να την χαλαρώσετε (1).
4. Τραβήξτε την λάμπα μαζί με το φις από το άνοιγμα.
5. Αποσυνδέστε το φις από το πίσω μέρος της λάμπας πατώντας την εγκοπή (2) και τραβώντας προς τα κάτω (3).
6. Αντικαταστήστε την λάμπα.
7. Τοποθετήστε την καινούργια λάμπα, ακολουθώντας την αντίστροφη διαδικασία.

ΠΡΟΣΟΧΗ

- **Όταν πιάνετε την λάμπα, μην αγγίζετε το γυάλινο μέρος της.**
- **Μην αφήνετε την λάμπα έξω από τον προβολέα για πολύ καιρό γιατί η σκόνη, η υγρασία και ο καπνός μπορεί να μπουν στο εσωτερικό του προβολέα και να επηρεάσουν την απόδοση του φωτισμού του.**

Χρησιμοποιείστε λάμπα των ίδιων προδιαγραφών και WATT με αυτήν που υπήρχε στο αυτοκίνητο.

Προβολέας τύπου Αλογόνου

Λάμπα μεγάλης σκάλας: 60W (HB3)

Μετά την αντικατάσταση της λάμπας δεν είναι απαραίτητο να κάνετε ρύθμιση των φώτων. Εάν χρειαστεί να γίνει, αποτανθείτε στο εξουσιοδοτημένο συνεργείο NISSAN.

ΕΞΩΤΕΡΙΚΑ ΦΩΤΑ

Είδος	Τύπος	Watt
Φως μεγάλης σκάλας	HB3	60
Φως μεσαίας σκάλας	H11	55
Μπροστινό φλας	PY21W	21
Εμπρός φως πορείας	LED	–
Εμπρός φως ομίχλης*1	H8	35
Φως ημέρας*, *1	LED	–
Πλευρικό φλας	LED	–
Συνδυασμός πίσω φώτων		
Φλας	P21W	21
Πορείας	LED	–
Στοπ / πορείας	P21/5W	21/5
Όπισθεν	P18W	18
Πίσω φως ομίχλης	P21W	21
Τρίτο φως στοπ*	LED	–
Φως πινακίδας κυκλοφορίας	W5W	5

*: Για την αντικατάσταση αποτανθείτε σε εξουσιοδοτημένο συνεργείο Nissan ή εξειδικευμένο συνεργείο.

*1: όπου υπάρχει

ΕΣΩΤΕΡΙΚΑ ΦΩΤΑ

Είδος	Τύπος	Watt
Φως για την ανάγνωση χάρτη	W5W	5
Φως χώρου αποσκευών	W5W	5

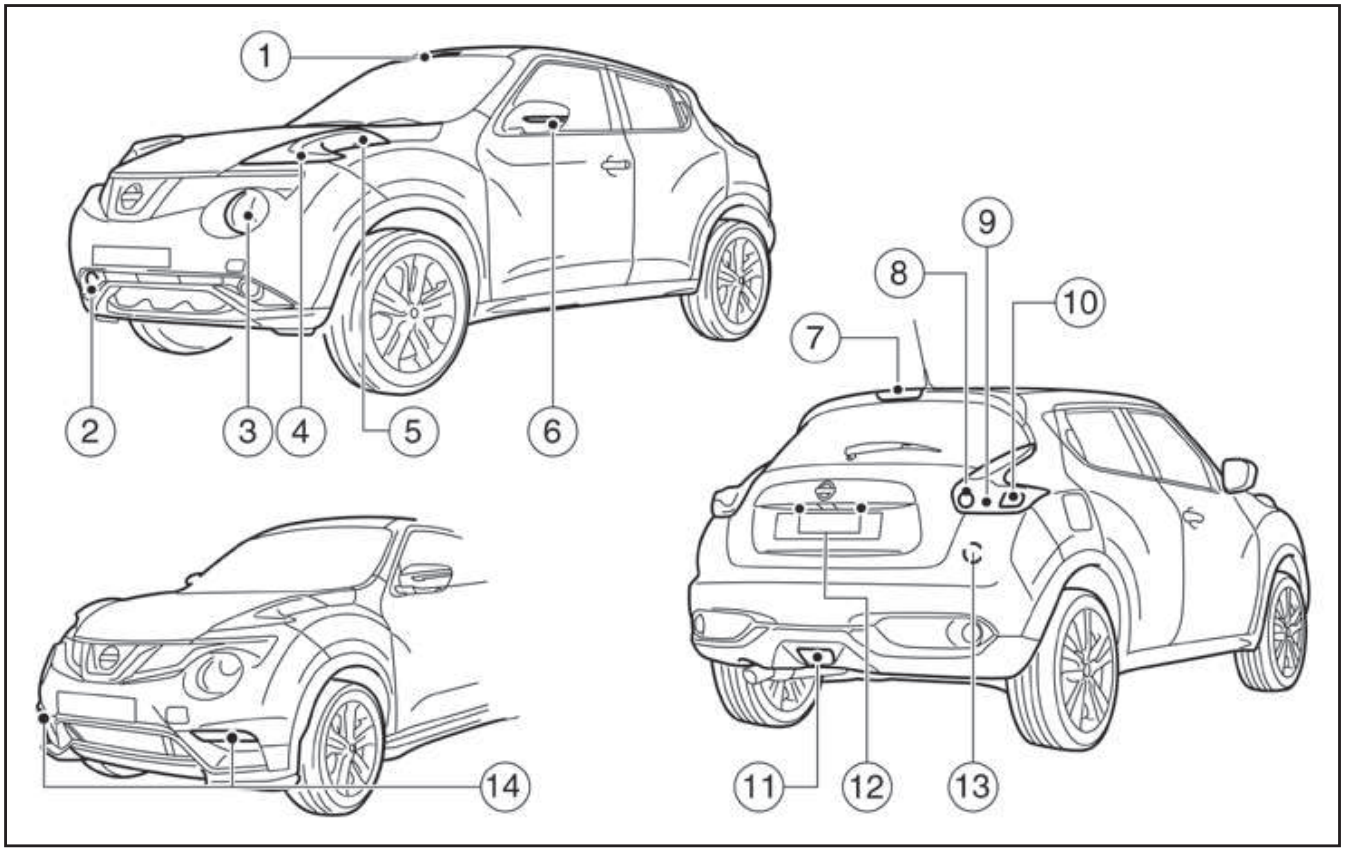

ΘΕΣΕΙΣ ΦΩΤΩΝ

1. Φως επιβατών / χάρτη
2. Μπροστινό φως ομίχλης (όπου υπάρχει)
3. Προβολέας (μεγάλη σκάλα / μεσαία σκάλα)
4. Φως ημέρας (εκτός από το NISMO RS) / Εμπρός πλευρικό φως
5. Μπροστινό φλας
6. Πλευρικό φλας
7. Τρίτο φως στοπ
8. Φως όπισθεν
9. Πίσω φλας
10. Φως στοπ / πορείας
11. Πίσω φως ομίχλης
12. Φως πινακίδας κυκλοφορίας
13. Φως χώρου αποσκευών
14. Φώτα ημέρας (μόνο για το NISMO RS)

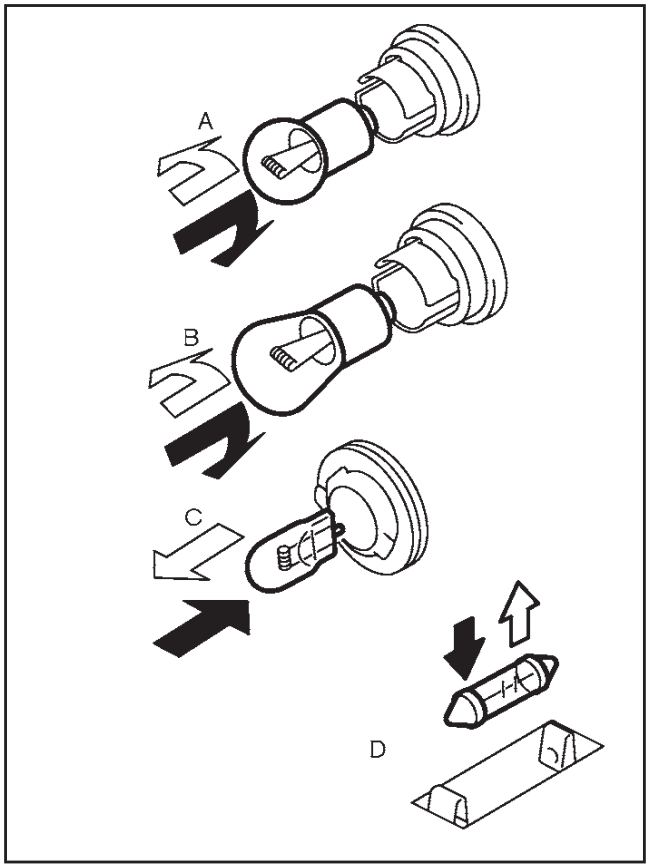

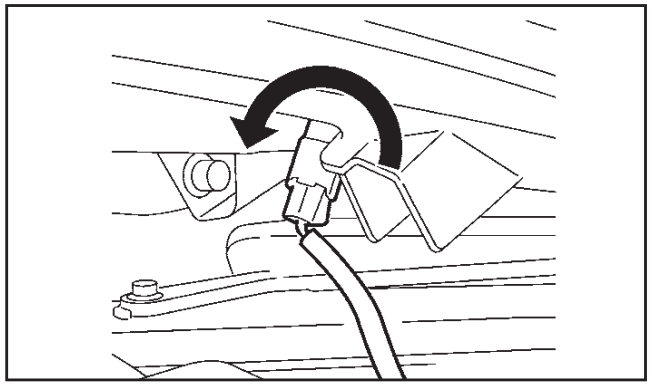

Μπροστινό φλας

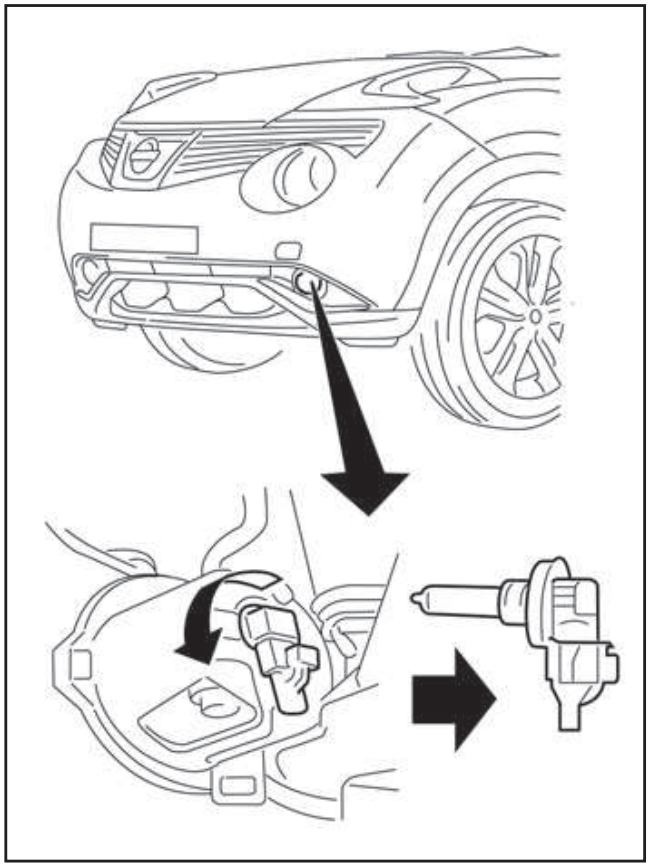

Μπροστινό φως ομίχλης (όπου υπάρχει)

- ΒΓΑΛΤΕ
- ΤΟΠΟΘΕΤΗΣΤΕ

Διαδικασίες αντικατάστασης

Όλες οι άλλες λάμπες είναι τύπου A, B, C ή D. Όταν αντικαθιστάτε κάποια λάμπα, πρέπει πρώτα να αφαιρείτε τον φακό και/ή το κάλυμμα.

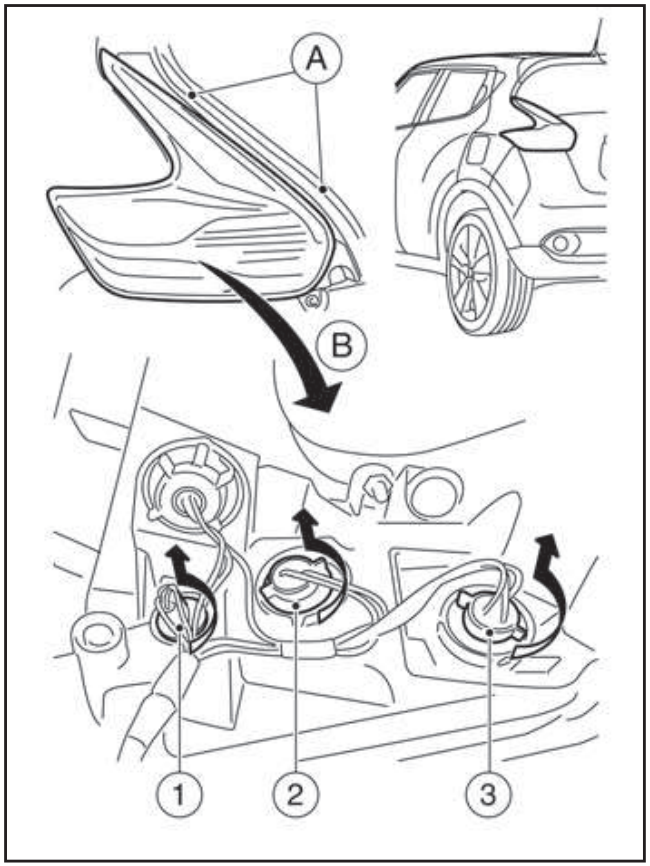

Συνδυασμός πίσω φώτων

Για να αντικαταστήσετε τις λάμπες στον συνδυασμό πίσω φώτων

1. Βγάλτε τις βίδες (A) και μετακινήστε επάνω το πίσω συνδυασμένο φως (B) για να κάνετε χώρο. Στην συνέχεια βγάλτε προσεκτικά το φως, χρησιμοποιώντας κατάλληλο εργαλείο.
2. Αντικαταστήστε τις λάμπες. ((3) φως Στοπ / πορείας, (2) Φλας, (1) όπισθεν)
3. Τοποθετήστε το πίσω συνδυασμένο φως σε σειρά αντίστροφη της αφαίρεσης.

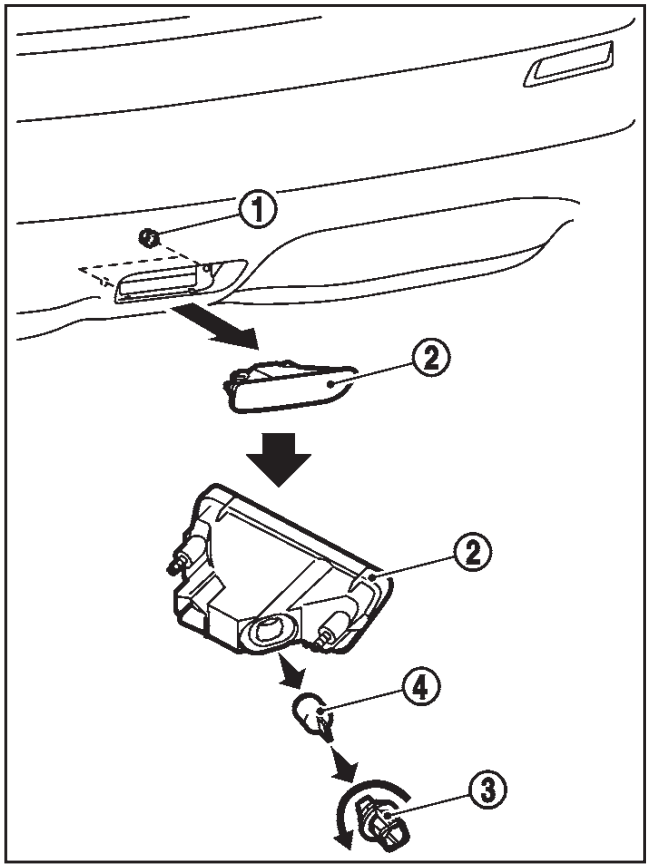

1. Βγάλτε το παξιμάδι (1) και την μονάδα από το πίσω φως ομίχλης (2).
2. Περιστρέψτε το ντουί της λάμπας (3) αριστερά και βγάλτε το .
3. Αντικαταστήστε την λάμπα (4) και τοποθετήστε το ντουί με την καινούργια λάμπα πίσω στην μονάδα.

4. Τοποθετήστε την μονάδα από το πίσω φως ομίχλης σε σειρά αντίστροφη της αφαίρεσης.

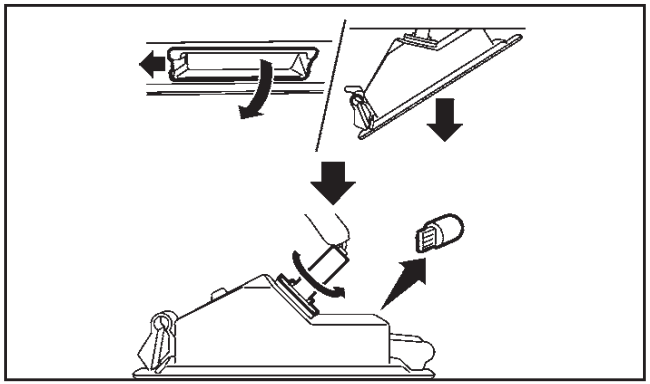

Φως πινακίδας αριθμού κυκλοφορίας

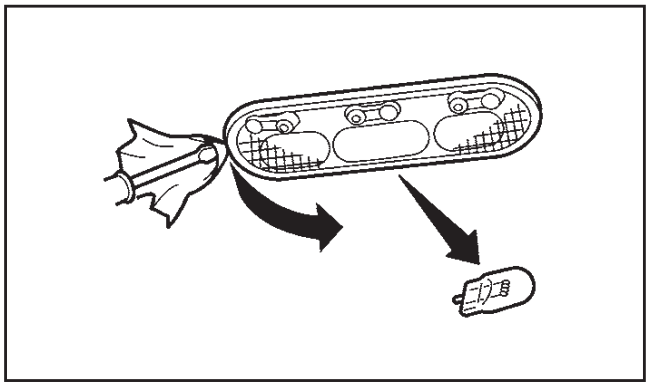

Φως χάρτη

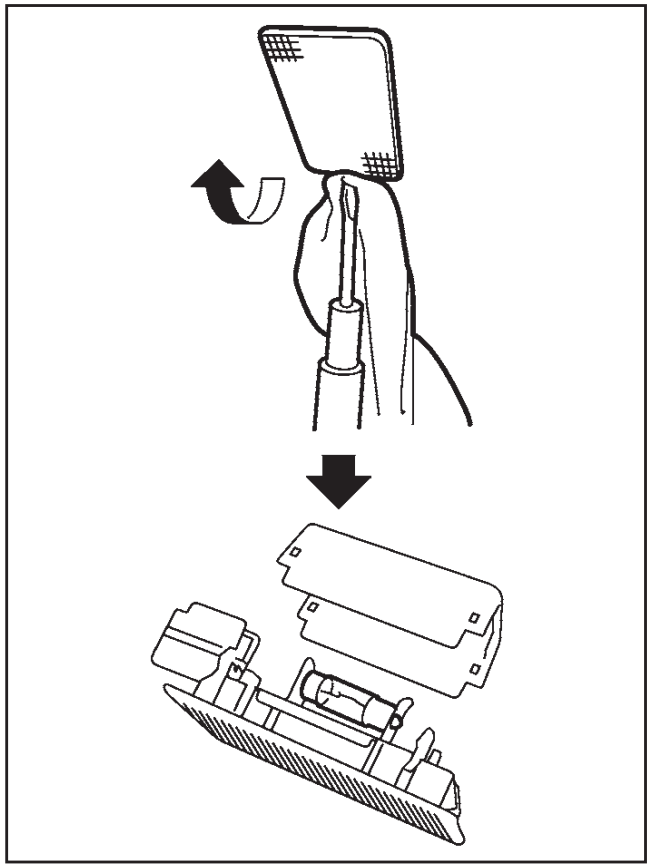

Φως χώρου αποσκευών

Εάν έχετε κάποιο σκασμένο λάστιχο, δείτε το κεφάλαιο «6. Σε περίπτωση ανάγκης».

ΠΙΕΣΗ ΑΕΡΑ ΕΛΑΣΤΙΚΩΝ

Ελέγχετε κατά περιόδους την πίεση όλων των ελαστικών συμπεριλαμβανομένης της ρεζέρβας. Η λάθος πίεση των ελαστικών μπορεί να επηρεάσει την διάρκεια ζωής τους και το κράτημα του αυτοκινήτου. Ο έλεγχος της πίεσης των ελαστικών θα πρέπει να γίνεται όταν αυτά είναι ΚΡΥΑ (COLD). Τα λάστιχα θεωρούνται ΚΡΥΑ όταν το αυτοκίνητο έχει μείνει παρκαρισμένο για τρεις ή περισσότερες ώρες, ή έχει διανύσει λιγότερο από 1,6 χιλιόμετρο. Η σωστή πίεση των ΚΡΥΩΝ ελαστικών αναγράφεται στο πινακιδάκι που βρίσκεται στερεωμένο στην μεσαία κολώνα από την πλευρά του οδηγού.

Η ανεπαρκής πίεση αέρα μπορεί να οδηγήσει σε υπερθέρμανση των ελαστικών και σαν επακόλουθο σε εσωτερική ζημιά σε αυτά. Σε υψηλές ταχύτητες αυτό μπορεί να έχει σαν αποτέλεσμα την αποκόλληση του πέλματος καθώς ακόμη και σκάσιμο του ελαστικού.

ΤΥΠΟΙ ΕΛΑΣΤΙΚΩΝ

ΠΡΟΣΟΧΗ

Όταν αλλάζετε ή αντικαθιστάτε τα ελαστικά, βεβαιωθείτε ότι και τα τέσσερα ελαστικά είναι του ίδιου τύπου (π.χ. καλοκαιρινά, χιονιού κλπ.) και δομής. Για περισσότερες πληροφορίες σχετικά με τον τύπο, το μέγεθος, τον δείκτη ταχύτητας και την διαθεσιμότητα των ελαστικών, αποτανθείτε στο εξουσιοδοτημένο συνεργείο Nissan.

Τα νέα ελαστικά μπορεί να έχουν χαμηλότερο δείκτη ταχύτητας από ότι αυτά που τοποθετεί το εργοστάσιο και μπορεί να μην ταιριάζουν με την οριακή μέγιστη ταχύτητα του αυτοκινήτου. Ποτέ μην υπερβαίνετε την μέγιστη ταχύτητα του ελαστικού.

Ελαστικά όλων των εποχών

Η Nissan τοποθετεί ελαστικά αυτού του τύπου για μερικά από τα μοντέλα της για να έχουν καλή απόδοση όλο τον χρόνο, συμπεριλαμβανομένης της οδήγησης σε δρόμους με χιόνι ή πάγο. Τα λάστιχα αυτά μπορούν να αναγνωριστούν από το μαρκάρισμα στα πλευρά τους «ALL SEASON» ή «M&S». Τα ελαστικά χιονιού όμως έχουν καλύτερο κράτημα σε χιονισμένο δρόμο από ότι τα λάστιχα όλων των εποχών και μπορεί να είναι πιο κατάλληλα σε ορισμένες περιοχές.

Καλοκαιρινά ελαστικά

Η Nissan τοποθετεί ελαστικά αυτού του τύπου για μερικά από τα μοντέλα της για να έχουν καλή απόδοση σε στεγνούς δρόμους. Η απόδοση των καλοκαιρινών ελαστικών μειώνεται σημαντικά στο χιόνι και τον πάγο. Τα καλοκαιρινά ελαστικά δεν έχουν την ένδειξη κλίμακας πρόσφυσης M&S στα τοιχώματά τους.

Εάν το αυτοκίνητό σας θα λειτουργήσει σε συνθήκες χιονιού ή πάγου, η Nissan συνιστά χρήση ελαστικών χιονιού ή ελαστικών όλων των εποχών και στους τέσσερις τροχούς.

Ελαστικά χιονιού

Εάν απαιτείται η τοποθέτηση ελαστικών χιονιού στο αυτοκίνητό σας, θα πρέπει να διαλέξετε ελαστικά του ίδιου μεγέθους και δείκτη φορτίου όπως αυτά που αρχικά είχε το αυτοκίνητο διαφορετικά μπορεί να επηρεαστεί αρνητικά η οδήγηση και ο χειρισμός του αυτοκινήτου σας.

Σε γενικές γραμμές, τα ελαστικά χιονιού έχουν χαμηλότερο δείκτη ταχύτητας από τα ελαστικά που τοποθετεί το εργοστάσιο και μπορεί να μην ταιριάζουν με την οριακή μέγιστη ταχύτητα του αυτοκινήτου. Ποτέ μην υπερβαίνεται την μέγιστη ταχύτητα των ελαστικών. Εάν τοποθετήσετε ελαστικά χιονιού, θα πρέπει να είναι του ίδιου μεγέθους, μάρκας, κατασκευής και πέλματος και στους τέσσερις τροχούς.

Μπορούν να χρησιμοποιηθούν ελαστικά με καρφιά για οδήγηση σε παγωμένους δρόμους ώστε να έχετε πρόσθετη πρόσφυση όμως, σε μερικές περιοχές απαγορεύεται η χρήση τους. Πριν τοποθετήσετε ελαστικά με καρφιά, ελέγξτε εάν επιτρέπεται η χρήση τους. Η ικανότητα φρεναρίσματος και η πρόσφυση των ελαστικών με καρφιά για πάγο μπορεί να είναι φτωχότερη σε στεγνές ή βρεγμένες επιφάνειες από ότι των υπολοίπων ελαστικών.

ΑΛΥΣΙΔΕΣ ΧΙΟΝΙΟΥ

Η χρήση αλυσίδων απαγορεύεται σε ορισμένες χώρες. Ελέγξτε τους τοπικούς κανονισμούς πριν τις τοποθετήσετε. Όταν τοποθετείτε αλυσίδες ελαστικών, βεβαιωθείτε ότι έχουν το κατάλληλο μέγεθος για τα ελαστικά του αυτοκινήτου σας και έχουν τοποθετηθεί σύμφωνα με τις οδηγίες του κατασκευαστή τους.

Χρησιμοποιήστε ιμάντες για το τέντωμά τους όταν αυτό συνιστάται από τον κατασκευαστή τους για να τοποθετηθούν σφικτά. Τα χαλαρά άκρα των αλυσίδων χιονιού θα πρέπει να ασφαλίζονται ή να αφαιρούνται για να μην προκαλέσουν ζημιά στα φτερά ή το κάτω μέρος του αμαξώματος του αυτοκινήτου. Επίσης, θα πρέπει να οδηγείτε με μειωμένη ταχύτητα διαφορετικά μπορεί να προκληθεί ζημιά στο αυτοκίνητο και να επηρεαστεί ανεπανόρθωτα ο χειρισμός του και η απόδοσή του.

Οι αλυσίδες χιονιού θα πρέπει να τοποθετούνται μόνο στους μπροστινούς τροχούς και όχι στους πίσω τροχούς.

Ποτέ μην τοποθετείτε αλυσίδες σε ρεζέρβα προσωρινού τύπου T (ΜΟΝΟ ΓΙΑ ΠΡΟΣΩΡΙΝΗ ΧΡΗΣΗ).

Μην οδηγείτε με τις αλυσίδες χιονιού σε άσφαλτο χωρίς χιόνι γιατί θα προκληθεί ζημιά σε διάφορους μηχανισμούς του αυτοκινήτου λόγω της παραπάνω πίεσης.

ΠΕΡΙΣΤΡΟΦΗ ΤΩΝ ΕΛΑΣΤΙΚΩΝ

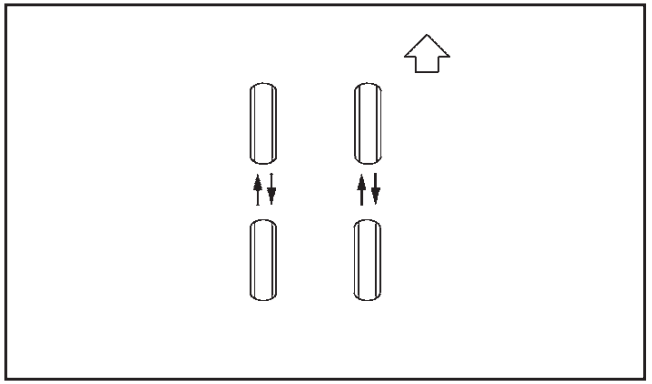

Η NISSAN σας συνιστά να περιστρέφετε τα ελαστικά κάθε 10.000 χιλιόμετρα στα αυτοκίνητα με κίνη-

ση στους 2 τροχούς (2WD) και κάθε 5.000 χιλιόμετρα στα αυτοκίνητα με κίνηση στους 4 τροχούς (4WD). Ωστόσο, ο χρόνος για την περιστροφή των ελαστικών μπορεί να ποικίλει σύμφωνα με τις συνήθειές σας για την οδήγηση και τις συνθήκες στην επιφάνεια του δρόμου. (Δείτε το «Σκασμένο ελαστικό» στο κεφάλαιο «6. Σε περίπτωση ανάγκης» για την αντικατάσταση των ελαστικών).

ΠΡΟΕΙΔΟΠΟΙΗΣΗ

- **Μετά την περιστροφή των ελαστικών, ελέγξτε την πίεσή τους.**
- **Ξανασφίξτε τα μπουλόνια των τροχών όταν το αυτοκίνητο διανύσει 1.000 χιλιόμετρα (ακόμη και στις περιπτώσεις σκασμένου ελαστικού κλπ).**
- **Μην συμπεριλαμβάνετε την προσωρινή ρεζέρβα τύπου T στην περιστροφή των ελαστικών.**
- **Λανθασμένη επιλογή τύπου ελαστικών, λανθασμένη αντικατάσταση, ανεπαρκής φροντίδα και συντήρηση των ελαστικών μπορεί να οδηγήσουν σε σοβαρό ατύχημα και τραυματισμό. Εάν έχετε οποιαδήποτε αμφιβολία, αποτανθείτε στο εξουσιοδοτημένο συνεργείο NISSAN ή στον κατασκευαστή των ελαστικών.**

ΣΗΜΕΙΩΣΗ

Μοντέλα με Σύστημα Παρακολούθησης Πίεσης Ελαστικών (TPMS): Αφού κάνετε την περιστροφή των ελαστικών, θα πρέπει να γίνει επανεκκίνηση του TPMS. Για λεπτομέρειες δείτε το «Σύστημα Παρακολούθησης Πίεσης Ελαστικών (TPMS) (όπου υπάρχει)» στο κεφάλαιο «5. Ξεκίνημα και οδήγηση».

ΦΘΟΡΑ ΚΑΙ ΖΗΜΙΑ ΕΛΑΣΤΙΚΩΝ

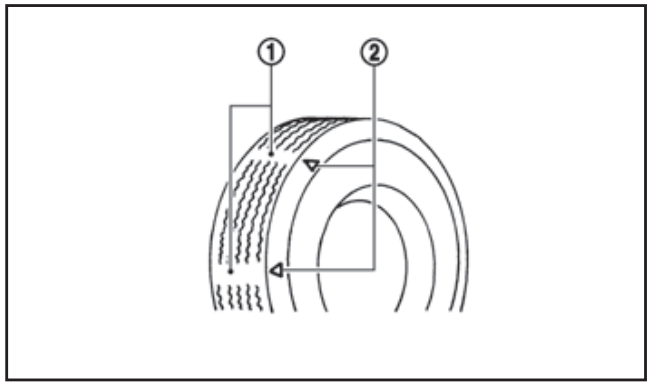

(1) : Δείκτης φθοράς

(2) : Θέση δείκτη φθοράς

Τα λάστιχα θα πρέπει να ελέγχονται περιοδικά για τυχόν φθορές, σκασίματα, εξογκώματα ή διάφορα αντικείμενα που μπορεί να έχουν κολλήσει στα πέλματα. Εάν βρείτε σκασίματα, εξογκώματα ή ρωγμές στο λάστιχο, θα πρέπει να το αντικαταστήσετε αμέσως.

Τα λάστιχά που τοποθετούνται από το εργοστάσιο έχουν ενσωματωμένο δείκτη φθοράς. Όταν ο δείκτης φθοράς αρχίσει να είναι ορατός θα πρέπει να αντικατασταθεί το λάστιχο.

Η λάθος συντήρηση της ρεζέρβας μπορεί να οδηγήσει σε σοβαρό τραυματισμό. Εάν είναι απαραίτητο να αντικαταστήσετε την ρεζέρβα, αποτανθείτε σε εξουσιοδοτημένο συνεργείο Nissan ή εξειδικευμένο συνεργείο.

ΗΛΙΚΙΑ ΕΛΑΣΤΙΚΩΝ

Θα πρέπει να λαμβάνετε υπόψη σας την ηλικία των ελαστικών. Ποτέ μην χρησιμοποιείτε ελαστικό ηλικίας πάνω από έξι χρόνων ανεξάρτητα από το εάν είναι χρησιμοποιημένο ή όχι.

Τα ελαστικά φθείρονται με τον χρόνο όπως φθείρονται και με την χρήση του αυτοκινήτου. Για τον λόγο αυτό θα πρέπει τα ελαστικά σας να ελέγχονται και να ζυγοσταθμίζονται τακτικά από συνεργείο ή, εάν το προτιμάτε, από εξουσιοδοτημένο συνεργείο Nissan.

ΑΝΤΙΚΑΤΑΣΤΑΣΗ ΕΛΑΣΤΙΚΩΝ ΚΑΙ ΤΡΟΧΩΝ

ΠΡΟΕΙΔΟΠΟΙΗΣΗ

Μην χρησιμοποιείτε στραβωμένο λάστιχο, ακόμη και εάν έχει επισκευαστεί, γιατί μπορεί να παρουσιάζει εσωτερικό πρόβλημα και να χαλάσει χωρίς προειδοποίηση.

Όταν αντικαθιστάτε κάποιο ελαστικό, χρησιμοποιείστε πάντοτε ένα άλλο ίδιου μεγέθους και ίδιας ικανότητας φορτίου. Οι συνιστώμενοι τύποι και μεγέθη φαίνονται στο «Τροχοί και ελαστικά» στο κεφάλαιο «9. Τεχνικές πληροφορίες».Η χρήση διαφορετικού τύπου ελαστικών ή η χρήση τεσσάρων διαφορετικών μεταξύ τους ελαστικών μπορεί να επηρεάσει την οδήγηση, το φρενάρισμα, τον χειρισμό, την απόσταση από το έδαφος, την απόσταση ελαστικού - αμαξώματος, την χρήση των αλυσίδων χιονιού, την ένδειξη του χιλιομετρητή την ρύθμιση των φώτων και το ύψος του προφυλακτήρα. Μερικά από τα παραπάνω μπορεί να οδηγήσουν σε ατύχημα και σοβαρό τραυματισμό.

Εάν για οποιονδήποτε λόγω αλλάξετε τους τροχούς, χρησιμοποιήστε τροχούς που έχουν το ίδιο offset (παράκεντρο). Τροχοί με διαφορετικό offset μπορούν να προκαλέσουν πρόωρη φθορά των ελαστικών, μείωση των χαρακτηριστικών της ικανότητας χειρισμού του αυτοκινήτου ή / και μη συμβατότητα με τα δισκόφρενα / ταμπούρα. Τέτοιου είδους μη συμβατότητα μπορεί να μειώσει την ικανότητα φρεναρίσματος και να προκαλέσει πρόωρη φθορά στα τακάκια / θερμουίτ.

Μοντέλο με κίνηση στους 4 Τροχούς (4WD)

ΠΡΟΣΟΧΗ

Χρησιμοποιείτε πάντα ελαστικά του ίδιου μεγέθους, μάρκας, κατασκευής και πέλματος και στους 4 τροχούς. Σε διαφορετική περίπτωση μπορεί να υπάρχει διαφορά στην περιστροφή ανάμεσα στα λάστιχα του μπροστινού και του πίσω άξονα γεγονός που μπορεί να προκαλέσει υπερβολική φθορά των ελαστικών και ζημιά στο κιβώτιο ταχυτήτων, το κουτί μετάδοσης 4Χ4 και τα γρανάζια του διαφορικού.

Χρησιμοποιείτε μόνο ελαστικά αντικατάστασης με προδιαγραφές για μοντέλα 4WD.

ΖΥΓΟΣΤΑΘΜΙΣΗ ΤΡΟΧΩΝ

Οι αζυγοστάθμιστοι τροχοί μπορεί να επηρεάσουν την συμπεριφορά του αυτοκινήτου και την ζωή των ελαστικών. Ακόμη και έπειτα από κανονική χρήση, οι τροχοί μπορεί να χάσουν το ζύγισμά τους γι'αυτό θα πρέπει να ζυγοσταθμίζονται όποτε χρειάζεται.

ΡΕΖΕΡΒΑ

Ετικέτα ρεζέρβας (όπου υπάρχει)

Ρεζέρβα προσωρινού τύπου Τ (όπου υπάρχει)

Ακολουθήστε τις παρακάτω προειδοποιήσεις εάν πρέπει να χρησιμοποιήσετε την ρεζέρβα προσωρινού τύπου. Σε διαφορετική περίπτωση το αυτοκίνητό σας μπορεί να πάθει ζημιά ή να εμπλακεί σε ατύχημα.

ΠΡΟΣΟΧΗ

- **Η ρεζέρβα προσωρινού τύπου θα πρέπει να χρησιμοποιείται μόνο σε περίπτωση ανάγκης. Θα πρέπει σε πρώτη ευκαιρία να αντικαθίσταται από στάνταρ ελαστικό.**
- **Να οδηγείτε προσεκτικά όταν έχετε τοποθετήσει την ρεζέρβα προσωρινού τύπου.**
- **Αποφύγετε τις απότομες στροφές και τα απότομα φρεναρίσματα όταν οδηγείτε.**
- **Ελέγχετε περιοδικά την πίεση του αέρα στην ρεζέρβα και διατηρείτε την πάντα στα 420kPa (4.2 bar, 44 psi).**
- **Μην οδηγείτε το αυτοκίνητό σας πιο γρήγορα από 80 χλμ/ώρα.**
- **Μην χρησιμοποιείτε αλυσίδες χιονιού στην ρεζέρβα προσωρινού τύπου. Οι αλυσίδες χιονιού δεν θα ταιριάζουν σωστά στην ρεζέρβα προσωρινού τύπου και μπορεί να προκληθεί ζημιά στο αυτοκίνητο.**
- **Επειδή η ρεζέρβα προσωρινού τύπου είναι μικρότερη από το κανονικό ελαστικό, μειώνεται η απόσταση από το έδαφος. Για να αποφύγετε ζημιά στο αυτοκίνητο, μην οδηγείτε πάνω από εμπόδια. Επίσης μην οδηγείτε το αυτοκίνητο μέσα από αυτόματο πλυστικό αυτοκινήτου καθώς μπορεί να μαγκώσει.**
- **Μην χρησιμοποιείτε την ρεζέρβα προσωρινού τύπου του αυτοκινήτου σας σε άλλα αυτοκίνητα.**
- **Μην χρησιμοποιείτε ταυτόχρονα περισσότερες από μία ρεζέρβες προσωρινού τύπου.**
- **Μην ρυμουλκείτε τρέιλερ όταν έχετε τοποθετήσει την ρεζέρβα προσωρινού τύπου.**

ΚΙΤ ΕΠΙΣΚΕΥΗΣ ΑΝΑΓΚΗΣ ΤΟΥ ΕΛΑΣΤΙΚΟΥ (όπου υπάρχει)

Το κιτ επισκευής ανάγκης του ελαστικού παρέχεται με το αυτοκίνητο αντί για ρεζέρβα. Το κιτ επισκευής θα πρέπει να χρησιμοποιείται για προσωρινή επισκευή ενός μικρού σκασίματος στο ελαστικό. Αφού χρησιμοποιήσετε το κιτ επισκευής, αποτανθείτε σε

εξουσιοδοτημένο συνεργείο Nissan ή εξειδικευμένο συνεργείο το συντομότερο δυνατό για έλεγχο του ελαστικού και επισκευή / αντικατάσταση.

ΠΡΟΣΟΧΗ

Μην χρησιμοποιείτε το κιτ επισκευής ανάγκης του ελαστικού κάτω από τις ακόλουθες συνθήκες. Αποτανθείτε σε εξουσιοδοτημένο συνεργείο Nissan, εξειδικευμένο συνεργείο ή εταιρία οδικής βοήθειας:

- **Όταν έχει περάσει η ημερομηνία λήξης του στεγανοποιητικού (η ημερομηνία λήξης εμφανίζεται στην ετικέτα του μπουκαλιού του στεγανοποιητικού).**
- **Όταν το κόψιμο ή το σκάσιμο είναι περίπου 6 χιλιοστά ή μεγαλύτερο.**
- **Όταν έχει πάθει ζημιά το τοίχωμα του ελαστικού.**
- **Όταν το αυτοκίνητο έχει κινηθεί με σημαντική απώλεια αέρα από το ελαστικό.**
- **Όταν το ελαστικό έχει βγει τελείως από την θέση του προς τα μέσα ή προς τα έξω από τη ζάντα.**
- **Όταν έχει πάθει ζημιά η ζάντα.**
- **Όταν είναι σκασμένα δύο ή περισσότερα ελαστικά.**

Δείτε το «Σκασμένο ελαστικό» στο κεφάλαιο «6. Σε περίπτωση ανάγκης» για περισσότερες λεπτομέρειες.

9 Τεχνικές πληροφορίες

Περιεκτικότητες και συνιστώμενα καύσιμα / λιπαντικά 9-2
Πληροφορίες για τα καύσιμα 9-4
Συνιστώμενη ρευστότητα SAE 9-4
Συστάσεις για το φρέον και το λιπαντικό του air conditioner 9-5
Κινητήρας 9-6
Τροχοί και λάστιχα 9-7
Διαστάσεις 9-7
Όταν ταξιδεύετε ή μεταφέρετε την ταξινόμηση του αυτοκινήτου σε άλλη χώρα 9-7
Αναγνώριση του αυτοκινήτου 9-8
Πινακιδάκι αναγνώρισης αυτοκινήτου.....9-8
Πινακιδάκι αριθμού πλαισίου του αυτοκινήτου 9-8
Αριθμός πλαισίου του αυτοκινήτου (αριθμός σασί) 9-8
Αριθμός κινητήρα.....9-8
Πινακιδάκι ελαστικών.....9-9
Πινακιδάκι προδιαγραφών του air conditioner (όπου υπάρχει) 9-9
Αριθμός έγκρισης ραδιοσυχνοτήτων και πληροφορίες 9-9
Για την Ευρώπη.....9-9
Για την Ρωσία 9-10
Για την Κροατία.....9-10
Για το Ισραήλ.....9-12
Για το Μαρόκο.....9-12
TPMS (δέκτης).....9-13
TPMS (πομπός) 9-13

ΠΕΡΙΕΚΤΙΚΟΤΗΤΕΣ ΚΑΙ ΣΥΝΙΣΤΩΜΕΝΑ ΚΑΥΣΙΜΑ ΛΙΠΑΝΤΙΚΑ

Οι ποσότητες που ακολουθούν είναι κατά προσέγγιση. Οι πραγματικές ποσότητες γεμίσματος μπορεί να διαφέρουν λίγο. Όταν γεμίζετε, ακολουθήστε την διαδικασία που σας δίνεται στο κεφάλαιο «8. Συντήρηση και Κάντε το μόνος σας» για να προσδιορίσετε την σωστή ποσότητα γεμίσματος.

		Ποσότητα σε λίτρα (κατά προσέγγιση)	Συνιστώμενα υγρά & λιπαντικά
Καύσιμο	Μοντέλα 2WD με κινητήρα HR16DE, HRA2DDT ή K9K	46	Δείτε τις πληροφορίες για τα καύσιμα
	Μοντέλα 2WD με κινητήρα MR16DDT		
	Μοντέλα 4WD με κινητήρα MR16DDT	50	
Λάδι κινητήρα (γέμισμα)			Οι εκτιμώμενες ποσότητες που αναφέρονται αφορούν το γέμισμα κατά την αλλαγή λαδιού κινητήρα. Για περισσότερες πληροφορίες δείτε το «Αλλαγή λαδιού και φίλτρου λαδιού της μηχανής» στο κεφάλαιο «8. Συντήρηση και κάντε το μόνος σας». Κινητήρας βενζίνης: • Γνήσιο λάδι κινητήρα Nissan • API SL ή SM • ILSAC βαθμού GF3 ή GF4 ή GF5 • ACEA A1/B1, A3/B3, A3/B4, A5/B5, C2 ή C3 Κινητήρας πετρελαίου: • Γνήσιο λάδι κινητήρα Nissan 5W30 DPF • ACEA C4, SAE 5W30 low SAPS Για λεπτομέρειες δείτε το «Συνιστώμενη ρευστότητα SAE»
Με φίλτρο λαδιού	HR16DE MR16DDT HRA2DDT K9K	4.3 4.5 4.63 4.4	
Χωρίς φίλτρο λαδιού	HR16DE MR16DDT HRA2DDT K9K	4.1 4.3 4.3 4.24	
Σύστημα ψύξης (με το ρεζερβουάρ)	HR16DE MT	6,4	Για να αποφύγετε την πιθανή διάβρωση του αλουμινίου μέσα στο σύστημα ψύξης του κινητήρα που μπορεί να προκληθεί από την χρήση μη γνήσιου ψυκτικού υγρού κινητήρα, θα πρέπει να χρησιμοποιείτε μόνο γνήσιο ψυκτικό κινητήρα της NISSAN. **Σημειώστε ότι οποιαδήποτε επισκευή περιστατικών που αφορούν το σύστημα ψύξης του αυτοκινήτου μπορεί να μην καλυφθούν στην εγγύηση όταν το ψυκτικό υγρό που χρησιμοποιείτε δεν είναι γνήσιο NISSAN, ακόμη και εάν το αυτοκίνητο είναι μέσα στην εγγύηση.**
	HR16DE CVT	6.6	
	MR16DDT MT	7.9	
	MR16DDT CVT	8.1	
	HRA2DDT MT	6.4	
	K9K Euro5	6.9	
	K9K Euro 5b+	7.6	
Ρεζερβουάρ	HR16DE	0.7	
	HRA2DDT		
	MR16DDT	0.6	
	K9K		

Υγρό CVT	MR16DDT (4WD)	8.6	Γνήσιο υγρό CVT NISSAN CVT Fluid NS3 **Χρησιμοποιείστε μόνο γνήσιο υγρό NISSAN CVT Fluid NS-3. Η χρήση διαφορετικού υγρού CVT θα προκαλέσει ζημιά που δεν καλύπτεται από την εγγύηση.**
	HR16DE	7.1	
Βαλβολίνη Μηχανικού Κιβωτίου Ταχυτήτων	5MT	2.3	Γνήσια βαλβολίνη NISSAN (NISSAN MT-XZ Gear Oil, Type TL/JR) 75W-80 ή ισάξια Εάν δεν είναι διαθέσιμη γνήσια βαλβολίνη Nissan MT-XZ Gear Oil TL/JR, μπορεί να χρησιμοποιηθεί προσωρινά API GL-4 SAE 75W-80. **Ωστόσο, χρησιμοποιήστε γνήσια βαλβολίνη Nissan MT-XZ Gear Oil TL/JR το συντομότερο δυνατό.** Για την συντήρηση αποτανθείτε σε εξουσιοδοτημένο συνεργείο Nissan ή εξειδικευμένο συνεργείο.
	6MT	2.0	
Υγρό Μετάδοσης (μοντέλο 4WD)		0.37	Γνήσιο NISSAN Differential Oil Hypoid Super GL-5 80W-90 ή API GL-5, Ρευστότητα SAE 80W-90
Λάδι διαφορικού (μοντέλο 4WD)		0.4	
Υγρά φρένων και συμπλέκτη	Γεμίστε στην κατάλληλη στάθμη σύμφωνα με τις οδηγίες στο κεφάλαιο «8. Συντήρηση και κάντε το μόνος σας»		Γνήσιο υγρό φρένων Nissan ή ισάξιο DOT3 ή DOT4. Ποτέ μην ανακατεύετε διαφορετικούς τύπους υγρών (Dot3 και Dot4).
Γράσο πολλαπλής χρήσης			NLGI No. 2 (με βάση το λίθιο)
Φρέον air-conditioning			HFC-134a (R134a)
Λιπαντικά συστήματος air-conditioning			Λάδι air-conditioning Nissan τύπου R (DH-PR ή ακριβώς ισάξιο

ΠΛΗΡΟΦΟΡΙΕΣ ΓΙΑ ΤΑ ΚΑΥΣΙΜΑ

Μοντέλα με κινητήρα βενζίνης

ΠΡΟΣΟΧΗ

- **Μην χρησιμοποιείτε βενζίνη με μόλυβδο. Η χρήση βενζίνης με μόλυβδο μπορεί να καταστρέψει τον καταλυτικό μετατροπέα.**
- **Δεν πρέπει να χρησιμοποιείται Βενζίνη με Υποκατάστατο Μολύβδου (LRP) καθώς θα προκληθεί ζημιά στον κινητήρα.**

Χρησιμοποιήστε ΑΜΟΛΥΒΔΗ ΒΕΝΖΙΝΗ τουλάχιστον 95 οκτανίων (RON).

ΣΗΜΕΙΩΣΗ

Για τα μοντέλα με κινητήρα MR16DDT: Εάν δεν διατίθεται Αμόλυβδη Βενζίνη, μπορείτε να χρησιμοποιήσετε απλή αμόλυβδη βενζίνη 91 οκτανίων, αλλά με ελαφρώς μειωμένη απόδοση. Ωστόσο για την μέγιστη απόδοση του αυτοκινήτου θα πρέπει να χρησιμοποιείτε σούπερ αμόλυβδη βενζίνη (95 RON).

Μοντέλα με κινητήρα Πετρελαίου

Θα πρέπει να χρησιμοποιείται Πετρέλαιο τουλάχιστον 50 σετανίων και με λιγότερο από 10 ppm θειάφι (EN590)..

Εάν διατίθενται δύο τύποι πετρελαίου, χρησιμοποιείστε το πετρέλαιο καλοκαιρινού ή χειμερινού τύπου σύμφωνα με τις ακόλουθες συνθήκες θερμοκρασίας.

- Πάνω από –7^{0}C πετρέλαιο καλοκαιρινού τύπου
- Κάτω από –7^{0}C πετρέλαιο χειμερινού τύπου

Εάν έχετε αμφιβολία επικοινωνήστε με εξουσιοδοτημένο συνεργείο Nissan ή εξειδικευμένο συνεργείο.

ΠΡΟΣΟΧΗ

- **Μην χρησιμοποιείτε πετρέλαιο θέρμανσης, βενζίνη ή άλλα εναλλακτικά καύσιμα στον κινητήρα πετρελαίου γιατί θα προκληθεί εκτεταμένη ζημιά σε αυτόν.**
- **Μην προσθέτετε βενζίνη ή άλλα εναλλακτικά καύσιμα στο πετρέλαιο.**
- **Μην χρησιμοποιείτε πετρέλαιο καλοκαιρινού τύπου σε θερμοκρασίες κάτω από -7^{0}C γιατί από το πολύ κρύο θα σχηματιστεί κερί στο καύσιμο με αποτέλεσμα να μην λειτουργεί ομαλά η μηχανή.**

ΣΥΝΙΣΤΩΜΕΝΗ ΡΕΥΣΤΟΤΗΤΑ SAE

Εκτιμώμενη κλίμακα εξωτερικής θερμοκρασίας ανάμεσα σε δύο αλλαγές λαδιού

ΛΑΔΙ ΚΙΝΗΤΗΡΑ

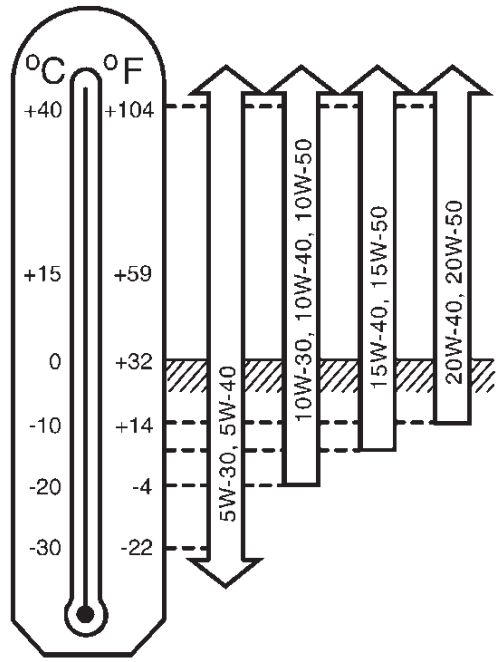

Λάδι κινητήρα

Προτιμάται το 5W-30.

Εάν δεν διατίθεται 5W-30, επιλέξτε την ρευστότητα που είναι κατάλληλη για την κλίμακα της εξωτερικής θερμοκρασίας από τον πίνακα.

ΠΡΟΣΟΧΗ

Κινητήρας πετρελαίου: Χρησιμοποιείτε ΜΟΝΟ 5W30 με χαμηλό SAPS.

Εκτιμώμενη κλίμακα εξωτερικής θερμοκρασίας ανάμεσα σε δύο αλλαγές λαδιού

ΒΑΛΒΟΛΙΝΗ

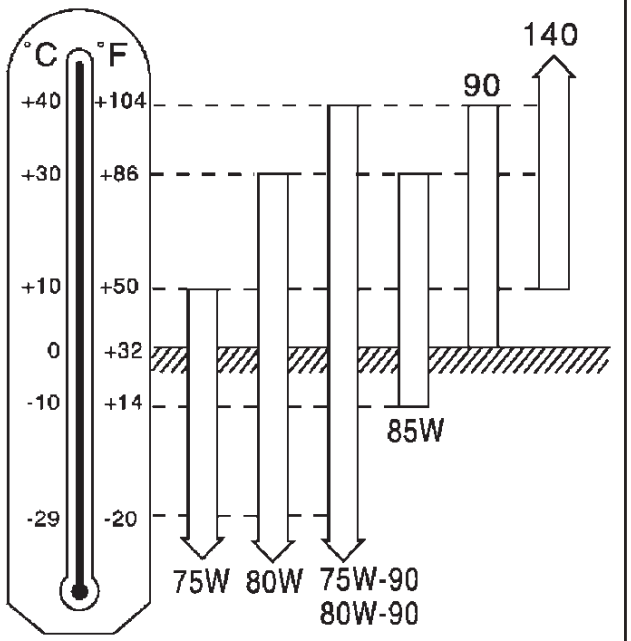

Βαλβολίνη Διαφορικού (μοντέλο 4WD)

Προτιμάται η 80W-90 για το πίσω διαφορικό.

ΣΥΣΤΑΣΕΙΣ ΓΙΑ ΤΟ ΦΡΕΟΝ ΚΑΙ ΤΟ ΛΙΠΑΝΤΙΚΟ ΤΟΥ AIR CONDITIONER

Το σύστημα του air-conditioner του αυτοκινήτου σας θα πρέπει να γεμίζεται με φρέον HFC-134a (R-134a) και λιπαντικό Nissan τύπου R ή ακριβώς ισάξιο. Η χρήση άλλου φρέοντος ή λιπαντικών θα προκαλέσει σοβαρή ζημιά και θα χρειαστεί να αλλάξετε το σύστημα του air-conditioner του αυτοκινήτου σας.

NISSAN Blue Citizenship

Δεν συνιστάται η απελευθέρωση του φρέοντος στην ατμόσφαιρα. Το νέο φρέον HFC-134a (R-134a) του αυτοκινήτου σας δεν βλάπτει το στρώμα του όζοντος της ατμόσφαιρας. Όμως μπορεί να συμβάλει κατά ένα μικρό μέρος στην θερμότητα της γης. Η Nissan συνιστά την συλλογή και ανακύκλωση του φρέοντος. Όταν θέλετε να συντηρήσετε το air-conditioner του αυτοκινήτου σας, αποτανθείτε σε εξουσιοδοτημένο συνεργείο Nissan.

ΚΙΝΗΤΗΡΑΣ

Μοντέλο	HR16DE	MR16DDT	MR16DDT (Nismo RS)	HRA2DDT	K9K
Τύπος	Βενζίνη, 4χρονη, DOHC	Βενζίνη, 4χρονη, DOHC	Βενζίνη, 4χρονη, DOHC	Βενζίνη, 4χρονη, DOHC	Πετρέλαιο, 4χρονη
Διάταξη κυλίνδρων	4κύλινδρη, σε σειρά	4κύλινδρη, σε σειρά	4κύλινδρη, σε σειρά	4κύλινδρη, σε σειρά	4κύλινδρη, σε σειρά
Διάμετρος Χ διαδρομή χλστ.	78.0 X 83.6	79.7 X 81.1	79.7 X 81.1	72.2 X 73.1	76.0 X 80.5
Κυβισμός κυβ. εκ.	1.598	1.618	1.618	1.197	1.461
Στροφές ρελαντί στην θέση N rpm	650 +/- 50	CVT: 650 +/- 50 MT: 600 +/- 50	CVT: 650 +/- 50 MT: 600 +/- 50	750 +/- 50	850 +/- 50
Χρονισμός (BTDC) βαθμοί στο ρελαντί στην θέση N	CVT: 7 +/- 2^0 MT: 10 +/- 2^0	CVT: 5 +/- 2^0 MT: 5 +/- 2^0	CVT: 6 +/- 2^0 MT: 8 +/- 2^0	*	–
Μπουζί Στάνταρ	DILZKAR6A-11	DILKAR7E9HS	DILKAR7C9H	ILKAR7F7G	–
Διάκενο μπουζί χλστ.	1.1	0.9	0.9	0.65	–
Λειτουργία εκκεντροφόρου	Καδένα χρονισμού	Καδένα χρονισμού	Καδένα χρονισμού	Καδένα χρονισμού	Ιμάντας χρονισμού

*: Για λεπτομέρειες αποτανθείτε σε εξουσιοδοτημένο συνεργείο NISSAN ή εξειδικευμένο συνεργείο.

ΤΡΟΧΟΙ ΚΑΙ ΕΛΑΣΤΙΚΑ

Ελαστικά

	Στάνταρ	Ρεζέρβα
Μέγεθος ελαστικού	225/45 R18 95Y	T135/70D17 102M *1*2
	225/45 R18 91W*1	
	215/55 R17 94V*1	
	215/55 R17 94W*1	
	205/60R16 92H*1*3	
	215/60 R16 95V*1*3	

*1: Όπου υπάρχει

*2: Μόνο για προσωρινή χρήση

*3: Προαιρετική τοποθέτηση σε ορισμένες περιοχές

Τροχοί

Τροχοί	Ρεζέρβα
Αλουμινίου 18 x 7J Offset 47mm	Ατσάλι 17*4T Offset 30mm*1*2
Αλουμινίου 17 x 7J Offset 47mm*1	
Ατσάλι 16 x 6.5J Offset 40mm *1*3	

*1: Όπου υπάρχει

*2: Μόνο για προσωρινή χρήση

*3: Προαιρετική τοποθέτηση σε ορισμένες περιοχές

ΔΙΑΣΤΑΣΕΙΣ

χιλιοστά

Ολικό μήκος	4.135 4.165*4
Ολικό πλάτος	1.765 1.770*4
Ολικό ύψος	1.570*1*2 1.565*3*4
Εμπρός μετατρόχιο	1.540*1 1.525*2*3*4
Πίσω μετατρόχιο	1.535*1 1.525*2 1.512*3 1.523*4
Μεταξόνιο	2.530

*1: Μοντέλα 2WD με ζάντες 16 ιντσών

*2: Μοντέλα 2WD με ζάντες 17 ιντσών

*3: Μοντέλα 4WD

*4: Μοντέλα Nismo RS

ΟΤΑΝ ΤΑΞΙΔΕΥΕΤΕ Ή ΜΕΤΑΦΕΡΕΤΕ ΤΗΝ ΤΑΞΙΝΟΜΗΣΗ ΤΟΥ ΑΥΤΟΚΙΝΗΤΟΥ ΣΕ ΑΛΛΗ ΧΩΡΑ

Όταν σχεδιάζετε να ταξιδέψετε σε άλλη χώρα θα πρέπει πρώτα να ρωτήσετε εάν το καύσιμο που διατίθεται εκεί κάνει για την μηχανή του αυτοκινήτου σας. Η χρήση καυσίμου χαμηλού σε οκτάνια μπορεί να προκαλέσει ζημιά στην μηχανή του αυτοκινήτου σας. Για τον λόγο αυτό αποφεύγετε να πηγαίνετε το αυτοκίνητό σας σε περιοχές όπου δεν διατίθεται το κατάλληλο καύσιμο.

Όταν θέλετε να βγάλετε πινακίδες κυκλοφορίας σε άλλη χώρα ελέγξτε με τις αρμόδιες αρχές εάν το αυτοκίνητο πληρεί τις προδιαγραφές της χώρας αυτής καθώς είναι πιθανό να μην μπορεί να ταξινομηθεί. Σε ορισμένες περιπτώσεις το αυτοκίνητο δεν πληρεί τις νομικές απαιτήσεις και σε άλλες, χρειάζεται να γίνουν μετατροπές για να μπορεί να τις πληρεί.

Οι νόμοι και οι κανονισμοί για το σύστημα καυσαερίων και τα στάνταρτ ασφαλείας ποικίλουν ανάλογα με την χώρα και μπορεί για τον λόγο αυτό να διαφέρουν οι προδιαγραφές.

Όταν πρόκειται να πάτε το αυτοκίνητο σε άλλη χώρα από την χώρα αγοράς του, οι μετατροπές, η μεταφορά και η ταξινόμηση είναι ευθύνη του ιδιοκτήτη του. Η Nissan δεν φέρει καμία ευθύνη για οποιοδήποτε σχετικό πρόβλημα προκύψει.

ΑΝΑΓΝΩΡΙΣΗ ΤΟΥ ΑΥΤΟΚΙΝΗΤΟΥ

ΠΙΝΑΚΙΔΑΚΙ ΑΝΑΓΝΩΡΙΣΗΣ ΑΥΤΟΚΙΝΗΤΟΥ

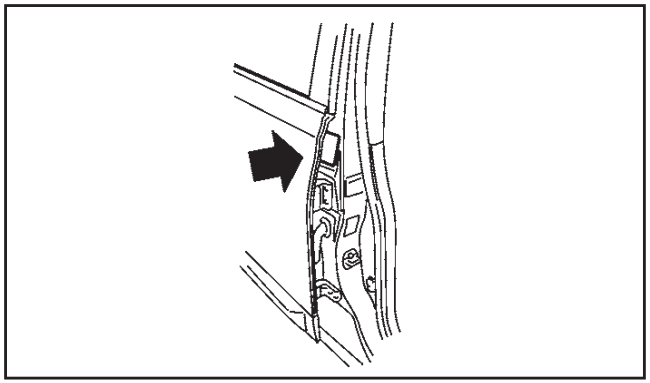

Το πινακιδάκι βρίσκεται στο σημείο που δείχνει η εικόνα.

ΠΙΝΑΚΙΔΑΚΙ ΑΡΙΘΜΟΥ ΠΛΑΙΣΙΟΥ

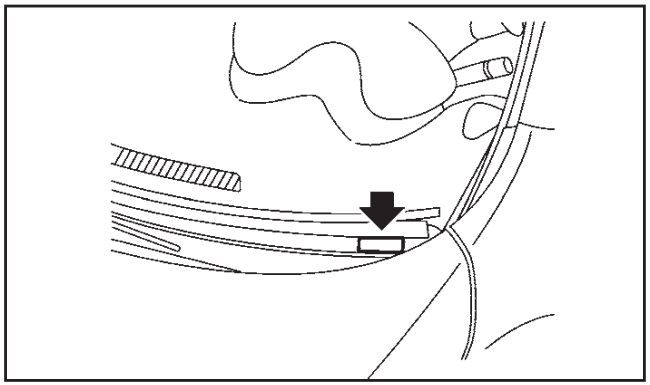

Το πινακιδάκι με τον αριθμό πλαισίου του αυτοκινήτου είναι στο σημείο που δείχνει η εικόνα. Ο αριθμός αυτός είναι η ταυτότητα του αυτοκινήτου σας και χρησιμοποιείται στην ταξινόμηση του αυτοκινήτου.

ΑΡΙΘΜΟΣ ΠΛΑΙΣΙΟΥ ΑΥΤΟΚΙΝΗΤΟΥ (ΑΡΙΘΜΟΣ ΣΑΣΙ)

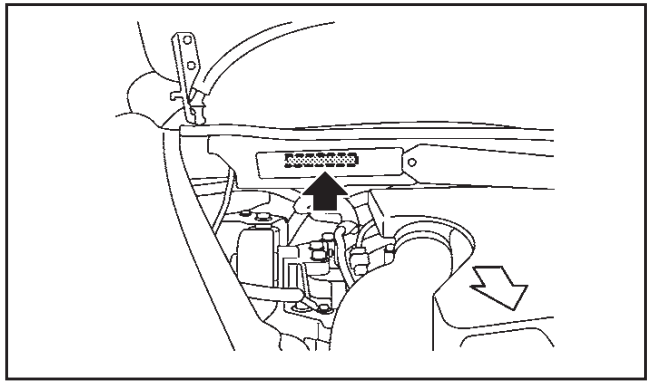

Ο αριθμός πλαισίου είναι στο σημείο που δείχνει η εικόνα.

Βγάλτε το κάλυμμα για να έχετε πρόσβαση στον αριθμό.

ΑΡΙΘΜΟΣ ΚΙΝΗΤΗΡΑ

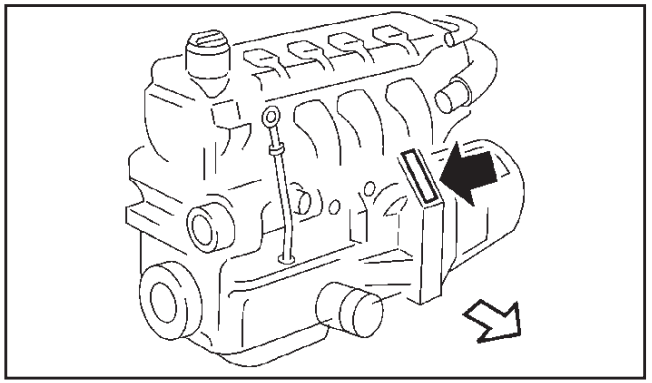

Κινητήρας HR16DE

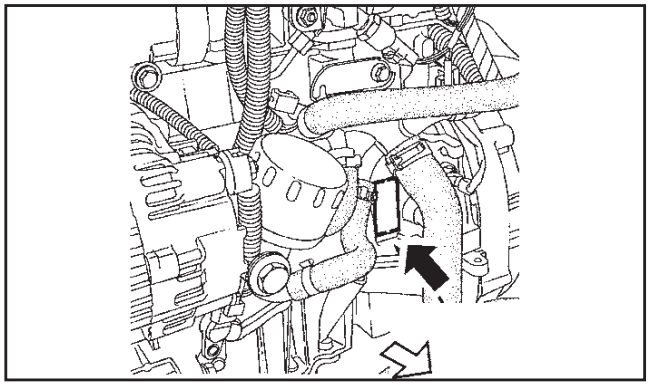

Κινητήρας K9K

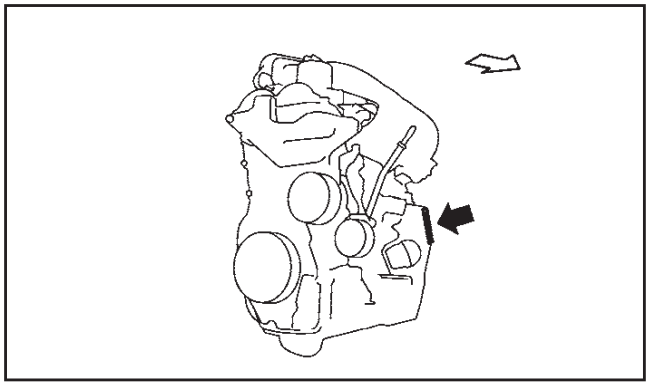

Κινητήρας MR16DDT

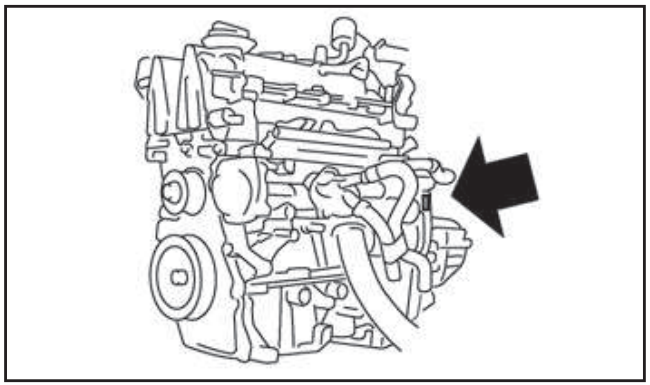

Κινητήρας HRA2DDT

Ο αριθμός σειράς παραγωγής του κινητήρα είναι χτυπημένος στον κορμό του κινητήρα στο σημείο που δείχνει η εικόνα.

ΠΙΝΑΚΙΔΑΚΙ ΕΛΑΣΤΙΚΩΝ

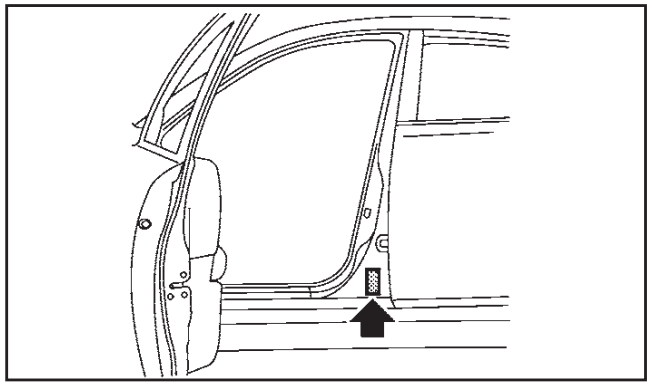

Η ΚΡΥΑ πίεση ελαστικών φαίνεται στο πινακιδάκι των ελαστικών που βρίσκεται στερεωμένο στην μεσαία κολώνα στην πλευρά του οδηγού.

ΠΙΝΑΚΙΔΑΚΙ ΠΡΟΔΙΑΓΡΑΦΩΝ ΤΟΥ AIR CONDITIONER

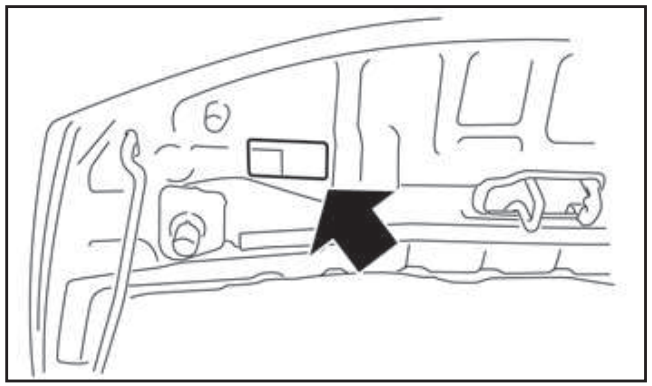

Το πινακιδάκι με τις προδιαγραφές του air conditioner βρίσκεται στον χώρο της μηχανής, στο σημείο που δείχνει η εικόνα.

ΑΡΙΘΜΟΣ ΕΓΚΡΙΣΗΣ ΡΑΔΙΟΣΥΧΝΟΤΗΤΩΝ ΚΑΙ ΠΛΗΡΟΦΟΡΙΕΣ

ΓΙΑ ΤΗΝ ΕΥΡΩΠΗ

Σύστημα Εισόδου χωρίς Κλειδί (όπου υπάρχει)

Με το παρόν, η ALPS ELECTRIC Co., LTD. δηλώνει ότι αυτά τα συστήματα εισόδου χωρίς κλειδί και TPMS TUNER, μοντέλο TWC1G124 και ο μεταδότης χωρίς κλειδί, μοντέλο TWB1U761 και η μονάδα IMMOBILISER, μοντέλο MW1014 συμμορφώνονται με τις αυτονόητες απαιτήσεις και τις άλλες σχετικές προϋποθέσεις της Οδηγίες 1999/5/EC. ΠΡΟΣΟΧΗ - Να μην εκθέτεται σε υπερβολική ζέστη, όπως στον ήλιο, σε φωτιά ή παρόμοια. ΠΡΟΣΟΧΗ – Κίνδυνος έκρηξης εάν η μπαταρία δεν αντικατασταθεί σωστά. Αντικαταστήστε μόνο με τον ίδιο ή παρόμοιο τύπο.

Σύστημα Immobiliser αυτοκινήτου NISSAN και σύστημα Έξυπνου Κλειδιού (όπου υπάρχει)

Με το παρόν, η ALPS ELECTRIC Co., LTD. δηλώνει ότι αυτά τα συστήματα Παθητικής Εισόδου (μονάδα χειρός), μοντέλο TWB1G662, το σύστημα Παθητικής Εισόδου (Μεταδότης), μοντέλο TWC1G154 και η μονάδα κεραίας του IMMOBILISER, μοντέλο TWK1A002 συμμορφώνονται με τις αυτονόητες απαιτήσεις και τις άλλες σχετικές προϋποθέσεις της Οδηγίες 1999/5/EC. ΠΡΟΣΟΧΗ - Να μην εκθέ-

τεται σε υπερβολική ζέστη, όπως στον ήλιο, σε φωτιά ή παρόμοια. ΠΡΟΣΟΧΗ – Κίνδυνος έκρηξης εάν η μπαταρία δεν αντικατασταθεί σωστά. Αντικαταστήστε μόνο με τον ίδιο ή παρόμοιο τύπο.

ΓΙΑ ΤΗΝ ΡΩΣΙΑ

МЛ05

- Σύστημα ακινητοποίησης οχήματος NISSAN
- Σύστημα εισόδου χωρίς κλειδί (όπου υπάρχει)
- Σύστημα Έξυπνου Κλειδιού (όπου υπάρχει)

ΓΙΑ ΤΗΝ ΚΡΟΑΤΙΑ

IZJAVA O SUKLADNOSTI

RENAULT NISSAN HRVATSKA d.o.o.

ADRESA: Radnička cesta 47, 10000 Zagreb. Croatia

MATIČNI BROJ SUBJEKTA (MBS): 080006703

Pod punom odgovornošću izjavljujemo da je radijska oprema i telekomunikacijska terminalna (RiTT) oprema

OPIS OPREME:	TPMS/RF prijamnik
TIPSKA OZNAKA OPREME:	TWC1G124
MARKETINŠKO IME OPREME:	
PROIZVOĐAČ OPREME:	Alps Electric Co.,Ltd.

sukladna s bitnim zahtjevima iz članka 4. Pravilnika o radijskoj opremi i telekomunikacijskoj opremi ("Narodne Novine", br. 112/2008), odnosno primjenjenim normama:

EN 300 220-1 V2.1.1: 2008-04 / EN 300 220-2 V2.1.2: 2007-06

EN 301 489-1 V1.8.1: 2008-04 / EN 301 489-3 V1.4.1: 2002-08

EN 60065:2002 +Amd. 1: 2006, EN 60065:2002 +Amd. 11: 2008

RENAULT NISSAN HRVATSKA d.o.o.
Radnička cesta 47
ZAGREB

Zagreb, 27.11.2009

Mjesto i datum — *Žig i potpis odgovorne osobe*

Σύστημα τηλεχειριστηρίου (όπου υπάρχει)

IZJAVA O SUKLADNOSTI

RENAULT NISSAN HRVATSKA d.o.o.

ADRESA: Radnička cesta 47, 10000 Zagreb

MATIČNI BROJ SUBJEKTA (MBS): 080006703

Pod punom odgovornošću izjavljujemo da je radijska oprema i telekomunikacijska terminalna (RiTT) oprema

OPIS OPREME:	Odašiljač sustava za daljinsko zaključavanje/otključavanje vozila
TIPSKA OZNAKA OPREME:	TWB1U761
MARKETINŠKO IME OPREME:	
PROIZVOĐAČ OPREME:	Alps Electric Co., Ltd.

sukladna s bitnim zahtjevima iz članka 4. Pravilnika o radijskoj opremi i telekomunikacijskoj opremi ("Narodne Novine", br. 112/2008), odnosno primjenjenim normama:

EN 300 220-1 V2.1.1:2008-04/ EN 300 220-2 V2.1.2:2007-06

EN301 489-1 V1.8.1: 2008-04/ EN301 489-3 V1.4.1: 2002-08

IEC 60065_2001+Amd.1: 2005/ EN 60065: 2002+Amd. 1

RENAULT NISSAN HRVATSKA d.o.o.
Radnička cesta 47
ZAGREB

Zagreb, 16.10.2009.

Mjesto i datum — *Žig i potpis odgovorne osobe*

IZJAVA O SUKLADNOSTI

U skladu s člankom 99 stavak 1. Zakona o telekomunikacijama (NN 122/2003)

RENAULT NISSAN HRVATSKA d.o.o.

ADRESA: Krapinska 45, 10000 Zagreb

MATIČNI BROJ SUBJEKTA (MBS): 080006703

Pod punom odgovornošću izjavljujemo da je RiTT oprema

OPIS OPREME:	Sustav za imobilizaciju vozila
TIPSKA OZNAKA OPREME:	MW 1014
MARKETINŠKO IME OPREME:	MW 1014
PROIZVOĐAČ OPREME:	CalsonicKansei Corp.

sukladna s bitnim zahtjevima iz članka 98. stavak 3. Zakona o telekomunikacijama, odnosno primjenjenim normama:

EN 60065:2002;

EN 301 489-1 V1.5.1:2004;
EN 301 489-3 V1.4.1:2002;

EN 300 330-1 V1.3.1:2001;
EN 300 330-2 V1.3.1:2006;

RENAULT NISSAN HRVATSKA d.o.o.
Radnička cesta 47
ZAGREB

Zagreb, 20.02.2008.
Mjesto i datum

Žig i potpis odgovorne osobe

Obrazac AG02002

Σύστημα ακινητοποίησης Nissan και σύστημα Έξυπνου Κλειδιού

IZJAVA O SUKLADNOSTI

RENAULT NISSAN HRVATSKA d.o.o.

ADRESA: Radnička cesta 47, Zagreb

MATIČNI BROJ SUBJEKTA (MBS): 080006703

Pod punom odgovornošću izjavljujemo da je radijska oprema i telekomunikacijska terminalna (RiTT) oprema

OPIS OPREME:	Sustav za daljinsko otključavanje/zaključavanje vozila
TIPSKA OZNAKA OPREME:	TWB1G662 / TWC1G135
MARKETINŠKO IME OPREME:	TWB1G662 / TWC1G135
PROIZVOĐAČ OPREME:	ALPS ELECTRIC CO. LTD.

sukladna s bitnim zahtjevima iz članka 4. Pravilnika o radijskoj opremi i telekomunikacijskoj opremi ("Narodne Novine", br. 112/2008), odnosno primjenjenim normama:

EN300 220-1 V2.1.1 / EN300 220-2 V2.1.2

EN301 489-1 V1.8.1 / EN301 489-3 V1.4.1

EN 60065:2002+Amd. 1

RENAULT NISSAN HRVATSKA d.o.o.
Radnička cesta 47
ZAGREB

Zagreb, 23.03.2009.
Mjesto i datum

Žig i potpis odgovorne osobe

IZJAVA O SUKLADNOSTI

Renault Nissan Croatia

ADRESA: Radnicka cesta 47, 10000 Zagreb, CROATIA

MATIČNI BROJ SUBJEKTA (MBS): 080006703

Pod punom odgovornošću izjavljujemo da je radijska oprema i telekomunikacijska terminalna (RiTT) oprema

OPIS OPREME:	Sustav za daljinsko otkljucavanje/zakljucavanje vozila
TIPSKA OZNAKA OPREME:	TWC1G154
MARKETINŠKO IME OPREME:	
PROIZVOĐAČ OPREME:	Alps Electric Co.,Ltd.

sukladna s bitnim zahtjevima iz članka 4. Pravilnika o radijskoj opremi i telekomunikacijskoj opremi ("Narodne Novine", br. 112/2008), odnosno primjenjenim normama:

EN 300 220-1 V2.1.1: 2006-04/ EN 300 220-2 V2.1.2: 2007-06

EN 301 489-1 V1.8.1: 2008-04/ EN 301 489-3 V1.4.1: 2002-08

EN 60065:2002. +Amd. 11: 2008

RENAULT NISSAN HRVATSKA
Radnicka cesta 47
ZAGREB

Zagreb, 18. ožujka 2010.
Mjesto i datum

Žig i potpis odgovorne osobe

IZJAVA O SUKLADNOSTI

(Declaration of Conformity)

U skladu s člankom 98. stavak 1. Zakona o telekomunikacijama (NN 122/2003)
(According to Article 98, paragraph 1 of the Law on telecommunications (NN 122/2003))

Renault Nissan Hrvatska

(IME/NAZIV OSOBE ODGOVORNE ZA STAVLJANJE NA TRŽIŠTE)
(Name of the person responsible for placing on the market)

ADRESA (Address): Radnička cesta 47, 10000 Zagreb, Croatia

MATIČNI BROJ SUBJEKTA (MBS) (Market Court registration number): 080006703

Pod punom odgovornošću izjavljujemo da je R&TT oprema
(Under our sole responsibility we declare that R&TT equipment)

OPIS OPREME: (Equipment description)	Immobilizer Antenna
TIPSKA OZNAKA OPREME: (Type designation)	TWK1A002
MARKETINŠKO IME OPREME: (Marketing name)	TWK1A002
PROIZVOĐAČ OPREME: (Manufacturer)	ALPS ELECTRIC CO., LTD.

sukladna s bitnim zahtjevima iz članka 98. stavak 3. Zakona o telekomunikacijama, odnosno primjenjenim normama:
(Is conformity with essential requirements of Article 98, paragraph 3 of the Law on telecommunications, i.e. applied standards)

EN300 330-1 V1.3.1: 2001-06/ EN300 330-2 V1.3.1: 2006-04

EN301 489-1 V1.6.1: 2005-09/ EN301 489-3 V1.4.1: 2002-08

EN 60065: 2002+Amd. 1: 2005

RENAULT NISSAN HRVATSKA d.o.o.
Radnička cesta 47
ZAGREB

Mladen Pavlić

Mjesto i datum (Place and date)

Ime i potpis odgovorne osobe (Seal and sign of the responsible person)

Na mjestu danog takta upišite ime osobe odgovorne za stavljanje na tržište
(Instead of the written text write the name of the person responsible for placing on the market)

Obrazac AG52007

CE

ΓΙΑ ΤΟ ΙΣΡΑΗΛ

ALPS ELECTRIC CO., LTD.
TWB1G662 TWC1G154 TWK1A002 שם המוצר
תוצרת יפן

Carasso Motors Ltd
Logistic Center - Park Re'em
P.O. Box 90 - 60860 Benei-Aish Israel

א. השימוש במכשיר הינו על בסיס "משני" ופטור מרשיון הפעלה אלחוטי.
כלומר – לא מוגן מהפרעות וללא הפרעה למערכות אחרות הפועלות כדין.
ב. רק "בפעולת בזק" לשימוש עצמי של הלקוח בלבד, הציוד פטור מרשיון הפעלה אחלוטי.
מתן "שרות בזק" לצד ג' מחייב רשיון מיוחד ממשרד התקשורת.
ג. אסור להחליף את האנטנה המקורית של המכשיר, ולא לעשות בו כל שינוי טכני אחר.

Σύστημα ακινητοποίησης Nissan και σύστημα Έξυπνου Κλειδιού

ΓΙΑ ΤΟ ΜΑΡΟΚΟ

AGREE PAR L'ANRT MAROC
Numéro d'agrément : MR 7378 ANRT 2012
Date d'agrément : 02/08/2012

Κεραία Immobilizer

AGREE PAR L'ANRT MAROC
Numéro d'agrément : MR 7379 ANRT 2012
Date d'agrément : 02/08/2012

Σύστημα παθητικής εισόδου (τηλεχειριστήριο)

AGREE PAR L'ANRT MAROC
Numéro d'agrément : MR 5718 ANRT 2010
Date d'agrément : 05/08/2010

TPMS / Τηλεχειριζόμενος συντονισμός

ΔΕΚΤΗΣ (TPMS)

ALPS ALPS ELECTRIC CO., LTD. Engineering Headquarters
6-3-36, Nakazato, Furukawa, Osaki-city, Miyagi-pref, 989-6181, Japan
Phone +81 229-23-5111 Fax +81 229-23-5129

DECLARATION of CONFORMITY
For

CE

Product: TPMS TUNER CONT
Model: TWD1G791
Type: Receiver

Supplied by
ALPS ELECTRIC CO.,LTD.
6-3-36, Nakazato, Furukawa, Osaki-city,
Miyagi-pref., JAPAN 989-6181

Technical Construction File held by
ALPS ELECTRIC CO.,LTD.
6-3-36, Nakazato, Furukawa, Osaki-city,
Miyagi-pref., JAPAN 989-6181

Notified Body - R&TTE Directive N/A

	Standard used for comply
R&TTE Directive (Article 3.1(a) Safety)	EN 60065: 2002 + Amd.1: 2006 + Amd.11: 2008 + Amd.2: 2010 +Amd.12: 2011
R&TTE Directive (Article 3.1(b) EMC)	EN 301 489-1 V1.9.2:2011-09 EN 301 489-3 V1.4.1:2002-08
R&TTE Directive (Article 3.2 Spectrum)	EN 300 220-1 V2.4.1:2012-05 EN 300 220-2 V2.4.1:2012-05

Means of Conformity
We declare under our sole responsibility that the Product (s) is conformity with the essential requirements and other relevant requirements of the Radio and Telecommunication Terminal Equipment (R&TTE) Directive (1999/5/EC).

Date of issue: January 28, 2013

Signature of Responsible Person:

T. Kinoshita

Toru Kinoshita
Group Manager
GROUP 2 ENGINEERING DEPT. M5

Με το παρόν η ALPS ELECTRONIC CO., LTD δηλώνει ότι αυτό το TWD1G791 συμμορφώνεται με τις αυτονόητες απαιτήσεις και τις άλλες σχετικές προϋποθέσεις της Οδηγίας 1999/5/EC.

ALPS ELECTRIC CO., LTD.
TWB1G662 TWC1G154 TWK1A002 שם המוצר
תוצרת יפן

Carasso Motors Ltd
Logistic Center - Park Re'em
P.O. Box 90 - 60860 Benei-Aish Israel

א. השימוש במכשיר היינו על בסיס "משני" ופטור מרשיון הפעלה אלחוטי.
ב. רק "בפעולת בזק" לשימוש עצמי של הלקוח בלבד, הציוד פטור מרשיון הפעלה אלחוטי.
ג. אסור להחליף את האנטנה המקורית של המכשיר, ולא לעשות בו כל שינוי טכני אחר.

Για το Ισραήλ

Complies with
IDA Standards
DA106067

Για την Σιγκαπούρη

Taiwan
第十二條
經型式認證合格之低功率射頻電機，非經許可，公司、商號或使用者均不得擅自變更頻
率、加大功率或變更原設計之特性及功能。

第十四條
低功率射頻電機之使用不得影響飛航安全及干擾合法通信；經發現有干擾現象時，應立即
停用，並改善至無干擾時方得繼續使用。
前項合法通信，指依電信法規定作業之無線電通信。
低功率射頻電機須忍受合法通信或工業、科學及醫療用電波輻射性電機設備之干擾。

ΠΟΜΠΟΣ (TPMS)

Με το παρόν η Continental Automotive GmbH, δηλώνει ότι αυτό το S180052048/S180052050 συμμορφώνεται με τις αυτονόητες απαιτήσεις και τις άλλες σχετικές προϋποθέσεις της Οδηγίας 1999/5/EC.

PACIFIC INDUSTRIAL CO., LTD.

Pacific Industrial Co., Ltd.
GODO-CHO, ANPACHI, GIFU, 503-2397 JAPAN
Tel : + 81- 584 – 28 – 0167 Fax : + 81 – 584 – 28 – 0130

DECLARATION of CONFORMITY
For

CE0891

Product: Tire Pressure Monitoring System Transmitter
Model: PMV-CA14

Supplied by
PACIFIC INDUSTRIAL CO., LTD.
1300-1, GODO-CHO, ANPACHI-GUN,
GIFU, 503-2397 JAPAN

Technical Construction File held by
PACIFIC INDUSTRIAL CO., LTD.
1300-1, GODO-CHO, ANPACHI-GUN,
GIFU, 503-2397 JAPAN

Notified Body - R&TTE Directive
TRaC Global
100 Frobisher Business Park, Leigh Sinton Road, Malvern, Worcestershire WR14 1BX

Standard used for comply

R&TTE Directive (Article 3.1(a) Safety)	EN 60065: 2002 + Amd.1: 2006 + Amd.11: 2008 + Amd.2: 2010 + Amd.12: 2011
R&TTE Directive (Article 3.1(b) EMC)	EN 301 489-1 V1.9.2: 2011-09 EN 301 489-3 V1.4.1: 2002-08
R&TTE Directive (Article 3.2 Spectrum)	EN 300 220-1 V2.4.1: 2012-05 EN 300 220-2 V2.4.1: 2012-05

Means of Conformity
We declare under our sole responsibility that the Product (s) is conformity with the essential requirements and other relevant requirements of the Radio and Telecommunication Terminal Equipment (R&TTE) Directive (1999/5/EC).

Date of issue: December 11, 2012

Signature of Responsible Person:

Takashi Ituka
Engineering Department

Για την Ρωσία

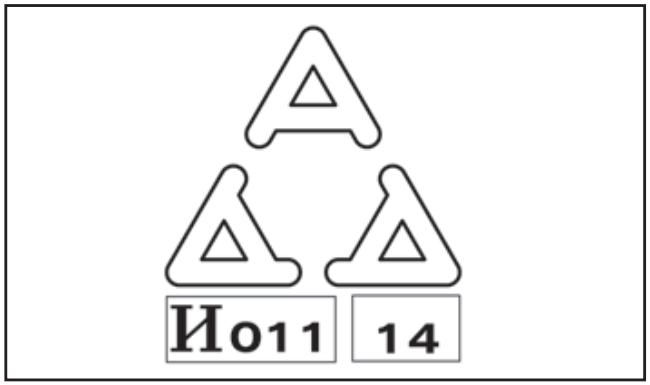

Για την Σερβία

Για την Ουκρανία

Taiwan
第十二條
經型式認證合格之低功率射頻電機，非經許可，公司、商號或使用者均不得擅自變更頻
率、加大功率或變更原設計之特性及功能。

第十四條
低功率射頻電機之使用不得影響飛航安全及干擾合法通信；經發現有干擾現象時，應立即
停用，並改善至無干擾時方得繼續使用。
前項合法通信，指依電信法規定作業之無線電通信。
低功率射頻電機須忍受合法通信或工業、科學及醫療用電波輻射性電機設備之干擾。

Για την Ταϊβάν

10 Ευρετήριο

Α - Β - Γ - Δ

Air conditioner ρυθμιζόμενο με το χέρι 4-19
Άδεια μπαταρία Έξυπνου Κλειδιού 5-13
Αεραγωγοί 4-17
Ακτίνα λειτουργίας 3-9
Αλλαγή του λαδιού και του φίλτρου λαδιού του κινητήρα....8-8
Αλλαγή του σκασμένου ελαστικού (για μοντέλα με ρεζέρβα) 6-2
Αλλαγή του ψυκτικού υγρού του κινητήρα 8-7
Αλλαγή τροχών και ελαστικών....8-34
Αλυσίδες ασφαλείας 5-49
Αλυσίδες ελαστικών 8-33
Αναγνώριση του αυτοκινήτου 9-8
Ανίχνευση κινούμενου αντικειμένου (MOD) 4-14
Άνοιγμα για το πορτάκι του ρεζερβουάρ....3-21
Άνοιγμα καπό....3-19
Άνοιγμα της πίσω πόρτας 3-12
Αντικλεπτικό σύστημα 4-32
Απαιτήσεις συντήρησης....8-2
Αποθήκευση....2-41
Αποσμητικά χώρου....7-4
Αριθμός έγκρισης ραδιοσυχνοτήτων και πληροφορίες 9-9
Αριθμός κινητήρα 9-8
Αριθμός πλαισίου του αυτοκινήτου (αριθμός σασί) 9-8
Αριστεροτίμονο μοντέλο 0-6
Αριστεροτίμονο μοντέλο 0-8
Ασφάλεια του αυτοκινήτου 5-53
Ασφάλεια των παιδιών....1-8
Ασφάλειες....8-22
Αυτόματη απενεργοποίηση BSW/LDW....5-47
Αυτόματο air conditioner (Μοντέλα με Σύστημα Δυναμικού Ελέγχου Nissan)....4-22
Αφαίρεση λεκέδων 7-2
Αφαίρεση 1-5
Βομβητές υπενθύμισης 2-20
Γάντζος παλτού 2-42
Γενική συντήρηση....8-2
Γενική συντήρηση....8-2
Για να προστατέψετε το αυτοκίνητό σας από την διάβρωση 7-5
Για την Ευρώπη 9-9
Για την Κροατία 9-10
Για την Ρωσία....9-10
Για το Ισραήλ....9-12
Για το Μαρόκο 9-12
Γραμμές καθοδήγησης 4-9
Γυναίκες σε κατάσταση εγκυμοσύνης....1-9
Δείκτης θερμοκρασίας ψυκτικού υγρού κινητήρα....2-3
Δείκτης καυσίμου 2-3
Δεξιοτίμονο μοντέλο 0-7
Δεξιοτίμονο μοντέλο 0-9
Διαδικασία επισκευής και αντικατάστασης....1-29
Διακόπτες τιμονιού (όπου υπάρχει)....4-67
Διακόπτες τιμονιού για τον έλεγχο του ηχοσυστήματος (όπου υπάρχει) 4-68

Διακόπτης αλάρμ....6-2
Διακόπτης αντιθαμβωτικού....2-34
Διακόπτης ελέγχου για το εσωτερικό φως....2-44
Διακόπτης καθαριστήρα και πλυστικού....2-31
Διακόπτης καθαριστήρα προβολέων (όπου υπάρχει)....2-34
Διακόπτης κλεισίματος Συστήματος Σβησίματος / Εκκίνησης....5-30
Διακόπτης κλειστού ESP....5-36
Διακόπτης μίζας (μοντέλο χωρίς σύστημα Έξυπνου Κλειδιού)....5-10
Διακόπτης προβολέων και φλας....2-28
Διακόπτης προβολέων....2-28
Διακόπτης ρύθμισης δέσμης προβολέων....2-29
Διακόπτης υαλοκαθαριστήρα και πλυστικού παρμπρίζ....2-31
Διακόπτης φλας....2-30
Διακόπτης φώτων ομίχλης....2-31
Διαστάσεις....9-7
Διαφορά ανάμεσα στις πραγματικές και τις εκτιμώμενες αποστάσεις....4-12
Διαφορά ανάμεσα στις πραγματικές και τις εκτιμώμενες αποστάσεις....4-3
Δυσλειτουργία BSW/LDW....5-47

Ε - Ζ - Η - Θ - Ι

Ειδικός εξοπλισμός για τον χειμώνα....5-54
Ελαστικά του μοντέλου 4WD....5-34
Έλεγχος ηχοσυστήματος....4-68
Έλεγχος λαμπών....2-10
Έλεγχος ποδόφρενου....8-13
Έλεγχος της στάθμης του λαδιού του κινητήρα....8-8
Έλεγχος της στάθμης του ψυκτικού υγρού του κινητήρα....8-6
Έλεγχος χειρόφρενου....8-13
Ενδεικτικά φώτα....2-12
Ένδειξη εξωτερικής θερμοκρασίας (όπου υπάρχει)....2-4
Ένδειξη θέσης επιλογέα ταχυτήτων (όπου υπάρχει)....2-4
Ένδειξη φωτεινότητας ταμπλό οργάνων....2-4
Ενσωμάτωση κινητού τηλεφώνου (όπου υπάρχει)....4-56
Ενσωμάτωση κινητού τηλεφώνου για το ραδιόφωνο FM AM με CD....4-61
Εντοπισμός τρέιλερ (όπου υπάρχει)....5-49
Εξαρτήματα μη ρυθμιζόμενων προσκέφαλων καθισμάτων....1-5
Εξαρτήματα ρυθμιζόμενων προσκέφαλων καθισμάτων....1-5
Εξοπλισμός ελαστικών....5-54
Έξυπνο Κλειδί (όπου υπάρχει)....3-2
Εξωτερικά φώτα....8-28
Εξωτερικό καθάρισμα....7-2
Εξωτερικό του αυτοκινήτου μπροστά....0-3
Εξωτερικό του αυτοκινήτου πίσω....0-4
Εξωτερικοί καθρέπτες....3-22
Επεξήγηση των σημείων της γενικής συντήρησης....8-2
Επισκευή του σκασμένου ελαστικού (για μοντέλα με κιτ επισκευής σκασμένου ελαστικού)....6-8
Εσωτερικά φώτα....2-43
Εσωτερικά φώτα....8-28
Εσωτερικό καθάρισμα....7-4
Εσωτερικός καθρέπτης....3-22
Ζυγοστάθμιση....8-35
Ζώνες ασφαλείας....1-7
Ζώνες ασφαλείας....7-5
Ηλεκτρικά παράθυρα....2-35

Ηλεκτρική παροχή 2-40
Ηλικία ελαστικών 8-34
Ηχοσύστημα 4-25
Θέσεις κλειδιού 5-11
Θέσεις ποτηριών 2-41
Θέσεις του διακόπτη της μίζας....5-13
Θέσεις φώτων....8-29
Θέση οδήγησης....0-6
Ιμάντες 8-11

Κ - Λ

Cruise Control (όπου υπάρχει)....5-38
Καθάρισμα των ζαντών αλουμινίου 7-3
Καθαρισμός τζαμιών 7-3
Καθίσματα....1-2
Καθίσματα, ζώνες ασφαλείας και Σύστημα αερόσακου....0-2
Καθρέπτες 3-22
Καθρέπτης σκιαδίου (όπου υπάρχει) 3-23
Καλοριφέρ και air conditioner....4-18
Κάλυμμα χώρου αποσκευών....2-42
Κανονική λειτουργία....5-29
Καπό 3-19
Καταστάσεις οδήγησης BSW 5-45
Κατάσταση προσωρινής απενεργοποίησης BSW/LDW....5-47
Κάτω από το αμάξωμα 7-3
Καυσαέρια της εξάτμισης (Μονοξείδιο του άνθρακα)....5-3
Κεντρικός αεραγωγός....4-17
Κεραία....4-30
Κέρωμα 7-2
Κινητήρας 9-6
Κιτ επισκευής ανάγκης του ελαστικού (όπου υπάρχει)....8-35
Κλειδαριά τιμονιού 5-11
Κλειδαριά τιμονιού 5-11
Κλειδαριές πορτών....3-4
Κλειδί Αντικλεπτικού Συστήματος Nissan (NATS*)....3-3
Κλειδιά 3-2
Κλείδωμα με κλειδί....3-4
Κλείδωμα με τον διακόπτη ηλεκτρικής κλειδαριάς πόρτας 3-5
Κλείσιμο καπό....3-19
Κόρνα 2-35
Κουμπί AUX....4-37
Κουμπί MENU 4-35
Κουμπί SETUP 4-40
Κουτί στο πάτωμα του πορτμπαγκάζ (όπου υπάρχει) 2-42
Κύρια λειτουργία του ηχοσυστήματος....4-32
Κύρια λειτουργία του ηχοσυστήματος....4-38
Κύρια λειτουργία του ηχοσυστήματος....4-52
Λάδι κινητήρα 8-7
Λειτουργία Bluetooth® κινητού τηλεφώνου 4-56
Λειτουργία Bluetooth® κινητού τηλεφώνου 4-61
Λειτουργία iPod player (όπου υπάρχει)....4-45
Λειτουργία ηχοσυστήματος Bluetooth® 4-47
Λειτουργία καθαριστήρα και πλυστικού πίσω παρμπρίζ 2-33
Λειτουργία μνήμης USB (όπου υπάρχει)....4-44
Λειτουργία οδήγησης....2-21
Λειτουργία οδήγησης....5-27
Λειτουργία ρύθμισης....2-22

Λειτουργία σκιαδίου 2-38
Λειτουργία συστήματος LDW 5-46
Λειτουργία της πανοραμικής γυάλινης οροφής 2-37
Λειτουργία του CD Player 4-42
Λειτουργία του CD player 4-53
Λειτουργία του CD 4-36
Λειτουργία του ραδιοφώνου FM-AM 4-55
Λειτουργία του ραδιοφώνου 4-33
Λειτουργία του ραδιοφώνου 4-38
Λειτουργία του συστήματος BSW 5-43
Λειτουργία των φλας 3-16
Λειτουργία....4-8
Λειτουργίες του Cruise Control....5-39
Λειτουργίες του διακόπτη 4WD 5-31
Λειτουργίες του περιοριστή ταχύτητας 5-36
Λεπίδες υαλοκαθαριστήρων 8-16

Μ - Ν - Ξ

Μέρη χρωμίου 7-3
Μετρητές και δείκτες 0-10
Μετρητές και δείκτες 2-2
Μηχανικό σαζμάν (MT) 5-10
Μηχανισμός απελευθέρωσης αυτόματου κλειδώματος πορτών....3-5
Μηχανισμός απελευθέρωσης κλειδαριάς πόρτας με αισθητήρα πρόσκρουσης....3-6
Μοντέλα με ηχοσύστημα 2-38
Μοντέλα με κινητήρα βενζίνης HR16DE 0-11
Μοντέλα με κινητήρα βενζίνης HRA2DDT....0-13
Μοντέλα με κινητήρα βενζίνης MR16DDT....0-12
Μοντέλα με κινητήρα πετρελαίου K9K....0-14
Μοχλός απελευθέρωσης πίσω πόρτας 3-20
Μπαταρία αυτοκινήτου....8-19
Μπαταρία Έξυπνου Κλειδιού....8-20
Μπαταρία 5-54
Μπαταρία 8-18
Μπουζί 8-12
Μπουζί με ακίδα Ιριδίου (μοντέλο κινητήρα MR16DDT)....8-12
Μπουζί με πλατινένια ακίδα (μοντέλο κινητήρα HR16DE ή HRA2DDT)....8-12
Μπροστινά καθίσματα 1-2
Μπροστινά φώτα ομίχλης (όπου υπάρχει) 2-31
NissanConnect (όπου υπάρχει) 4-67
Ντουλαπάκι....2-41
Ξεκίνημα με βοηθητική μπαταρία 6-12
Ξεκίνημα με κρύο κινητήρα....5-9
Ξεκίνημα με σπρώξιμο 6-14
Ξεκίνημα του κινητήρα (μοντέλο με σύστημα Έξυπνου Κλειδιού) 5-15
Ξεκίνημα του κινητήρα (μοντέλο χωρίς σύστημα Έξυπνου Κλειδιού).5-14

Ο - Π

Οδήγηση με Xtronic CVT (μοντέλα με αλλαγή με το χέρι) 5-21
Οδήγηση με Xtronic CVT (μοντέλα χωρίς αλλαγή με το χέρι) 5-17
Οδήγηση με μηχανικό σαζμάν (όπου υπάρχει) 5-16
Οδήγηση σε βρεγμένο δρόμο 5-9
Οδήγηση σε κρύο καιρό 5-53

Οδήγηση σε χειμερινές συνθήκες 5-10
Οδήγηση στους 4 τροχούς (4WD) (όπου υπάρχει) 5-31
Οδήγηση του αυτοκινήτου 5-16
Οδηγός αντιμετώπισης προβλημάτων 3-13
Οθόνη οπισθοπορείας (όπου υπάρχει) 4-2
Οθόνη οπισθοπορείας και περιμετρικής ορατότητας (όπου υπάρχει) 4-6
Οθόνη πληροφοριών του αυτοκινήτου 2-3
Οι πιο συνηθισμένοι παράγοντες που συμβάλουν στην διάβρωση του αυτοκινήτου 7-5
Όταν ταξιδεύετε ή μεταφέρετε την ταξινόμηση του αυτοκινήτου σε άλλη χώρα 9-7
Παιδικά καθίσματα Universal για το μπροστινό και τα πίσω καθίσματα 1-12
Παιδικά καθίσματα 1-11
Παιδική ασφάλεια πίσω πόρτας 3-6
Πανοραμική γυάλινη ανοιγόμενη οροφή (όπου υπάρχει) 2-37
Παράθυρα 2-35
Παρκάρισμα 5-41
Πατάκια 7-4
Περιβαλλοντικοί παράγοντες που επηρεάζουν το ποσοστό της διάβρωσης 7-5
Περιεκτικότητες και συνιστώμενα καύσιμα / λιπαντικά 9-2
Περιοριστής ταχύτητας (όπου υπάρχει) 5-36
Περιστροφή ελαστικών 8-33
Πιεζόμενο κουμπί διακόπτη μίζας (μοντέλο με σύστημα Έξυπνου Κλειδιού) 5-11
Πίεση αέρα ελαστικών 8-32
Πίεση ελαστικών 5-49
Πινακιδάκι αναγνώρισης αυτοκινήτου 9-8
Πινακιδάκι αριθμού πλαισίου του αυτοκινήτου 9-8
Πινακιδάκι ελαστικών 9-9
Πινακιδάκι προδιαγραφών του air conditioner (όπου υπάρχει) 9-9
Πίσω καθίσματα 1-4
Πίσω πόρτα 3-20
Πίσω φως ομίχλης 2-31
Πλευρικοί αεραγωγοί 4-17
Πληροφορίες ECO 2-26
Πληροφορίες για τα καύσιμα 9-4
Πληροφορίες οδήγησης 2-26
Πλύσιμο 7-2
Πορτάκι ρεζερβουάρ καυσίμου 3-20
Που να πάτε για την συντήρηση 8-2
Πρακτικές συμβουλές (για το αυτόματο air conditioner) 4-18
Πρακτικές συμβουλές 4-17
Πρακτικές συμβουλές 4-5
Πριν βάλετε μπροστά τον κινητήρα 5-3
Προβολείς 8-25
Πρόγραμμα «στρωσίματος» 5-3
Προγραμματισμένη συντήρηση 8-2
Προειδοποίηση Τυφλού Σημείου (BSW) / Προειδοποίηση Ακούσιας Αλλαγής Λωρίδας (LDW) 5-43
Προειδοποιητικά / ενδεικτικά φώτα και βομβητές 2-9
Προειδοποιητικά φώτα 2-10
Προειδοποιητικές και ηχητικές υπενθυμίσεις 3-12
Προειδοποιητικό φως 4WD 5-32
Πρόσθετο σύστημα συγκράτησης (σύστημα αερόσακου) 1-22
Προσκέφαλα καθισμάτων 1-5

Προστασία από την διάβρωση....5-54
Προστασία κατά της διάβρωσης....7-5
Προστασία του περιβάλλοντος....8-10
Προφυλάξεις ασφαλείας για την οδήγηση εκτός δρόμου....5-33
Προφυλάξεις ασφαλείας....4-2
Προφυλάξεις για τα φρένα....5-51
Προφυλάξεις για την λειτουργία του ηχοσυστήματος....4-25
Προφυλάξεις για την οδήγηση στον δρόμο και εκτός δρόμου....5-9
Προφυλάξεις για την συντήρηση....8-4
Προφυλάξεις για την χρήση του πιεζόμενου κουμπιού διακόπτη μίζας....5-11
Προφυλάξεις για την χρήση των ζωνών ασφαλείας....1-7
Προφυλάξεις για την χρήση των παιδικών καθισμάτων....1-11
Προφυλάξεις για το Cruise Control....5-38
Προφυλάξεις για το σύστημα του αερόσακου....1-22
Προφυλάξεις κατά το ξεκίνημα και την οδήγηση....5-3
Προφυλάξεις λειτουργίας....5-48
Προφυλάξεις ρυμούλκησης....6-15
Προφυλάξεις....5-30
Πώς να διαβάσετε τις γραμμές που εμφανίζονται....4-3
Πώς να ρυθμίσετε την άποψη της οθόνης....4-16

Ρ - Σ - Τ

Ραδιόφωνο FM AM με CD Player (όπου υπάρχει)....4-37
Ραδιόφωνο FM AM με CD Player και AUX (όπου υπάρχει)....4-52
Ραδιόφωνο LW-MW-FM με CD και AUX (Τύπος A – όπου υπάρχει)....4-31
Ρεζέρβα....8-35
Ρολόι (όπου υπάρχει)....2-38
Ρυθμίσεις οθόνης περιμετρικής ορατότητας....4-16
Ρύθμιση οικονομίας κλιματιστικού (CLIMATE ECO)....4-24
Ρύθμιση....1-6
Ρυμούλκηση του αυτοκινήτου....6-15
Ρυμούλκηση τρέιλερ....5-48
Σεβρόφρενο....8-13
Σημεία Ελέγχου στον χώρο του κινητήρα....8-5
Σκασμένο ελαστικό....6-2
Σκιάδια....2-43
Σταμάτημα του αυτοκινήτου....6-2
Στερέωση του παιδικού καθίσματος....1-15
Στροφόμετρο....2-2
Σύμβολο CENTER στις ζώνες ασφαλείας....1-9
Συνιστώμενη ρευστότητα SAE....9-4
Συνιστώμενη ρυμούλκηση από την Nissan....6-16
Συντήρηση της μονάδας της κάμερας....5-48
Συντήρηση του air conditioner....4-24
Συστάσεις για το φρέον και το λιπαντικό του air conditioner....9-5
Σύστημα Super Lock (για τα Δεξιοτίμονα (RHD) μοντέλα)....3-4
Σύστημα ακινητοποίησης αυτοκινήτου Nissan (NATS)....3-18
Σύστημα αντιμπλοκαρίσματος φρένων (ABS)....5-52
Σύστημα ασφαλείας....3-17
Σύστημα αυτόματου σκουπίσματος με αισθητήρα βροχής (όπου υπάρχει)....2-32
Σύστημα Δυναμικού Ελέγχου Nissan (NDCS) (όπου υπάρχει)....2-21
Σύστημα Δυναμικού Ελέγχου Nissan (όπου υπάρχει)....5-26
Σύστημα εισόδου χωρίς κλειδί (όπου υπάρχει)....3-6
Σύστημα Έξυπνου Κλειδιού (όπου υπάρχει)....3-8
Σύστημα Έξυπνου Κλειδιού....5-11

Σύστημα ζώνης ασφαλείας τύπου τριών σημείων 1-10
Σύστημα ηλεκτρικά υποβοηθούμενου τιμονιού 5-50
Σύστημα Ηλεκτρονικού Προγράμματος Ευστάθειας (ESP)
(όπου υπάρχει) 5-35
Σύστημα οικονομίας μπαταρίας 3-12
Σύστημα παιδικού καθίσματος ISOFIX (όπου υπάρχει).....1-14
Σύστημα Παρακολούθησης Πίεσης Ελαστικού (TPMS)
(όπου υπάρχει) 6-7
Σύστημα Παρακολούθησης Πίεσης Ελαστικών (TPMS)
(όπου υπάρχει) 5-5
Σύστημα προειδοποίησης κλοπής (όπου υπάρχει).....3-17
Σύστημα προεντατήρα ζώνης ασφαλείας (όπου υπάρχει).....1-28
Σύστημα Σβησίματος Εκκίνησης (όπου υπάρχει) 5-29
Σύστημα Υπερσυμπιεστή (Turbo) (μοντέλα με κινητήρα πετρελαίου)...5-9
Σύστημα φρένων 5-51
Σύστημα ψύξης κινητήρα.....8-5
Συστήματα αερόσακου 1-26
Σφάλμα λειτουργίας τηλεχειριστηρίου 3-7
TPMS (δέκτης).....9-13
TPMS (πομπός).....9-13
Ταμπλό οργάνων 0-8
Τάπα γεμίσματος καυσίμου 3-21
Ταχύμετρο 2-2
Τζάμια 7-4
Τηλέφωνο αυτοκινήτου ή CB.....4-68
Τιμόνι 3-21
Τοποθέτηση παιδικού καθίσματος με την χρήση της
ζώνης ασφαλείας τύπου 3ων σημείων 1-18
Τοποθέτηση παιδικού καθίσματος με την χρήση του ISOFIX.....1-16
Τοποθέτηση του κοτσαδόρου.....5-49
Τοποθέτηση 1-6
Τραυματίες 1-9
Τριοδικός καταλύτης (όπου υπάρχει).....5-4
Τροχοί και λάστιχα 8-32
Τροχοί και λάστιχα 9-7
Τροχοί 7-3
Τύποι ελαστικών 8-32
Τύπος A.....2-34
Τύπος B (όπου υπάρχει) 2-35

Υ - Φ - Χ - Ψ - Ω

Υαλοκαθαριστήρας πίσω παρμπρίζ.....8-17
Υαλοκαθαριστήρες μπροστινού παρμπρίζ.....8-16
Υγρό Xtronic CVT (όπου υπάρχει) 8-15
Υγρό πλυστικού παρμπρίζ.....8-17
Υγρό συμπλέκτη (όπου υπάρχει).....8-15
Υγρό φρένων 8-14
Υπερθέρμανση της μηχανής.....6-14
Υποβοήθηση φρένων.....5-52
Υποδοχή AUX.....4-44
Υποδοχή Εξωτερικών Πηγών Ήχου (AUX/USB)
(όπου υπάρχει) 4-30
Υπολογιστής ταξιδιού 2-5
Πληροφόρηση στάθμης λαδιού κινητήρα.....2-6
Φθορά και ζημιά ελαστικών.....8-34
Φίλτρο αέρα.....8-16
Φίλτρο καυσίμου (μοντέλα με κινητήρα πετρελαίου) 8-12
Φόρτωση των αποσκευών.....5-9

Φρένα τρέιλερ 5-49
Φρένα 8-13
Φροντίδα στην οδήγηση 5-9
Φως πορτμπαγκάζ.....2-44
Φώτα χαρτών.....2-43
Φώτα 8-25
Hands free έλεγχος τηλεφώνου.....4-64
Xtronic CVT 5-10
Χειρόφρενο.....3-24
Χειρόφρενο.....5-54
Χιλιομετρητής.....2-2
Χρήση του συστήματος εισόδου χωρίς κλειδί.....3-14
Χρήση του συστήματος εισόδου χωρίς κλειδί.....3-7
Χρήση του συστήματος Έξυπνου Κλειδιού 3-10
Χώρος επιβατών.....0-5
Χώρος επιβατών.....8-24
Χώρος κινητήρα.....0-11
Χώρος μηχανής 8-22
Ψυκτικό υγρό μηχανής.....5-54

ΠΛΗΡΟΦΟΡΙΕΣ ΠΡΑΤΗΡΙΟΥ ΚΑΥΣΙΜΩΝ

ΠΛΗΡΟΦΟΡΙΕΣ ΓΙΑ ΤΑ ΚΑΥΣΙΜΑ

Κινητήρας βενζίνης (Μοντέλο με τριοδικό καταλύτη)

ΠΡΟΣΟΧΗ

- **Μην χρησιμοποιείτε βενζίνη με μόλυβδο. Η χρήση βενζίνης με μόλυβδο μπορεί να καταστρέψει τον καταλυτικό μετατροπέα.**
- **Δεν πρέπει να χρησιμοποιείται Βενζίνη με Υποκατάστατο Μολύβδου (LRP) καθώς θα προκληθεί ζημιά στον κινητήρα.**

Χρησιμοποιήστε ΑΜΟΛΥΒΔΗ ΒΕΝΖΙΝΗ τουλάχιστον 95 οκτανίων (RON).

ΣΗΜΕΙΩΣΗ

Για τα μοντέλα με κινήτηρα MR16DDT: Εάν δεν διατίθεται Αμόλυβδη Βενζίνη, μπορείτε να χρησιμοποιήσετε απλή αμόλυβδη βενζίνη 91 οκτανίων, αλλά με ελαφρώς μειωμένη απόδοση. Ωστόσο για την μέγιστη απόδοση του αυτοκινήτου θα πρέπει να χρησιμοποιείτε σούπερ αμόλυβδη βενζίνη.

Κινητήρες Πετρελαίου

Θα πρέπει να χρησιμοποιείται Πετρέλαιο EN590 τουλάχιστον 50 σετανίων και με χαμηλό θειάφι (λιγότερο από 10 ppm).
Εάν διατίθενται δύο τύποι πετρελαίου, χρησιμοποιείστε το πετρέλαιο καλοκαιρινού ή χειμερινού τύπου σύμφωνα με τις ακόλουθες συνθήκες θερμοκρασίας.
– Πάνω από –7^{0}C πετρέλαιο καλοκαιρινού τύπου
– Κάτω από –7^{0}C πετρέλαιο χειμερινού τύπου

Εάν έχετε αμφιβολία επικοινωνήστε με εξουσιοδοτημένο συνεργείο Nissan.

ΠΡΟΣΟΧΗ

- **Μην χρησιμοποιείτε πετρέλαιο θέρμανσης, βενζίνη ή άλλα εναλλακτικά καύσιμα στην πετρελαιομηχανή γιατί θα προκληθεί εκτεταμένη ζημιά σε αυτήν.**
- **Μην προσθέτετε βενζίνη ή άλλα εναλλακτικά καύσιμα στο πετρέλαιο.**
- **Μην χρησιμοποιείτε πετρέλαιο καλοκαιρινού τύπου σε θερμοκρασίες κάτω από -70C γιατί από το πολύ κρύο θα σχηματιστεί κερί στο καύσιμο με αποτέλεσμα να μην λειτουργεί ομαλά η μηχανή.**

ΣΥΝΙΣΤΩΜΕΝΟ ΛΑΔΙ ΚΙΝΗΤΗΡΑ*

Κινητήρας βενζίνης HR16DE, HRA2DDT ή MR16DDT

- Γνήσιο λάδι μηχανής Nissan
- API βαθμός SL ή SM
- ILSAC βαθμός GF-3 ή GF-4
- ACEA A1/B1, A3/B3, A3/B4, A5/B5, C2 ή C3

Κινητήρας πετρελαίου K9K

- Γνήσιο λάδι μηχανής Nissan
- ACEA C4, SAE 5W30 low SAPS

*Για περισσότερες λεπτομέρειες δείτε το «Περιεκτικότητες και συστάσεις για τα καύσιμα και τα λιπαντικά» στο κεφάλαιο «9. Τεχνικές πληροφορίες».

ΠΙΕΣΗ ΚΡΥΩΝ ΕΛΑΣΤΙΚΩΝ

Δείτε το πινακιδάκι που είναι στερεωμένο στην μεσαία κολώνα στην πλευρά του οδηγού.

ΠΕΡΙΒΑΛΛΟΝ (Ανακύκλωση Αυτοκινήτων)

Η ΔΕΣΜΕΥΣΗ ΤΗΣ NISSAN ΓΙΑ ΤΟ ΠΕΡΙΒΑΛΛΟΝ

BLUE CITIZENSHIP

Σήμερα, οι προσπάθειές μας αποδίδουν και υπερκαλύπτουμε την υποχρέωσή μας για την προστασία και την διατήρηση του περιβάλλοντος. Μέσα στην εταιρία μας, προβάλλουμε τα υψηλότερα επίπεδα πρακτικών σε κάθε τομέα και σε κάθε περιοχή λειτουργιών.

ΣΥΜΜΟΡΦΩΣΗ ΣΕ ΚΑΘΕ ΒΗΜΑ

Η Nissan εστιάζει ώστε να διαβεβαιώσει ότι τα εξαρτήματα των οχημάτων τέλους ζωής χρησιμοποιούνται και πάλι, ανακυκλώνονται ή ανακτώνται σαν θερμική ενέργεια και εγγυάται ότι συμμορφώνεται με την νομοθεσία της Ευρωπαϊκής Ένωσης (Οδηγία για τα Οχήματα Τέλους Ζωής).

ΚΑΤΑΣΚΕΥΑΖΟΥΜΕ ΤΑ ΑΥΤΟΚΙΝΗΤΑ ΜΑΣ ΕΧΟΝΤΑΣ ΣΤΟ ΜΥΑΛΟ ΜΑΣ ΤΗΝ ΑΝΑΚΥΚΛΩΣΗ

Καθημερινά δίνεται έμφαση στην μείωση των στερεών απορριμμάτων, την μείωση των εκπομπών καυσαερίων, την συντήρηση των φυσικών πηγών ενέργειας και την ανάληψη δραστηριοτήτων ανακύκλωσης, τόσο στον κατασκευαστικό μας τομέα όσο και στις πωλήσεις μας, τις λειτουργίες συντήρησης και την διάθεση των οχημάτων τέλους ζωής.

Φάση σχεδιασμού

Για να μειώσουμε το αντίκτυπο στο περιβάλλον, εξελίξαμε το Nissan αυτοκίνητό σας ώστε να είναι

κατά 95% ανακυκλώσιμο. Σημαδεύουμε τα εξαρτήματα ώστε να διευκολύνουμε την αποσυναρμολόγηση και την ανακύκλωση και να μειώσουμε τα επικίνδυνα συστατικά. Εκτιμούμε με προσοχή και ελέγχουμε τα συστατικά που ενδιαφέρουν. Έχουμε ήδη μειώσει στο ελάχιστο το κάδμιο, τον υδράργυρο και τον μόλυβδο στο Nissan αυτοκίνητό σας. Η Nissan περιλαμβάνει ανακυκλωμένα υλικά στο αυτοκίνητο σας και αναζητεί ευκαιρίες να αυξήσει το ποσοστό των ανακυκλωμένων υλικών που χρησιμοποιεί.

Φάση κατασκευής

Τα εργοστάσια της Nissan με έδρα το Ηνωμένο Βασίλειο και την Ισπανία έχουν ήδη επιτύχει ένα ποσοστό ανακύκλωσης πάνω από 90% και αναζητούν τρόπους για περαιτέρω βελτιώσεις. Το εργοστάσιο του Ηνωμένου Βασιλείου τοποθέτησε 8 ανεμογεννήτριες για να μειώσει τις εκπομπές του διοξειδίου του άνθρακα στα εργοστάσιο ισχύος για περισσότερους από 3.000 τόνους το έτος. Από το τέλος Μαρτίου του 2007, η NMISA (Ισπανία) χρησιμοποιεί σύστημα με ηλιακούς θερμοσυσσωρευτές για να εξοικονομήσει ενέργεια. Αυτό το σύστημα παράγει το 33% της ενέργειας που καταναλώνεται στις δεξαμενές κατά την βαφή του αυτοκινήτου σας.

Φάση παραγωγής και διανομής

Χρησιμοποιώντας τις πηγές αποτελεσματικά για να μειωθεί η ποσότητα αποβλήτων που δημιουργείται στην διάρκεια των σταδίων παραγωγής και διανομής, η Nissan προάγει ενέργειες βασισμένες στην Μείωση, Επαναχρησιμοποίηση και Ανακύκλωση υλικών, όποτε αυτό είναι δυνατόν. Το NISSAN GREEN PROGRAM 2010 (NGP2010) αποτελεί το μεσοπρόθεσμο περιβαλλοντικό μας πλάνο ενεργειών που προσδιορίζει τους στόχους μας για επίτευξη ποσοστού 100% ανακύκλωσης των εργασιών στην Ιαπωνία και παγκοσμίως.

Φάση χρήσης και συντήρησης

Οι εκθέσεις Nissan είναι το παράθυρο της Nissan σε εσάς, τους πελάτες μας. Προκειμένου να ανταποκριθούν στις προσδοκίες σας, παρέχουν όχι μόνο υπηρεσίες υψηλής ποιότητας αλλά έχουν και υπεύθυνη αντιμετώπιση σε θέματα περιβάλλοντος. Η Nissan προβάλει τις ενέργειες των Μελών του Εξουσιοδοτημένου Δικτύου της για την ανακύκλωση των απορριμμάτων που παράγονται σαν αποτέλεσμα των λειτουργιών συντήρησης.

Φάση απόρριψης

Ανακυκλώστε το όχημά σας τέλους ζωής ή τα εξαρτήματά του. Όταν το παλιό σας Nissan φτάσει στο τέλος της ζωής του και δεν είναι πλέον κατάλληλο για καθημερινή χρήση, έχει ακόμη αξία. Να έχετε σωστή περιβαλλοντική συνείδηση και να φέρετε το παλιό σας Nissan στα σημεία συλλογής της περιοχής σας για να ανακυκλωθεί. Μπορείτε να βοηθήσετε ώστε να αποφύγουμε την απόρριψη των υλικών εκείνων που βλάπτουν το περιβάλλον. Τα σημεία συλλογής εγγυώνται ότι δεν θα υπάρξει κόστος για εσάς για την διαχείριση του οχήματος τέλους ζωής. Για περισσότερες πληροφορίες σχετικά με το πώς και που μπορείτε να διαθέσετε το αυτοκίνητό σας, αποτανθείτε σε Μέλος του Δικτύου Nissan ή επισκεφθείτε το www.edoe.gr.

ΠΡΟΣΤΑΤΕΨΤΕ ΤΟ ΠΕΡΙΒΑΛΛΟΝ ΟΤΑΝ ΟΔΗΓΕΙΤΕ

Η συμπεριφορά σας κατά την οδήγηση έχει μεγάλο αντίκτυπο στην επίτευξη οικονομίας καυσίμου και το περιβάλλον. Ακολουθήστε τις παρακάτω συμβουλές για καλύτερη αποτελεσματικότητα καυσίμου, συνήθειες κατά την οδήγηση και για να είστε φιλικός προς το περιβάλλον μειώνοντας τις εκπομπές καυσαερίων.

Αμυντική οδήγηση

Εκτιμώντας σωστά τις συνθήκες κίνησης και ενεργώντας ανάλογα, θα μειώσετε την κατανάλωση καυσίμου, συντελώντας στην προστασία του φυσικού περιβάλλοντος.

Πάρτε το πόδι σας από το πεντάλ του γκαζιού όταν πλησιάζετε στα φανάρια και αποφύγετε το φρενάρισμα της τελευταίας στιγμής όταν το φανάρι γίνεται κόκκινο.

Αποφύγετε τις επιταχύνσεις, το να πατάτε απότομα το γκάζι και τα απότομα φρεναρίσματα. Ο χρόνος που πιθανόν κερδίσετε δεν αντισταθμίζει την μόλυνση του περιβάλλοντος. Προσπαθήστε να διατηρήσετε την ταχύτητά σας όταν ανεβαίνετε σε ένα βουνό, καθώς θα μειωθεί η κατανάλωση καυσίμου και η μόλυνση. Διατηρείτε απλώς την ίδια ταχύτητα ή επιτρέψτε στο αυτοκίνητο να επιβραδύνει λίγο όταν το επιτρέπει η κίνηση.

Κλείνετε τα παράθυρα όταν οδηγείτε

Οδηγώντας με το παράθυρο ανοικτό με ταχύτητα 100 χιλιομέτρων την ώρα, αυξάνεται την κατανάλω-

ση καυσίμου έως και 4%.

Οδηγώντας με το παράθυρο κλειστό, έχετε άνεση στο ταξίδι σας και έχετε καλύτερη οικονομία καυσίμου.

Χρησιμοποιείτε την σχάρα οροφής μόνο όταν χρειάζεται

Μην οδηγείτε έχοντας άδεια σχάρα οροφής, σχάρα για σκι κλπ. Φυλάξτε το σύστημα φόρτωσης οροφής για όταν θα το χρησιμοποιήσετε είτε μέσα στο αυτοκίνητο ή στην αποθήκη σας. Τοποθετείτε το σύστημα μεταφοράς οροφής μόνο όταν πραγματικά το χρειάζεστε. Θα μειώσετε σημαντικά την αεροδυναμική αντίσταση.

Βελτιώστε την χρήση του air conditioner

Το σύστημα του air conditioner έχει θετική επίδραση στην οδήγησή σας και την διατήρηση της επαγρύπνισή σας. Ωστόσο, η χρήση του συστήματος του air conditioner θα αυξήσει σημαντικά την κατανάλωση καυσίμου στο ανοικτό περιβάλλον. Βελτιώστε την χρήση του air conditioner χρησιμοποιώντας όσο ποιο πολύ γίνεται τους αεραγωγούς.

Στο έδαφος με κλίση χρησιμοποιείτε το χειρόφρενο

Όταν συγκρατείτε το αυτοκίνητο σε έδαφος με κλίση, να χρησιμοποιείτε το χειρόφρενο. Αποφύγετε την χρήση του συμπλέκτη (μηχανικό σαζμάν) ή του γκαζιού (αυτόματο σαζμάν) για να κρατήσετε το αυτοκίνητο καθώς αυτό οδηγεί σε περιττή κατανάλωση καυσίμου και φθορά.

Διατηρείτε ασφαλή απόσταση

Εκτιμήστε τις συνθήκες της κίνησης για ομαλότερη οδήγηση και για να διασφαλίσετε την άνεση και την ασφάλεια κατά την διαδρομή σας. Οδηγείτε διατηρώντας ασφαλή απόσταση από τα άλλα αυτοκίνητα, όταν έχει πυκνή κίνηση. Αυτό θα σας βοηθήσει να μειώσετε την κατανάλωση καυσίμου καθώς δεν θα πατάτε συνέχεια το φρένο.

Ελέγχετε την πίεση των ελαστικών σας

Η χαμηλή πίεση των ελαστικών αυξάνει την κατανάλωση καυσίμου, όπως και η χρήση ελαστικών που δεν συνιστώνται. Διορθώνοντας την πίεση των ελαστικών θα μεγιστοποιηθεί η πρόσφυση του αυτοκινήτου σας και θα βελτιωθεί η κατανάλωση καυσίμου.

Κάνετε τακτικές συντηρήσεις στο αυτοκίνητό σας

Η τακτική συντήρηση σας επιτρέπει να διατηρείτε το αυτοκίνητό σας στην καλύτερη κατάσταση και με την καλύτερη οικονομία καυσίμου. Για να διασφαλίσετε ότι το αυτοκίνητό σας διατηρείται κατά τα αρχικά πρότυπα, συντηρείτε το αυτοκίνητό σας σε εξουσιοδοτημένο συνεργείο Nissan ή εξειδικευμένο συνεργείο.

ETIKETA ΑΕΡΟΣΑΚΟΥ (όπου υπάρχει)

NEVER use a rearward facing child restraint on a seat protected by an ACTIVE AIRBAG in front of it, DEATH or SERIOUS INJURY to the CHILD can occur.

NE JAMAIS utiliser un dispositif de retenue pour enfant de type dos à la route sur un siège protégé par un AIRBAG ACTIVÉ placé devant lui. Cela peut entrainer la MORT de l'ENFANT ou des BLESSURES GRAVES.

Installieren Sie niemals ein entgegen der Fahrtrichtung angeordnetes Kinderrückhaltesystem auf einem Sitz mit aktiviertem Frontairbag. Es könnte zum Tod oder schweren Verletzungen des Kindes führen.

No instalar nunca los sistemas de retención para niños (sillitas de niño) de espaldas al sentido de la marcha en el asiento del pasajero protegido por un AIRBAG frontal ACTIVO. Esto puede provocar la MUERTE del niño o DAÑARLE SERIAMENTE.

«NON INSTALLARE MAI un seggiolino per bambini rivolto con verso opposto al senso di marcia su un sedile protetto da un AIRBAG frontale ATTIVO. In caso di incidente questo potrebbe risultare molto pericoloso per l'incolumità del bambino.»

Plaats nooit een kinderzitje achterstevoren op de passagiersstoel voorin als de airbags van de voorpassagier niet zijn uitgeschakeld. Dit kan ernstige of zelfs dodelijke verwondingen van het kind veroorzaken.

NUNCA utilize um sistema de retenção de criança virado para a traseira num banco protegido por um AIRBAG ACTIVO à sua frente, porque pode ocorrer MORTE ou FERIMENTOS GRAVES na CRIANÇA.

W żadnym przypadku NIE NALEŻY stosować fotelików dla dzieci skierowanych twarzą do tyłu przed siedzeniami chronionymi AKTYWNĄ PODUSZKĄ POWIETRZNĄ. Może to doprowadzić do POWAŻNYCH OBRAŻEŃ lub nawet ŚMIERCI DZIECKA.

NIKDY nepoužívejte dětskou sedačku směřující dozadu na sedadle s AKTIVNÍM čelním AIRBAGEM, mohlo by dojít k USMRCENÍ nebo VÁŽNÉMU ZRANĚNÍ DÍTĚTE.

Önünde AKTİF BİR HAVA YASTIĞI ile korununan bir koltuğa hiç bir zaman yüzü geriye bakan bir çocuk koltuğu KOYMAYIN, bu ÇOCUĞUN ÖLÜMÜNE veya CİDDİ ŞEKİLDE YARALANMASINA neden olabilir.

Nu folosiţi NICIODATĂ un scaun pentru copil cu spatele la direcţia de deplasare pe un scaun protejat de un AIRBAG ACTIV amplasat în faţa sa, deoarece există riscul de DECES sau RĂNIRE GRAVĂ a copilului.

SOHA ne használjon hátrafelé néző gyermekülést olyan ülésen, amelyet elölről AKTÍV LÉGZSÁK véd, mert az a GYERMEK HALÁLÁT vagy SÚLYOS SÉRÜLÉSÉT okozhatja.

"ΑΠΑΓΟΡΕΥΕΤΑΙ η τοποθέτηση παιδικού καθίσματος, με την πλάτη προς το εμπρόσθιο μέρος του αυτοκινήτου, στο κάθισμα του συνοδηγού, επειδή μπροστά του υπάρχει ΕΝΕΡΓΟΣ ΜΕΤΩΠΙΚΟΣ ΑΕΡΟΣΑΚΟΣ. Μπορεί να επέλθει, ΘΑΝΑΤΟΣ ή ΣΟΒΑΡΟΣ ΤΡΑΥΜΑΤΙΣΜΟΣ του ΠΑΙΔΙΟΥ".

Använd ALDRIG en bakåtvänd barnstol på ett säte som skyddas av en AKTIVERAD AIRBAG framför det; LIVSFARA eller risk för ALLVARLIGA SKADOR.

ÄLÄ KOSKAAN käytä kasvot taaksepäin suunnattua lastenistuinta istuimella, jossa on KÄYTÖSSÄ OLEVA TURVATYYNY. Seurauksena voi olla KUOLEMA tai LAPSEN VAKAVA LOUKKAANTUMINEN.

Brug ALDRIG et bagudvendt barnesæde på et sæde, der er beskyttet af en AKTIV AIRBAG foran det. Det kan resultere i DØD eller ALVORLIG PERSONSKADE på BARNET.

NEMOJTE upotrebljavati sjedalicu za djecu okrenutu prema natrag na sjedalu ispred kojega se nalazi zaštićeni AKTIVNI ZRAČNI JASTUK, može doći do SMRTONOSNIH ili OZBILJNIH OZLJEDA za DIJETE.

NIKOLI ne namestite otroškega sedeža, obrnjenega v nasprotni smeri smeri vožnje, v primeru VKLOPLJENE varnostne blazine. To lahko povzroči OTROKOVO SMRT ali HUDE TELESNE POŠKODBE.

Никогда не устанавливайте обращенное назад детское удерживающее сиденье на переднем пассажирском сиденье при неотключенной подушке безопасности. Это может привести к смерти ребенка или к тяжелым повреждениям.

NIKDY nepoužívajte detskú sedačku smerujúcu dozadu na sedadle s AKTÍVNYM čelným AIRBAGOM, mohlo by prísť k USMRTENIU alebo VÁŽNEMU ZRANENIU DIEŤAŤA.

NEIEVIETOJIET ar skatu pretēji braukšanas virzienam vērstu bērnu sēdeklīti šajā sēdeklī, ja tā priekšā uzstādītais GAISA SPILVENS ir AKTIVIZĒTS, – tas BĒRNAM var radīt NOPIETNAS TRAUMAS vai pat izraisīt BĒRNA NĀVI.

ÄRGE kasutage seljaga sõidusuunas laste turvatooli istmel, mille ees on AKTIIVNE TURVAPADI. LAPS võib saada TÕSISE KEHAVIGASTUSE või HUKKUDA.

NIEKADA nevežkite vaikų prie automobilio sėdynės atvirkščiai judėjimo krypčiai pritvirtintoje specialioje kėdutėje, jeigu ši sėdynė apsaugota VEIKIANČIA SAUGOS PAGALVE, nes VAIKUI kyla MIRTINAS ar SUNKAUS SUŽEIDIMO pavojus.

Ніколи не встановлюйте дитяче крісло спинкою вперед на сидінні, передня ПОДУШКА БЕЗПЕКИ якого не заблокована. Ризик ЗАГИБЕЛІ або ТЯЖКИХ ТРАВМ дитини.

„Никога на използвайте детско столче за автомобил, монтирано с гръб към движението, на седалка оборудвана с предпазна въздушна възглавница пред нея. Съществува риск за живота или сериозно нараняване на детето!"

يحذر نهائيًا تثبيت مقعد الطفل بشكل عكسي على القعد المحمي بوسادة هوائية نشطة أمام مقعد الطفل، فمن الممكن أن يتسبب ذلك في وفاة الطفل أو إصابته بجروح خطيرة

NUNCA utilize uma cadeirinha protetora para crianças voltada para a traseira em um assento que seja protegido por um AIRBAG ATIVO na frente do assento. Podem ocorrer MORTE ou FERIMENTOS GRAVES para a CRIANÇA.

هرگز از کمربند کودک رو به پشت در روبروی صندلی حفاظت شده توسط ACTIVE AIRBAG (کیسه هوای فعال) استفاده نکنید. این کار ممکن است باعث مرگ یا جراحت شدید در کودک شود.

절대로 능동형 에어백이 전면에 설치된 좌석에 후향식 어린이 보호시트를 사용하지 마십시오. 어린이에게 심각한 상해를 입히거나 사망에 이르게 할 수 있습니다.

前部に作動可能なエアバッグが装着されているシートに、後ろ向きのチャイルドシートを絶対に使用しないでください。お子様に死や大けがを招く恐れがあります。

禁止在座椅前部安全气囊激活的情况下，在该座椅上使用后向儿童安全座椅，可能造成儿童严重受伤甚至死亡。

ΠΛΗΡΟΦΟΡΙΕΣ ΑΣΦΑΛΕΙΑΣ

Σαν ιδιοκτήτη αυτού του αυτοκινήτου, σας έχει δοθεί ένας αριθμός σημαντικών κωδικών που μπορεί να χρειαστείτε σε περίπτωση που θα ζητήσετε δεύτερο κλειδί ή επισκευή του ηχοσυστήματός σας.

Παρακαλούμε να συμπληρώσετε τις αντίστοιχες περιοχές ή να κολλήσετε σε αυτές τα αυτοκόλλητα (εάν υπάρχουν). Βγάλτε την σελίδα αυτή από το Βιβλίο Οδηγιών Χρήσης και φυλάξτε την σε ασφαλές σημείο, **όχι μέσα στο αυτοκίνητο.**

Σας παρακαλούμε, εάν μεταπωλήσετε το αυτοκίνητό σας, να δώσετε την σελίδα αυτή στον αγοραστή.

ΠΛΗΡΟΦΟΡΙΕΣ ΑΣΦΑΛΕΙΑΣ

Κωδικός ασφαλείας ηχοσυστήματος (όπου υπάρχει)

Κωδικός κλειδιού

Κωδικός κλειδιού ασφαλείας τροχών (όπου υπάρχει)

Βγάλτε την σελίδα αυτή από το Βιβλίο Οδηγιών Χρήσεως και φυλάξτε την σε ασφαλές σημείο, **όχι μέσα στο αυτοκίνητο.**

Εάν μεταπωλήσετε το αυτοκίνητό σας, σας παρακαλούμε να δώσετε την σελίδα αυτή στον αγοραστή.