NISSAN e-NV200 ФУРГОН

Ценник, оборудование,
технические характеристики,
выбор краски

29.07.2016
EE-22C-0698

ЦЕННИК (ФУРГОН)

Привод	Двигатель	Коробка передач	Степень комплектации	Цена (без НДС, €)	20% НДС, €	Розничная цена (с НДС, €)
4x2	Электродвигатель	Автомат	Comfort	25 542	5 108	**30 650**
4x2	Электродвигатель	Автомат	Comfort Plus	26 125	5 225	**31 350**
4x2	Электродвигатель	Автомат	Comfort Plus & NissanConnect	26 975	5 395	**32 370**
4x2	Электродвигатель	Автомат	Premium	28 125	5 625	**33 750**

Дополнительная комплектация	Цена (без НДС, €)	20% НДС, €	Розничная цена (с НДС, €)
Цвет металлик	400	80	**480**
Сдвижная дверь (левосторонняя)	275	55	**330**
Зарядное устройство 6,6 кВт	900	180	**1 080**

Компания не несет ответственности за допущенные ошибки и неполные сведения. «NISSAN» оставляет за собой право вносить изменения в приведенные здесь данные без предупреждения.

Самые свежие сведения вы можете узнать у дилера «NISSAN».

КОМПЛЕКТАЦИЯ

ВНЕШНИЙ ВИД	Фургон Comfort	Фургон Comfort Plus	Фургон Premium
Задние двери (без окон)	●	●	●
Левосторонняя сдвижная дверь без окна	❍	❍	❍
Металлическая перегородка без окна	●	●	●
ПРИБОРЫ			
Многофункциональный комбиметр	●	●	●
Навигация NissanConnect вместе со следующими функциями:	–	❍	–
· 5.8" VGA-экран	–	❍	–
· Сенсорный экран	–	❍	–
· Кнопки управления на руле	–	❍	–
· Карточные данные на карте SD	–	❍	–
· Карта 2D вместе с предварительным просмотром перекрестков в формате 3D	–	❍	–
· Bluetooth, система «хэндс-фри»	●	●	●
Навигационно-телематическая система Nissan Carwings® со следующими функциями:	–	–	●
· 7-дюймовый цветной сенсорный ЖК-экран	–	–	●
· Уникальная система навигации электромобиля Nissan, показывающая запас хода и автоматически обновляющая ближайшие места подзарядки	–	–	●
· Уникальная телематическая система дистанционной связи с автомобилем	–	–	●
· Регулировка температуры через мобильный телефон или компьютер 1)	–	–	●
· Управление зарядкой через мобильный телефон или компьютер 1)	–	–	●
· Распознавание голоса	–	–	●
· Бортовой компьютер, показывающий текущий и средний расход энергии, а также запас хода	●	●	●
· Камера заднего вида	–	❍	●
ВИДИМОСТЬ			
Ходовые огни	●	●	●
Галогенные фары	●	●	●
Задние огни	●	●	●
Передние противотуманные фары	–	●	●
Складные боковые зеркала с электроприводом	–	–	●
Боковые зеркала с подогревом [2)]	●	●	●
Стеклоочистители с датчиком дождя	–	–	●
СИДЕНЬЯ			
Передние сиденья с подогревом	●	●	●
Сиденье пассажира, раскладываемое в столик	●	●	–
Напольное покрытие грузового отделения	–	–	●
КОМФОРТ			
Полностью автоматический климат-контроль с воздушным фильтром салона	●	●	●
Система отпирания дверей автомобиля без ключа (Intelligent Key®) с функцией предварительного подогрева	●	●	●
Руль с кожаной обивкой	●	●	●
Руль с подогревом 2)	●	●	●
Режим вождения Eco	●	●	●
Круиз-контроль с ограничителем скорости (с переключателем на руле)	–	●	●
Руль с переключателями (аудиосистема, система «хэндс-фри», бортовой компьютер)	●	●	●
ЗАРЯДКА			
Розетка для обычной зарядки	●	●	●
Разъем для быстрой зарядки (ChaDeMo 50 кВт)	●	●	●
Световой индикатор зарядки	●	●	●
Система подогрева и охлаждения аккумулятора[2)]	●	●	●
Зарядное устройство 6.6 кВт [3)]	❍	❍	❍
Зарядный кабель EVSE (10A 230В)	●	●	●

КОМПЛЕКТАЦИЯ

БЕЗОПАСНОСТЬ	Фургон Comfort	Фургон Comfort Plus	Фургон Premium
Система курсовой устойчивости (ESP)	●	●	●
Подушка безопасности водителя	●	●	●
Подушки безопасности водителя и переднего пассажира	–	●	●
Боковые подушки безопасности	–	●	●
Шторки безопасности (на первом ряду сидений)	–	–	●
Антиблокировочная система (ABS) с электронным распределением тормозного усилия (EBD) и усилителем тормоза (BA)	●	●	●
Конструкция кузова с зонами смятия	●	●	●
Звуковой сигнал предупреждения для пешеходов	●	●	●
Больший запас хода в режиме вождения «Eco» по сравнению с режимом «D»	●	●	●
Режим вождения «B», с увеличенной регенерацией	●	●	●
МЕСТА ХРАНЕНИЯ			
Передние подстаканники	●	●	●
Передняя консоль с отделением для хранения и подстаканником	●	●	●
АУДИОСИСТЕМА			
Радио/проигрыватель CD с 2 динамиками	●	●	●
Телефонная система «хэндс-фри», работающая через Bluetooth	●	●	●
Переключатели аудиосистемы на руле	●	●	●
Разъемы USB и iPod	●	●	●
Дополнительный разъем для MP3-плеера	●	●	●
Проигрыватель CD и MP3	●	●	●
ШИНЫ И ДИСКИ			
15” стальные диски (185/65 R 15)	●	●	–
15” легкосплавные диски (185/65 R 15)	–	–	●
Полноразмерное запасное колесо	●	●	●

1) Доступно на некоторых моделях мобильных телефонов

2) В стандартной комплектации E-NV200 на рынках Скандинавии и Прибалтики

3) Для 4-часовой зарядки требуется домашнее зарядное устройство мощностью в 32 А

ЦВЕТА

	КОД	ЦВЕТ	ТИП КРАСКИ		КОД	ЦВЕТ	ТИП КРАСКИ
	QM1	White	Сплошной		KLO	Silver	Металлик
	Z10	Red	Сплошной		GNO	Black	Металлик
	K51	Grey	Перл-металлик		RBM	Light Blue	Титан, перл-металлик

Дизайн салона Комплектация	
Код цвета салона	K
Цвет	 Чёрный
Тип отделки	Текстиль

Колёса Комплектация	Comfort & Comfort Plus	Premium
	 15" стальные диски с декоративными накладками	 15" легкосплавные диски

ТЕХНИЧЕСКИЕ ХАРАКТЕРИСТИКИ

ДВИГАТЕЛЬ		Фургон
Макс. мощность двигателя	кВт	80
Макс. крутящий момент	Нм	254
Тип топлива		Электрический двигатель
Емкость аккумулятора	кВт·ч	24
Зарядное устройство аккумулятора	кВт	3.6
Время зарядки аккумулятора		8 часов с зарядным устройством 3.6 кВт
Зарядное устройство аккумулятора		6.6 кВт (по выбору)
Время зарядки аккумулятора		4 часа с зарядным устройством 6.6 кВт
Система подогрева и охлаждения аккумулятора		Стандарт
Коробка передач		Автоматическая
Ведущие колеса		Передний привод
РАЗМЕРЫ		
Длина	мм	4 560
Ширина вместе с зеркалами	мм	2 011
Ширина без зеркал	мм	1 755
Высота (без груза)	мм	1 858
Колесная база	мм	2 725
Свес (передний)	мм	987
Колея передняя и задняя (без груза)	мм	153,4
ДИНАМИЧЕСКИЕ ХАРАКТЕРИСТИКИ		
Максимальная скорость	км/ч	123
Ускорение 0 – 100 км/ч	с	14.0 (частично нагруженный автомобиль)
Пробег при полной зарядке (NEDC)	км	170
Мин. диаметр поворота (от стены до стены)	м	11,1
Мин. диаметр поворота (от бордюра до бордюра)	м	10,6
ХОДОВАЯ ЧАСТЬ		
Подвеска		Независимая, стойка "Mac Pherson"
Задняя подвеска		Листовые рессоры
Руль		Электронный усилитель руля
Тормозная система		Электронный гидропривод
Передний тормоз		Дисковый
Задний тормоз		Дисковый
Размер диска		6.0J×15"
Размер шины		185/65R15
РАЗМЕРЫ БАГАЖНОГО И ТОВАРНОГО ОТДЕЛЕНИЯ		
Максимальная длина	мм	2 040
Максимальная ширина	мм	1 500
Максимальная высота	мм	1 358
Минимальный зазор колесных арок	мм	1 220
Высота погрузочной платформы (без груза)	мм	524
Объем багажного отделения (макс. кубатура) с одним рядом сидений	$м^3$	4,2
Ширина сдвижной двери	мм	700
Высота сдвижной двери	мм	1 171
Ширина задних дверей	мм	1 262
Высота задней двери	мм	1 228
РАЗМЕРЫ БАГАЖНОГО И ТОВАРНОГО ОТДЕЛЕНИЯ		
Максимальная длина по плоскости пола (модель с задним люком)	мм	2 044
Максимальная длина по плоскости пола (задние двери)	мм	2 047
Минимальная длина от перегородки (модель с задним люком)	мм	1 737
Минимальная длина от перегородки (задние двери)	мм	1 740
Минимальная длина (модель с задним люком)	мм	1 788
Минимальная длина (задние двери)	мм	1 791
Максимальная высота погрузочного проема (модель с задним люком)	мм	1 126
Максимальная высота погрузочного проема (задние двери)	мм	1 190

ТЕХНИЧЕСКИЕ ХАРАКТЕРИСТИКИ

МАССЫ		Фургон 4 двери Comfort/ Comfort Plus	Фургон 4 двери Premium	Фургон 5 дверей Comfort/ Comfort Plus	Фургон 5 дверей Premium
Полная масса	кг	2 250	2 220	2 220	2 220
Нагрузка на переднею ось	кг	1 050	1 054	1 043	1 059
Нагрузка на заднею ось	кг	1 200	1 166	1 177	1 161
Собственная масса	кг	1616/1617	1 630	1632/1633	1 654
Грузоподъемность	кг	634/633	590	588/587	566
Допустимая нагрузка на переднею ось	кг	1 180	1 180	1 180	1 180
Допустимая нагрузка на заднею ось	кг	1 200	1 200	1 200	1 200
				Фаркоп недоступен	

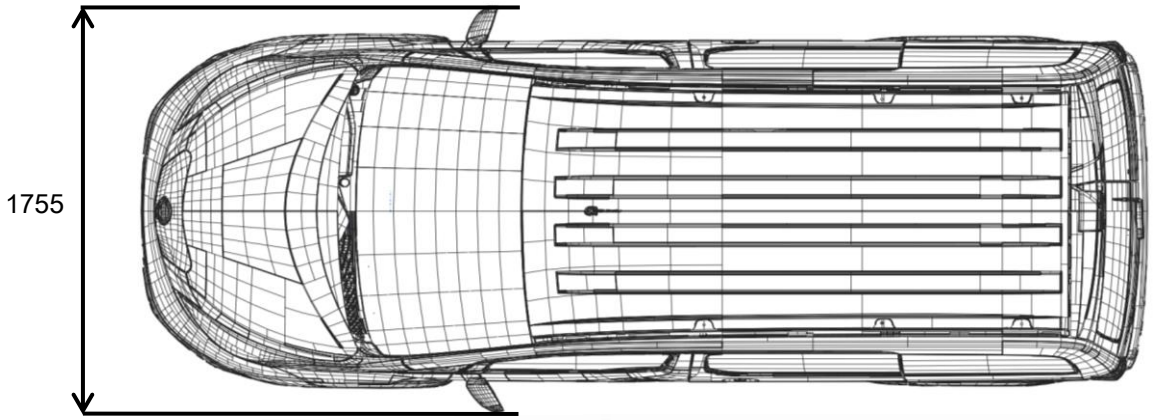

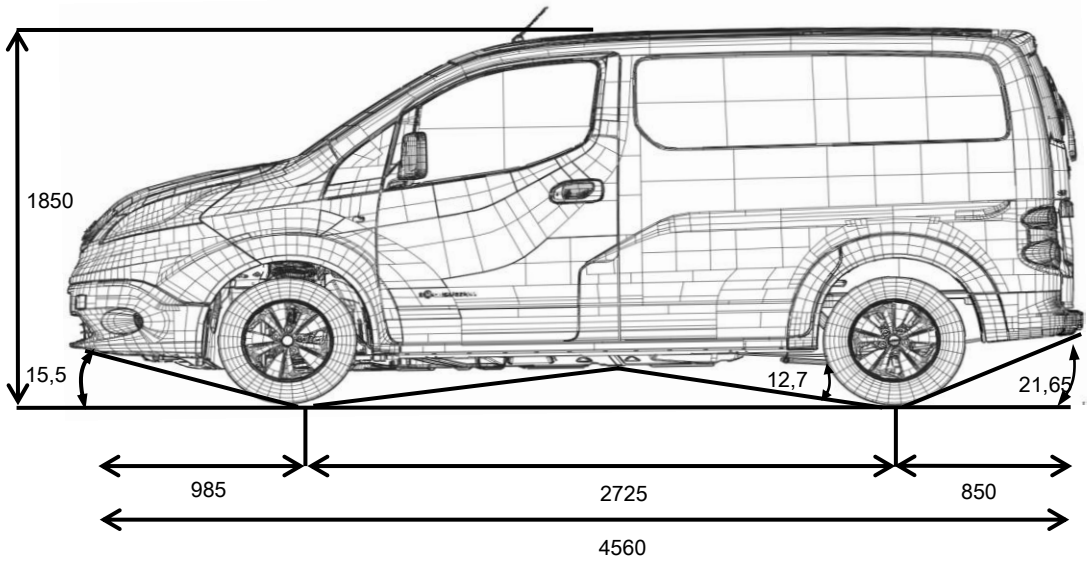

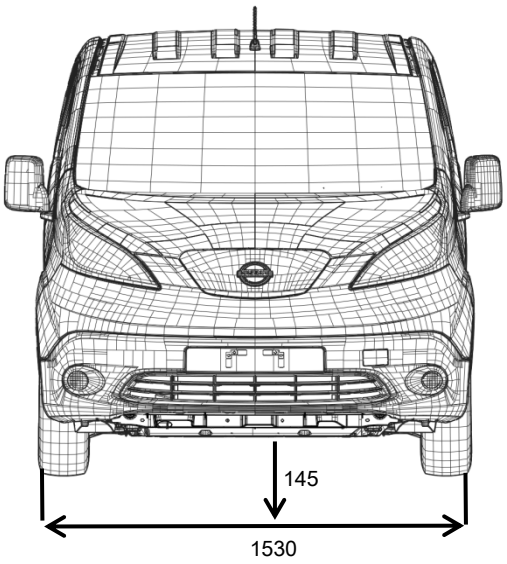

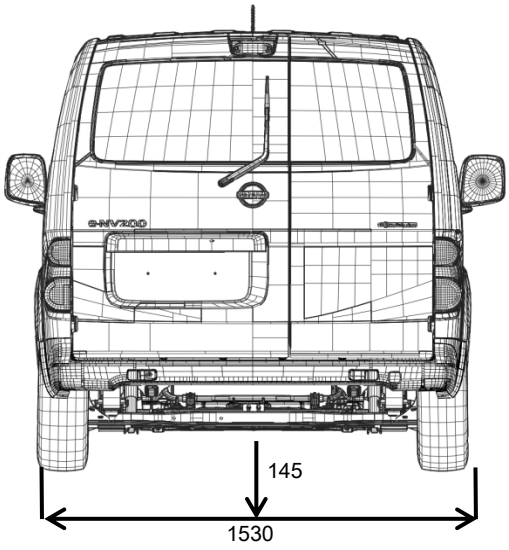

ДОПОЛНИТЕЛЬНЫЕ УСЛУГИ NISSAN

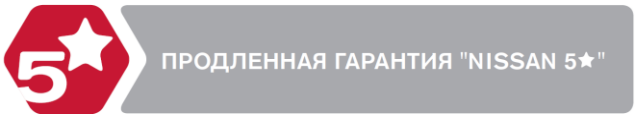

Больше беззаботных километров.

Когда ваш Nissan приблизится к трехлетнему возрасту и срок вашей гарантии Nissan подойдет к концу, продленная гарантия "Nissan 5★" будет по-прежнему дарить вам душевное спокойствие и защищать от непредвиденных механических или электрических неисправностей. Продленная гарантия "Nissan 5★" начинает действовать после окончания заводской гарантии.

В зависимости от ваших индивидуальных потребностей и стиля вождения, предлагаются три варианта продленной гарантии "Nissan 5★":

Вы можете оплатить продленную гарантию "Nissan 5★" при покупке нового автомобиля или до первого планового обслуживания, не позже чем через 36 месяца или 100 000 км после регистрации.

Если у вас есть продленная гарантия "Nissan 5★", у вас также есть действующая тех-помощь "Nissan Assistance" - услуги технической поддержки на дороге.

Более подробную информацию и условия продленной гарантии "Nissan 5★" вы можете найти у ближайшего дилера Nissan.

Цены:

	+1 год до 100 000 км		+2 года до 100 000 км	
Модель	0 - 12 месяцев с первой регистрации	13 - 36 месяцев с первой регистрации	0 - 12 месяцев с первой регистрации	13 - 36 месяцев с первой регистрации
e-NV200	**605 €**	**726 €**	**1 300 €**	**1 560 €**

Цены с учётом НДС. "Nissan Nordic Europe" оставляет за собой право в любое время изменить цены указанные в данной таблице. Свяжитесь с дилером Nissan, чтобы получить самую свежую информацию.

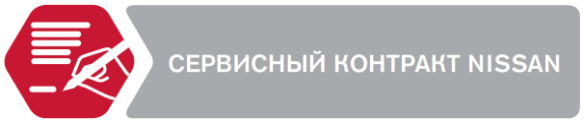

Договор на обслуживание Nissan

Удобно для вашего автомобиля и кошелька.

Договор на обслуживание Nissan облегчает вашу жизнь сейчас и в будущем. Он охватывает все виды планового обслуживания согласно гарантии и требованиям по техническому обслуживанию автомобиля. Договор на обслуживание Nissan помогает без особого труда поддерживать автомобиль в хорошем состоянии и действует во всех сервисах Nissan.

Вы можете оплатить договор на обслуживание Nissan при покупке нового автомобиля или до первого планового обслуживания, не более чем через 12 месяцев после первой регистрации.

Предсказуемые расходы на техническое обслуживание.

Душевное спокойствие бесценно. С договором на обслуживание Nissan вы будете знать расходы на техническое обслуживание заранее.

Удобные платежи.

Мы предлагаем два варианта оплаты за обслуживание по договору на обслуживание Nissan:

1) Предоплата. Клиент заключает договор по сегодняшним ценам, чтобы больше не волноваться об их возможных повышениях в будущем.

2) Стоимость обслуживания можно включить в договор о финансировании покупки автомобиля. Это выгодный способ оплаты технического обслуживания частями, и вам не нужно будет заниматься этим отдельно. Финансирование услуги предоставляются "Nissan Finance" ("Nordea Finance Estonia" AS).

Оригинальные запчасти и квалифицированные механики.

Наилучшее место для обслуживания вашего автомобиля — это сервисный центр Nissan. Все работы по договору на обслуживание Nissan выполняются квалифицированными механиками с использованием оригинальных запчастей Nissan.

Сеть обслуживания по всей стране.

Все работы по договору на обслуживание Nissan выполняются в официальных мастерских Nissan.

Защита от возможных повышений стоимости.

Вы заключаете договор по сегодняшним ценам, чтобы больше не волноваться об их возможных повышениях в будущем.

ДОПОЛНИТЕЛЬНЫЕ УСЛУГИ NISSAN

Более высокая стоимость при продаже.

Если у вашего автомобиля безупречная история технического обслуживания, которое выполняли лучшие специалисты, вы можете со спокойной душой передавать его следующему владельцу.

Подробнее о договоре на обслуживание Nissan можно узнать в ближайшем представительстве Nissan.

Цены:

Модель	Двигатель / топливо	Периодичность обслуживания	Цена для клиента, € (с НДС)		
			3 обслуживания / 36 месяцев	4 обслуживания / 48 месяцев	5 обслуживаний / 60 месяцев
e-NV200	Электрический / Электричество	30 000 km	320	420	520

Договор на обслуживание Nissan соблюдает официальную схему обслуживания Nissan. Периодичность обслуживания согласно модели и двигателю автомобиля: время/пробег – в зависимости от того, какой из пределов наступит раньше. "Nissan Nordic Europe" оставляет за собой право вносить изменения в цены без предварительного уведомления. Для получения последней информации свяжитесь с дилером Nissan.

СТРАХОВАНИЕ NISSAN

Предусмотрена специально для вашего автомобиля Nissan.

"Страхование Nissan" — это услуги страхования высшего класса под брендом Nissan. Мы гарантируем ремонт вашего автомобиля с использованием оригинальных запчастей Nissan в официальных мастерских Nissan. Мы быстро рассматриваем страховые претензии, при этом вы всегда имеете дело только с людьми, которые действительно разбираются в продукции Nissan. Страхование Nissan также выгодна в плане франшиз и компенсаций. Естественно, выгодна для вас как клиента.

Мы делаем все это, чтобы вы чувствовали себя в безопасности и получали наилучшие услуги страхования и поддержку, когда вам это нужно больше всего!

"Страхование Nissan" осуществляется страховой компанией "IF". Подробнее о страховке Nissan можно узнать в представительстве Nissan или в страховой компании "IF". Вы также можете посетить сайт страхования Nissan: www.nissankindlustus.com.

ТЕХНИЧЕСКАЯ ПОМОЩЬ НА ДОРОГЕ "NISSAN ASSISTANCE"

Вы можете положиться на нас всегда и везде.

Возвращайтесь на дорогу с Nissan!

Вы любите свой Nissan, а мы заботимся о вас. Мы хотим, чтобы вы наслаждались вождением, ни о чем не беспокоясь. Для этого мы даём Вам гарантию на 3 года / 100 000 км. Гарантия также покрывает тех-помощь "Nissan Assistance" по всей Европе в срок годности заводской гарантии. Услуги тех-помоши "Nissan Assistance" также покрываются продленной гарантей "Nissan 5★".

В маловероятном случае поломки или дорожно-транспортного происшествия вы всегда сможете получить помощь на дороге "Nissan Assistance".

Поэтому, что бы ни случилось, сразу же звоните нам, и мы сделаем всё возможное, чтобы вы как можно быстрее вернулись на дорогу со своим автомобилем. Мы работаем без перерывов и выходных. Помощь на дороге оказывается бесплатно!

Подробнее о помощи на дороге "Nissan Assistance" можно узнать в представительстве Nissan или на сайте: www.nissan.ee.