NISSAN

Innovation that excites

NOUVEAU

NISSAN NAVARA

5 ANS DE GARANTIE

Puissant, looké et agile : LE NOUVEAU NISSAN NAVARA 4x4 est le dernier-né de la grande famille des pick-up NISSAN. Que d'innovations depuis 1935 ! En 1977, NISSAN annonçait le concept de la fameuse King Cab. En 2005, nous lancions l'inventif C-Channel, un système de fixation du chargement inédit. Aujourd'hui, le NAVARA se distingue encore : le premier pick-up d'une tonne à suspension arrière multibras et ressorts hélicoïdaux. Le succès de cette saga ? **14 MILLIONS DE NAVARA VENDUS** DANS **180 PAYS –** et autant de fiers propriétaires. Tant que l'aventure est à l'horizon, NISSAN vous ouvrira la voie.

Remarque : les équipements décrits dans cette brochure varient selon les versions. Spécifications et disponibilités sont détaillées dans la liste de prix.

100% NOUVEAU.
NISSAN NAVARA.

NISSAN est une marque réputée pour la fiabilité de ses pick-up, évoluant avec les technologies et les exigences de ceux qui optent pour la marque. Châssis entièrement caissonné, 2.3 l bi-turbo (190 ch/140 kW) ou turbodiesel puissant (160 ch/120 kW), traction intégrale profitant de millions de kilomètres d'expériences : LE NOUVEAU NISSAN NAVARA est à la hauteur de vos attentes. Efficace et efficient - avec seulement 6.3 l aux 100 km* il vous conduira partout sans broncher. Une promesse assortie d'une garantie constructeur de 5 ans ou 160 000 km ! Découvrez la nouvelle génération de pick-up NISSAN : confort, puissance et sérénité au diapason.

*consommation combinée : 7.0–6.3 l/100 km. Émissions de CO_2 combinées : 183–167 g/km (mesures selon norme UE).

BIEN MENÉ OU MALMENÉ – TOUJOURS INFAILLIBLE.

LE NOUVEAU NISSAN NAVARA est construit sur un châssis entièrement caissonné et non sur un châssis à 3 côtés en U comme d'autres pick-up. Le nouveau système de suspension arrière multibras, à ressorts hélicoïdaux, améliore encore le comportement routier et la maniabilité – sans compromis au niveau de la capacité de chargement. Une première dans le segment européen des pick-up d'une tonne.

ANGLE D'ATTAQUE
30.4°

FRANCHISSEMENT MAXI.
600 mm

ANGLE DE SORTIE
25.6°

232 mm
GARDE AU SOL
(ESSIEU ARRIÈRE)

UN CADRE SUPÉRIEUR.

Afin de remorquer jusqu'à 3.5 t, transporter plus d'une tonne et rester fun à conduire, LE NOUVEAU NISSAN NAVARA a été construit sur un châssis en acier plus solide que l'acier traditionnel plus résistant à la torsion, et ultrarésistant à la traction aux endroits stratégiques pour une meilleure rigidité structurelle.

Aide au démarrage en côte

Mode 4x4 enclenchable en conduite

ABLS

Antipatinage 4x4

Différentiel arrière à blocage électronique

Système de contrôle en descente

PAR MONTS ET PAR VAUX. ET PLUS LOIN ENCORE.

Sur chemin cahoteux comme dans la jungle des villes, LE NOUVEAU NISSAN NAVARA est dans son élément. Vous avez le choix entre 3 modes de conduite : 4WD High pour des pistes civilisées, 4WD Low pour du vrai tout-terrain sur sable, neige ou boue, 2WD pour l'asphalte. Avec aide au démarrage en côte et système de contrôle en descente, ce pick-up à la traction étonnante relève tous les défis – même en mode 2WD et chaussé de pneumatiques standard, grâce au blocage électronique du différentiel (eLSD).

Assistance dans les pentes*. L'aide au démarrage en côte agit sur les freins pour empêcher le véhicule de reculer dans la montée. Le système de contrôle en descente conserve la vitesse et la pression appliquée aux freins pour maximiser le contrôle dans une forte descente.

*Ces dispositifs sont utiles à votre sécurité dans le cadre des limites physiques du système. Équipement selon version.

BITUME OU PAS – IL AVALE TRANQUILLEMENT LES KILOMÈTRES.

Il a bien le sûr la carrure d'un pick-up tout-terrain. Mais à bord, vous vous sentirez comme dans un beau crossover. Les matériaux raffinés de la planche de bord ergonomique, comme sculptée pour une sensation d'espace, et les sièges à soutien lombaire, directement inspirés des technologies de la NASA, sont un vrai plus pour votre détente et votre concentration. La climatisation bizone tempère le cockpit. Et la suspension arrière multibras à ressorts hélicoïdaux apporte un confort inédit. Si votre pick-up est une bête de somme, il est aussi un véhicule agréable à dompter au quotidien.

2.3 l Intercooler Diesel

Le nouveau dCi est jusqu'à 24% plus efficace que son prédécesseur. Le nouveau bi-turbo de 190 ch (140 kW) accouplé à une boîte 6 vitesses ou une boîte automatique 7 vitesses se révèle remarquablement économique et particulièrement dynamique à l'accélération.

2298 CM³	CYLINDRÉE
DIESEL	CARBURANT
DÈS 6.3 L/100 KM	CONSOMMATION
DÈS 167 G/KM	ÉMISSIONS (CO_2)
160 CH (120 KW) 190 CH (140 KW)	PUISSANCE
403 NM À 1500–2500 TR/MIN. 450 NM À 1500–2500 TR/MIN.	COUPLE
3500 KG	CHARGE REMORQUABLE MAXI
1136 KG	CHARGE UTILE MAXI

*consommation combinée : 7.0 – 6.3 l/100 km. Émissions de CO_2 combinées : 183 – 167 g/km (mesures selon norme UE).

BÊTE DE SOMME.

Parce que vous, vous n'êtes pas de tout repos ! Si vous voulez tracter votre bateau, pas de souci ! LE NOUVEAU NISSAN NAVARA a été conçu pour le gros œuvre. Châssis robuste, freins puissants, systèmes de transmission et de refroidissement à toute épreuve, couple formidable déjà à bas régime – toutes les versions 4x4 peuvent remorquer jusqu'à 3.5 tonnes.

LA PLUS POLYVALENTE DES BENNES NISSAN.

LE NOUVEAU NISSAN NAVARA a été conçu pour le gros boulot et les charges jusqu'à 1 tonne. Il tracte aisément jusqu'à 3.5 tonnes. Son hayon léger s'abaisse sans effort.

La version King Cab dispose de portières à ouverture antagoniste, sans montant central, pour faciliter l'accès aux passagers arrière et le chargement d'objets encombrants. Les deux sièges arrière se replient aisément pour augmenter le volume disponible.

Les grands rangements dans les portières avant sont pratiques et accessibles.

La boîte à gants est assez grande pour recevoir des classeurs et des gros dossiers.

RANGEZ. DISSIMULEZ. VERROUILLEZ. AGENCEZ VOTRE ESPACE.

Entièrement repensé, le design intérieur offre un maximum de qualité, de confort, d'espace et de fonctionnalité pour le travail ou les loisirs. Des rangements sont prévus sous les sièges arrière, dans les portières, dans l'immense boîte à gants ou l'imposante console centrale. L'habitacle ne manque pas de porte-boissons – près des sièges avant mais aussi dans toutes les portières.

La console centrale offre de gros porte-gobelets et un rangement profond pour garder à portée de main les choses dont vous pourriez avoir besoin en route.

Les rangements sous les sièges arrière sont pratiques pour dissimuler des outils par exemple.

VOYAGEZ EN PREMIÈRE. TOUS LES JOURS.

LE NOUVEAU NISSAN NAVARA offre le confort à toutes les places. Les sièges avant inspirés de la technologie spatiale sont à soutien lombaire pour une position neutre facilitant la circulation sanguine – les longs trajets seront encore plus confortables. La climatisation automatique bizone permet au conducteur et au passager avant de personnaliser leurs réglages. Les passagers arrière disposant de leurs propres buses d'aération, vous pouvez orienter celles de la planche de bord comme il vous convient.

TOUT SOUS CONTRÔLE.

Toutes les commandes sont ergonomiques placées. L'INTELLIGENT KEY vous permet de verrouiller et déverrouiller le véhicule sans sortir la clé et de démarrer en appuyant sur un bouton. Sur certaines versions, le volant sport gainé de cuir réunit aussi commandes audio, régulateur de vitesse et téléphone via Bluetooth®. Quel confort !

NISSAN ADVANCED DRIVE-ASSIST SUR ÉCRAN COULEUR 5"

LES INNOVATIONS À PORTÉE DE MAIN.

Conduire demande une attention extrême – les informations essentielles sont là sous vos yeux pour votre sécurité. Consommation, navigation, piste de lecture ... l'écran 5" affiche tout ce dont vous avez besoin et vous ne quittez pas la route des yeux.

NissanConnect

BRANCHÉS SUR VOTRE MONDE.

Avec NissanConnect et ses applications mobiles, votre NOUVEAU NISSAN NAVARA deviendra le meilleur allié de votre smartphone. Vos sélections musicales, vos notifications Facebook, les tweets, les commentaires TripAdvisor et plus encore vous accompagnent dans vos déplacements – via votre smartphone, sur l'écran tactile couleur 7".

Le système de navigation NISSAN, avec reconnaissance vocale (aussi pour les SMS), fonction mains-libres par Bluetooth®, streaming audio, radio numérique (DAB+) et port USB/iPod, vous permettra de rester connectés en permanence.

Available on the App Store

Google play

* AVERTISSEMENT. Conduire un véhicule requiert toute votre attention. N'utilisez les services NissanConnect que dans des conditions de sécurité optimales. Certaines applications ne seront disponibles qu'ultérieurement. L'abonnement aux services NissanConnect complémentaires est nécessaire, mais offert les deux premières années suivant l'achat. Le service et les applications ne sont disponibles que dans certains pays d'Europe et sur certains modèles NISSAN. Le service et les applications peuvent être fournis par des tiers échappant au contrôle de NISSAN et sont susceptibles d'être modifiés sans préavis et sans engager la responsabilité de NISSAN ou de ses agents (y compris, sans s'y limiter, en cas d'annulation et/ou de suspension de services par des tiers). Certaines fonctions à distance nécessitent un smartphone ou un appareil compatible, non fourni avec le véhicule. Les réseaux cellulaires sont exploités par des entreprises de télécommunication et échappent au contrôle de NISSAN. Ces réseaux cellulaires ne couvrent pas certaines zones. Des frais supplémentaires d'itinérance et/ou de consommation de données peuvent être facturés. NISSAN se dégage de toute responsabilité en cas de remplacement ou de mise à niveau de tout équipement, ainsi que pour tous les coûts associés susceptibles d'être facturés pour assurer la continuité de services modifiés.

NISSAN SAFETY SHIELD*

RASSURANT. C'EST SÛR.

Roulez détendus, à chaque trajet. Découvrez la conduite assistée par un bouclier sophistiqué. Les technologies NISSAN SAFETY SHIELD sont une approche globale de la sécurité routière, telle que nous la prenons en compte au niveau de la conception et de la fabrication de tous nos modèles. Les dispositifs décrits ici ne sont que quelques-uns des éléments de votre NOUVEAU NISSAN NAVARA qui contribuent à protéger chacun des occupants de votre véhicule. Les trois domaines clés du bouclier sont : la surveillance des systèmes et de l'espace autour de votre voiture, l'assistance en cas de situation d'urgence et l'amplification du niveau de sécurité passive quand l'accident est inévitable.

Système de contrôle de la traction (TCS). Ce dispositif détectera une roue en perte d'adhérence et réduira le régime moteur ou activera les freins pour garantir une traction sécurisante.

Concept de carrosserie. La carrosserie est conçue en zones pour préserver l'habitacle en cas de collision et absorber l'énergie d'un choc. La cabine est à structure renforcée pour une stabilité maximale, avec des barres transversales, des zones tampon à l'avant comme à l'arrière et une colonne absorbant l'énergie.

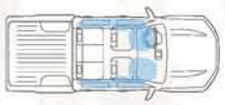

7 airbags de série. Le système sophistiqué de coussins gonflants comprend des airbags conducteur et passager, des airbags latéraux dans les sièges, des airbags rideaux dans le pavillon et un airbag conçu pour protéger les genoux du conducteur.

AROUND VIEW MONITOR. Les 4 caméras du dispositif offrent une vue plongeante à 360° autour du véhicule et les différents angles s'affichent à l'écran – au choix, vue de devant, de derrière, côté trottoir... rien ne vous échappe. Le système fonctionne jusqu'à 10 km/h pour vous faciliter le stationnement et le contournement d'obstacles – sur route et hors-piste.

*Ces dispositifs sont utiles à votre sécurité dans le cadre des limites physiques du système. Équipement selon version.

Vehicle Dynamic Control (VDC). Le dispositif surveille vos mouvements de volant, de freinage ainsi que la stabilité du véhicule. En cas de sous-virage ou de survirage, il compense au niveau de la puissance et du freinage sur la roue concernée pour vous aider à garder le cap.

Freinage autonome d'urgence. Le capteur radar dans le bouclier avant mesure la distance par rapport au véhicule qui vous précède. S'il y a risque de collision, une alerte visuelle et acoustique est émise. Si vous ne freinez pas en conséquence, le système amplifie votre freinage pour éviter la collision. L'assistant fonctionne à toutes les vitesses et met à l'arrêt le véhicule sans dommage jusqu'à 30 km/h.

Système de freinage antiblocage (ABS). En empêchant le blocage des roues, ce dispositif vous facilite les manœuvres d'évitement et vous permet de vous arrêter plus vite.

Répartition électronique de la force de freinage (EBD). Détectant un surplus de poids sur l'axe arrière, le dispositif transmet une plus grande force aux freins arrière.

Différentiel arrière à blocage électronique (eLSD). Ce dispositif fonctionne sur les 4 roues. Il détecte la perte d'adhérence d'une roue en cas de chaussée enneigée, boueuse, accidentée etc., et la freine automatiquement pour rétablir la traction et permettre votre progression.

SAFETY SHIELD®

TRAVAILLER PLUS DUR. DURABLEMENT.

LE NOUVEAU NISSAN NAVARA est le pick-up des pros – un compagnon robuste et fiable pour des années de travail. Mettez-le à l'épreuve, il ne demande que ça – il tracte jusqu'à 3.5 t en toutes conditions. Suréquipé, bourré de technologies NISSAN de pointe, cette bête de somme fera très longue route avec vous.

DES TONNES D'OPTIONS.

Vos exigences sont très diverses, notre palette du NOUVEAU NISSAN NAVARA l'est aussi. Optez pour un châssis-cabine pour vos transformations (par exemple avec benne basculante), un King Cab pour un volume de chargement accru ou un Double Cab pour embarquer toute votre équipe.

DES ACCESSOIRES NISSAN POUR UN PICK-UP QUI IRA LOIN.

Personnalisez votre NOUVEAU NISSAN NAVARA tout en le protégeant – en choisissant des accessoires NISSAN spécialement conçus pour lui.

1. Bâche de benne
2. Couverture de benne à enrouleur
3. Couverture de benne alu
4. Hardtop
5. Tubes latéraux, sans marchepied, acier, Chrome
6. Finition acier avant, acier, Chrome
7. Bac de benne, plastique
8. Protection du hayon (seuil de chargement), plastique
9. Bac de benne, alu

*non inclus dans la version standard

CARROSSERIES

M = métallisée, S = standard

CAQ EARTH BRONZE (M)

EAU SAVANNAH YELLOW (M)

QM1 WHITE (S)

KL0 SILVER (M)

GN0 BLACK (M)

K51 GRAY (M)

Z10 RED (S)

BW9 BLUE (M)

SELLERIE

VISIA - TEXTILE GRAPHITE

ACENTA - TEXTILE GRAPHITE

N-CONNECTA - TEXTILE GRAPHITE

TEKNA - CUIR GRAPHITE

JANTES

Jantes acier 16" avec enjoliveur

Jantes alliage 16"

Jantes alliage 18"

DIMENSIONS

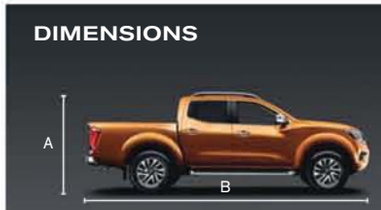

DOUBLE CAB
A : Hauteur totale : 1805 – 1840 mm (avec barres de toit)
B : Longueur totale : 5300 – 5330 mm
C : Largeur totale : 2085 mm (avec rétroviseurs)

BENNE
Hauteur du hayon : 474 mm
Longueur au plancher : 1580 mm
Largeur maxi. : 1560 mm

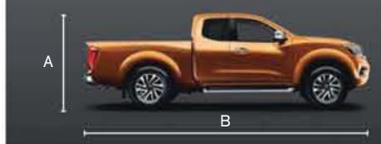

KING CAB
A : Hauteur totale : 1780 – 1790 mm
B : Longueur totale : 5225 - 5255 mm
C : Largeur totale : 2085 mm
(avec rétroviseurs)

BENNE
Hauteur du hayon : 474 mm
Longueur au plancher : 1795 mm
Largeur maxi. : 1560 mm

5 ANS DE GARANTIE CONSTRUCTEUR POUR TOUS LES UTILITAIRES NISSAN

NISSAN offre désormais en Europe, de série pour les utilitaires NISSAN et départ usine, une garantie constructeur de 5 ans*. Plus qu'une garantie constructeur, elle comprend notamment :

- **5 ans (ou jusqu'à 160 000 km) de garantie sur tout l'utilitaire***
- **5 ans de garantie sur la peinture de la carrosserie**
- **5 ans de garantie sur les pièces d'origine et les accessoires NISSAN**
- **5 ans d'assistance-dépannage**
- **12 ans de garantie anticorrosion pour LE NOUVEAU NISSAN NAVARA**
- **garantie transmissible en cas de revente**

Avec des entretiens seulement tous les 24 mois ou 30 000 km pour les moteurs diesel, vous bénéficiez non seulement de 5 ans sans souci, mais aussi de frais d'exploitation modérés.

VOUS ÊTES NOTRE MOTEUR !

Vous stimulez notre imagination. Vous attisez notre ingéniosité. Vous nous incitez à bousculer les traditions pour innover. Et chez NISSAN, l'innovation ne se limite pas à superposer des idées ou à les adapter : elle nous pousse à sortir des sentiers battus, à nous réinventer en permanence. Elle nous fait développer des solutions originales afin de répondre à toutes vos attentes, les plus imprévues comme les plus pragmatiques. Car chez NISSAN, nous concevons des automobiles, des accessoires et des services qui sortent de l'ordinaire, qui rendent enthousiasmant ce qui est pratique et inversement. Tout cela, pour que vous ayez chaque jour plus de plaisir de conduire.

*5 ans/160 000 km de garantie constructeur sur tous les utilitaires NISSAN, à l'exception du NISSAN e-NV200 : 5 ans/100 000 km sur les composants spécifiques aux véhicules électriques et 3 ans/100 000 km sur les autres pièces. Au premier terme échu dans chaque cas. Valable pour les véhicules neufs et immatriculés après le 1er septembre 2015. Précisions sur www.nissan.ch ou chez votre agent NISSAN.

SERVICE CLIENTS

UN RÉSEAU VUL SPÉCIALISÉ

NISSAN dispose d'un réseau d'agents spécialisés pour répondre aux exigences des clients VUL.
- Réseau dans toute l'Europe
- Experts vente et atelier
- Solutions de financement économiques
- Transformations sur mesure
- Offres compétitives pour une extension de garantie au-delà des 5 ans départ usine
- Essai routier sur l'utilitaire de votre choix

SERVICE APRÈS-VENTE

Si votre voiture tombe en panne, c'est un handicap. Si votre pick-up tombe en panne, cela entrave sérieusement vos activités professionnelles. Même le temps passé à l'entretien est du temps perdu, votre utilitaire ne vous rapportant alors pas d'argent. Chez NISSAN, nous comprenons ces contretemps et impératifs professionnels. Nous faisons donc tout notre possible pour vous garantir que votre pick-up remplira sa mission tant au travail que sur la route.

CONTRATS D'ENTRETIEN NISSAN

Vous pouvez conclure un contrat d'entretien avec votre agent NISSAN pour le kilométrage et la durée qui vous conviennent. Ce contrat zéro souci pour l'entretien de votre pick-up est pour vous la garantie que votre NOUVEAU NAVARA sera toujours entre les mains d'experts NISSAN.

5 ANS D'ASSISTANCE

- Assistance pan-européenne en cas de panne, accident ou contretemps non couvert par la garantie (problème de pneus, clé perdue, erreur de carburant, etc.)
- 24/24, 7/7, 365 jours par an
- Centre d'appel d'urgence
- Assistance immédiate sur site

Si vous risquez d'être immobilisés plus de quelques heures, un véhicule de courtoisie vous sera fourni rapidement. Si vous préférez, nous pouvons aussi couvrir les frais d'une nuit d'hôtel et du reste de votre voyage (ou du retour au point de départ). NISSAN s'occupera de votre véhicule en réparation.

www.nissan.ch

Découvrez l'univers NISSAN sur

*5 ans/160 000 km de garantie constructeur sur tous les utilitaires NISSAN, à l'exception du NISSAN e-NV200 : 5 ans/100 000 km sur les composants spécifiques aux véhicules électriques et 3 ans/100 000 km sur les autres pièces. Au premier terme échu dans chaque cas. Valable pour les véhicules neufs et immatriculés après le 1er septembre 2015. Précisions sur www.nissan.ch ou chez votre agent NISSAN.

Tout a été mis en œuvre pour garantir l'exactitude du contenu de cette publication au moment de l'impression (décembre 2015). Dans le cadre de la politique d'amélioration continue de ses produits, NISSAN Europe se réserve le droit, à tout moment et sans préavis, d'apporter des modifications aux spécifications et aux véhicules décrits et représentés. Les agents NISSAN sont informés dans les meilleurs délais des éventuelles modifications. Nous vous invitons par conséquent à vous adresser à votre agent NISSAN pour recevoir les informations les plus récentes. En raison des procédés d'impression, les couleurs présentées sur cette brochure peuvent différer légèrement des teintes réelles de carrosseries et de selleries. Tous droits réservés. La reproduction intégrale ou partielle de la présente brochure sans l'accord écrit préalable de NISSAN EUROPE est interdite. Service clients en Suisse : NISSAN CENTER EUROPE GMBH (Brühl), Zweigniederlassung Urdorf, Postfach 482, Bergermoosstrasse 4, 8902 Urdorf, Suisse, www.nissan.ch ou dans le réseau NISSAN. Pour en savoir plus sur NISSAN ou connaître l'agent NISSAN le plus proche, appelez gratuitement le 0800 860 800.

Brochure imprimée sur papier blanchi sans chlore – MY16 NOUVEAU NISSAN NAVARA FULL BROCHURE SFR 12/2015 – imprimée en UE.
Création CLM BBDO, France – Tél. : +33 1 41 23 41 23 – Production eg+ worldwide, France – Tél. : +33 1 49 09 25 35.

Votre agent NISSAN :

Innovation that excites

NISSAN
NOUVEAU NAVARA

5 ANS DE GARANTIE
SUR TOUS LES UTILITAIRES NISSAN*
160 000 KM

INTERNATIONAL PICK-UP AWARD

*voir à la fin du prospectus

LISTE DE PRIX

EURO6
valable à partir du 1er juin 2016

Modèles

Modèles	Moteur	ch (kW)	Transmission	VISIA		ACENTA	
				Prix en Fr.		Prix en Fr.	
				hors TVA	TVA incl.	hors TVA	TVA incl.
King Cab châssis-cabine* 4x4	2.3 l dCi	163 (120)	Boîte manuelle à 6 rapports	27 838.–	30 065.–	–	–
Double Cab châssis-cabine* 4x4	2.3 l dCi	163 (120)	Boîte manuelle à 6 rapports	29 829.–	32 215.–	–	–
King Cab 4x2[1)]	2.3 l dCi	163 (120)	Boîte manuelle à 6 rapports	26 032.–	28 115.–	–	–
King Cab 4x4	2.3 l dCi	163 (120)	Boîte manuelle à 6 rapports	28 394.–	30 665.–	30 616.–	33 065.–
Double Cab 4x4	2.3 l dCi	163 (120)	Boîte manuelle à 6 rapports	30 384.–	32 815.–	32 745.–	35 365.–
Double Cab 4x4	2.3 l dCi	190 (140)	Boîte manuelle à 6 rapports	–	–	34 644.–	37 415.–

Modèles	Moteur	ch (kW)	Transmission	N-CONNECTA		TEKNA	
				Prix en Fr.		Prix en Fr.	
				hors TVA	TVA incl.	hors TVA	TVA incl.
King Cab 4x4	2.3 l dCi	163 (120)	Boîte manuelle à 6 rapports	34 042.–	36 765.–	–	–
Double Cab 4x4	2.3 l dCi	163 (120)	Boîte manuelle à 6 rapports	36 172.–	39 065.–	40 264.–	43 485.–
Double Cab 4x4	2.3 l dCi	190 (140)	Boîte manuelle à 6 rapports	38 023.–	41 065.–	42 116.–	45 485.–
Double Cab 4x4	2.3 l dCi	190 (140)	Boîte automatique à 7 rapports	40 060.–	43 265.–	44 153.–	47 685.–

*) véhicule incomplet, immatriculable uniquement après transformation
1) propulsion

Tous les prix indiqués en Fr. sont des prix indicatifs recommandés. NISSAN SWITZERLAND se réserve le droit de modifier les prix, ainsi que les équipements, à tout moment et sans préavis. Votre agent NISSAN se fera un plaisir de vous informer des changements.

Équipement spécial contre supplément

Équipement spécial	Prix hors TVA	Prix TVA incl.	VISIA	ACENTA	N-CONNECTA	TEKNA
Climatisation manuelle	**1111.–**	**1200.–**	○[2]	●	●[6]	●[6]
Système de navigation NissanConnect avec AROUND VIEW MONITOR pour une vision à 360° – système de navigation avec écran tactile couleur 7" et module TMC (Traffic Message Channel) – radio/CD compatible MP3 et 6 haut-parleurs – interface USB, iPod®-Gateway et audio streaming Bluetooth® – services Google™ – caméra de recul couleur – intégration Smartphone[1] – Bluetooth® Streaming[1]	**1500.–**	**1620.–**	–	–	○	●
Pack Optique : – barres de toit[3] – phares LED	**741.–** **(King Cab)** **972.–** **(Double Cab)**	**800.–** **(King Cab)** **1050.–** **(Double Cab)**	–	–	○	●
Dispositif d'attelage (13 broches) avec syst. de fixation au plancher	**972.–**	**1050.–**	○[2] [4]	○	–	–
Dispositif d'attelage (13 broches)	**787.–**	**850.–**	–	–	○	○
Blocage de différentiel	**787.–**	**850.–**	●[5]	○	○	○
Peinture métallisée	**620.–**	**670.–**	○	○	○	○

○ équipement spécial
● équipement de série
– non disponible départ usine

[1] Votre agent NISSAN vous fournira volontiers la liste des téléphones portables compatibles.
[2] non disponible sur versions 4x2
[3] non disponible sur King Cab
[4] non disponible pour châssis-cabine
[5] option pour châssis-cabine (non disponible sur versions 4x2)
[6] climatisation automatique de série sur versions N-CONNECTA et TEKNA

Tous les prix indiqués en Fr. sont des prix indicatifs recommandés. NISSAN SWITZERLAND se réserve le droit de modifier les prix, ainsi que les équipements, à tout moment et sans préavis. Votre agent NISSAN se fera un plaisir de vous informer des changements.

Accessoires NISSAN d'origine

Accessoires
Jantes alliage 18" Solar, Black (avec capsule centrale)
Écrous antivol
Marchepied
Marchepied métal, rétractable, pour l'accès à la benne
Protection des feux arrière, look chrome
Antibrouillards (par 2), avec cerclage look chrome
Seuils de porte avant (par 2)
Baguettes latérales, prêtes à peindre
Tapis de sol avant caoutchouc, à haut rebord (par 2)
Tapis de sol velours, à surpiqûres (par 4)
Finitions acier pour les coins arrière, Black ou Chrome
Finition acier avant, Black ou Chrome
Plateau de benne coulissant
Organiseur de chargement
Couverture de benne, alu
Couverture de benne à enrouleur
Bac de benne, alu
Bac de benne, plastique
Tubes latéraux, sans marchepied, Black ou Chrome
Boîte à outils, plastique
Protection des parois de benne
Bâche de benne
Attelage bride
Coffre de toit, taille S, avec système de fixation rapide, ouvrable des 2 côtés, (380 l/1600 x 800 x 400 mm/13 kg/75 kg) , existe aussi en M et L
Hardtop, standard, existe en divers coloris
Hardtop, premium, existe en divers coloris
Galerie pour benne, compatible avec le couvre-benne alu (maxi. 75 kg)
Sticker Viper, 2 bandes pour le capot moteur et le hayon, en noir. Autres stickers disponibles.
Porte-skis/snowboards, coulissant, 6 paires maxi.
Kit sécurité (trousse premiers secours, gilet fluo et triangle de présignalisation)

Principaux équipements de série

VISIA

- Jantes en acier 16" (205R16C, sauf DC plateau 4x4 : 255/70 R16)
- 3 appuis-tête arrière (Double Cab) / 2 appuis-tête arrière (King Cab)
- Airbags :
– airbag conducteur et passager (airbag passager désactivable)
– airbags latéraux avant
– airbags rideaux avant et arrière
– airbag genoux conducteur
- Rétroviseurs extérieurs réglables et chauffables électriquement
- Rétroviseurs extérieurs, poignées de portes et pare-chocs avant noirs (King Cab et châssis)
- Indicateur de température extérieure
- Freinage d'urgence autonome (pas pour King Cab et les châssis)
- Aide au démarrage en côte et assistant à la descente (4x4)
- Contrôle électronique de la stabilité (ESP)
- Différentiel électronique avec glissement limité
- Roue supplémentaire (jantes en acier 16")
- Siège conducteur réglable en hauteur
- Système d'information du conducteur sur écran couleur 5"
- Allumage automatique des phares avec Friendly Lighting
- Lève-vitres électriques avant
- Régulateur-limiteur de vitesse
- Grille de protection arrière
- Bloquage du différentiel AR (de série seulement pour VISIA 4x4 / pas pour les châssis)
- Système d'ancrage ISOFIX pour sièges d'enfant sur les deux places arrière latérales (Double Cab)
- Sièges confort à l'avant
- Commande au volant
- Aérateurs pour les places arrière (Double Cab)
- Accoudoir central, avec compartiment de rangement à l'avant
- Suspension arrière multibras (Double Cab, pas pour châssis)
- Radio/CD avec Bluetooth® et ports AUX/USB
- Pare-boue avant et arrière
- Sièges avant chauffants (pas pour 4x2)
- Pare-chocs avant et arrière noirs
- Pare-chocs avant couleur carrosserie (Double Cab)
- Feux de circulation diurne
- Œillets d'arrimage (pas pour châssis)
- Verrouillage centralisé des portes

Principaux équipements supplémentaires

ACENTA
versus VISIA

- Jantes alliage léger 16" 255/70 R16
- Jantes en alliage léger 18" 255/60 R18 (seulement pour la version 190 ch)
- Rétroviseurs extérieurs rabattables électriquement, avec clignotant intégré
- Rétroviseurs extérieurs, poignées de portes et calandre chromés
- INTELLIGENT KEY avec bouton Start/Stop
- Climatisation à réglage manuel
- Sans grille de protection arrière
- Pare-chocs arrière chromé avec marchepied

N-CONNECTA
versus ACENTA

- Jantes alliage léger 18" (255/60 R18)
- Rétroviseur automatique anti-éblouissement
- Réglage automatique de la portée des phares
- Système de fixation (3 rails avec serre-joints coulissants)
- Climatisation automatique bi-zone
- Volant cuir
- Feux antibrouillard cerclés de chrome
- Caméra de recul dans le rétroviseur intérieur
- Marchepieds latéraux
- Vitres surteintées (à partir du montant B)

TEKNA
versus N-CONNECTA

- Phares LED
- Barres de toit (pour Double Cab)
- Aide au stationnement arrière (4 capteurs)
- Siège conducteur avec soutien lombaire (à réglage électrique)
- Toit ouvrant électrique coulissant en verre
- Intérieur cuir
- Feux de circulation diurne LED
- Système de navigation NissanConnect avec AROUND VIEW MONITOR pour une vision à 360°

L'équipement

Type	VISIA	ACENTA	N-CONNECTA	TEKNA
Équipement extérieur				
Rétroviseurs extérieurs :				
– à réglage électrique, noirs	●	–	–	–
– à réglage électrique, chromés	–	●	●	●
– rabattables électriquement, avec clignotant LED intégré	–	●	●	●
– chauffants	●	●	●	●
Jantes et pneumatiques :				
– jantes acier 16" avec pneumatiques 205R16C (sauf DC plateau 4x4 : 255/70 R16)	●	–	–	–
– jantes alliage léger 16" avec pneumatiques 255/70 R16	–	●	–	–
– jantes alliage léger 18" avec pneumatiques 255/60 R18	–	–/● [1]	●	●
– roue supplémentaire jantes en acier 16"	●	●	●	●
– suspension multibras (seul sur Double Cab ; pas pour les châssis)	●	●	●	●
Vitres :				
– pare-brise avec bande teintée en haut	–	●	●	●
– vitres teintées à partir du montant B	–	–	●	●
– lunette arrière chauffante	●	●	●	●
– grille de protection arrière	●	–	–	–
Essuie–glaces :				
– avec réglage de l'intervalle de balayage, avant	●	●	●	●
Phares :				
– allumage automatique des phares avec Friendly Lighting	●	●	●	●
– feux de circulation diurne	●	●	●	●
– phares LED	–	–	○	●
– feu stop LED	●	●	●	●
– lave-phares	–	●	●	●
– réglage de la portée des phares automatique	–	–	●	●
Sécurisation du chargement				
– œillets de fixation	●	●	–	–
– galerie de toit [3]	–	–	P	●
– système de fixation	P [2]	P	●	●
Dispositif d'attelage (13 broches)	P [2]	P	○	○
Marchepieds latéraux	–	–	●	●
Pare-chocs avant couleur carrosserie	–/●	●	●	●
Pare-chocs arrière chromé	–	●	●	●
Toit vitré électrique, ouvrant et coulissant	–	–	–	●

[1] de série sur Double Cab 190 ch
[2] non disponible sur version 4x2
[3] seul sur Double Cab
● équipement de série
○ équipement spécial
– non disponible départ usine
P disponible en pack spécial

L'équipement

Type	VISIA	ACENTA	N-CONNECTA	TEKNA
Équipements technologiques				
Système audio : – radio-CD, 4 haut-parleurs, prises AUX, MP3 et USB (6 haut-parleurs sur Double Cab) – interface Bluetooth® avec kit mains-libres[1)]	● ●	● ●	● ●	● ●
Indicateur de température extérieure	●	●	●	●
Lève-vitres : – électriques	●	●	●	●
Régulateur-limiteur de vitesse (Speed Limiter)	●	●	●	●
Commande au volant	●	●	●	●
Système de navigation NissanConnect avec AROUND VIEW MONITOR pour une vision à 360° – système de navigation avec écran tactile couleur 7" et module TMC (Traffic Message Channel) – radio/CD compatible MP3 et 6 haut-parleurs – interface USB, iPod®-Gateway et Audio Streaming Bluetooth® – services Google™ – caméra de recul couleur – intégration Smartphone[1)] – Bluetooth® Streaming[1)]	–	–	○	●
Aide au stationnement arrière (4 capteurs)	–	–	–	●
Caméra de recul dans rétroviseur	–	–	●[2)]	–
Différentiel électronique avec glissement limité	●	●	●	●
Blocage du différentiel arrière	●/○[3)]	○	○	○
Verrouillage centralisé des portes : – avec télécommande – INTELLIGENT KEY avec bouton start/stop	● –	● ●	● ●	● ●

[1)] Votre agent NISSAN vous fournira volontiers la liste des téléphones portables compatibles.
[2)] pas avec l'option NissanConnect
[3)] option uniquement pour châssis-cabine (pas sur 4x2)
● équipement de série
○ équipement spécial
– non disponible départ usine

L'équipement

Type	VISIA	ACENTA	N-CONNECTA	TEKNA
Équipement de sécurité				
Airbags :				
– airbag conducteur et passager	●	●	●	●
– airbag passager désactivable	●	●	●	●
– airbag genoux conducteur	●	●	●	●
– airbags latéraux à l'avant	●	●	●	●
– airbags rideaux, avant et arrière	●	●	●	●
Système antiblocage de roue (ABS) avec répartiteur électronique de freinage (EBD)	●	●	●	●
Troisième feu stop	●	●	●	●
Contrôle électronique de la stabilité (ESP)	●	●	●	●
Système d'ancrage ISOFIX pour sièges d'enfant sur les deux places arrière latérales (Double Cab)	●	●	●	●
Freinage d'urgence autonome[2)]	●	●	●	●
Syst. de contrôle en descente (uniquement sur 4x4) / Aide au démarrage en côte	●	●	●	●
Ceintures de sécurité :				
– ceintures de sécurité à trois points d'ancrage sur tous les sièges	●	●	●	●
– prétensionneur et limiteur d'effort à l'avant	●	●	●	●
Équipement intérieur				
Accoudoirs aux portes	●	●	●	●
Accoudoir central, avec compartiment de rangement à l'avant	●	●	●	●
Rétroviseur intérieur anti-éblouissement automatique	–	–	●	●
Éclairage des instruments réglable	●	●	●	●
Lecture directe des informations sur écran 5" TFT	●	●	●	●
Climatisation manuelle	○[1)]	●	–	–
Climatisation automatique bi-zone	–	–	●	●
Aérateurs à l'arrière (uniquement sur Double Cab)	●	●	●	●
Volant :				
– gainés plastique	●	●	–	–
– gainés cuir	–	–	●	●
Siège conducteur réglable en hauteur	●	●	●	●
Siège conducteur à réglage électrique	–	–	–	●
Sièges avant chauffants	●[1)]	●	●	●
Selleries :				
– tissu « Graphite noir »	●	●	–	–
– tissu « Graphite gris »	–	–	●	–
– cuir noir	–	–	–	●
Prise 12 V, 3x	●	●	●	●

[1)] non disponible sur versions 4x2
[2)] non disponible sur versions King Cab et les châssis
● équipement de série
○ équipement spécial
– non disponible départ usine

Caractéristiques techniques

		VISIA, ACENTA, N-CONNECTA, TEKNA		
Type		**2.3 l dCI 160 Boîte manuelle à 6 rapports**	**2.3 l dCI 190 Boîte manuelle à 6 rapports**	**2.3 l dCi 190 Boîte automatique à 7 rapports**
Moteur/transmission				
Moteur/modèle		Diesel/4 temps		
Cylindrée	cm^3	2299		
Nombre de cylindres/soupapes		4 / 16		
Alésage x course	mm	85.0 x 101.3		
Puissance maximale	ch (kW) à tr/min	163 (120) / 3750	190 (140) / 3750	
Couple max.	Nm à tr/min	403 / 1500-2500	450 / 1500-2500	
Norme antipollution		EURO 6		
Alimentation de carburant		Common Rail Injection directe		
Boîte		manuelle à 6 rapport avec système stop/start	manuelle à 6 rapport avec système stop/start	automatique à 7 rapports
Entraînement		propulsion avec traction intégrale enclenchable (4x4), propulsion (4x2*)		
Fréquence d'entretien		24 mois / 30 000 km		
Châssis/direction				
Suspension avant		Double triangulation, ressorts cylindriques avec stabilisateur		
Suspension arrière		Ressorts à lames (King Cab / châssis-cabine) Suspension arrière multibras avec ressorts hélicoïdaux (Double Cab)	Suspension arrière multibras avec ressorts hélicoïdaux (Double Cab)	
Taille des jantes		VISIA 7x16J (jantes en acier) ACENTA 7x16J (jantes en alliage léger) N-CONNECTA 7x18J (jantes en alliage léger)	ACENTA / N-CONNECTA / TEKNA 7x18J (jantes alliage léger)	
Pneumatiques		4x2 / châssis-cabine / VISIA 205R16C VISIA DC plateau 4x4 / ACENTA 255/70 R16 N-CONNECT 255/60 R18	ACENTA / N-CONNECTA / TEKNA 255/60 R18	
Freins		Système hydraulique à double circuit, amplificateur de la force de freinage, régulateur pour éviter le sur-freinage à faible charge, avec ESP, disques ventilés à l'avant et à l'arrière		
Direction		Direction à crémaillère avec assistance (électrique)		
Châssis/direction				
Type de carburant		diesel et AdBlue®		
Capacité du réservoir	l	73		
Capacité du réservoir AdBlue®	l	17		
Consommation** (selon la norme européenne)[3]	urbaine l/100 km	7.0 (7.0)[2]	7.4	8.7
	extra-urbaine l/100 km	6.1 (5.9)[2]	5.9	6.0
	mixte l/100 km	6.4 (6.3)[2]	6.4	7.0
Émissions de CO_2 (procédure de mesure selon la norme européenne)[3]	combinée g/km	169 (167)[2]	169	183
Vitesse maximale[3]	km/h	172	184	180
Poids				
PTAC	kg	3035		
Poids à vide King Cab[1] [3]	kg	1820 - 1977[2] (4x2) 1901 - 2079 (4x4)	-	-
Poids à vide Double Cab[1] [3]	kg	2023 - 2113	2038 - 2126	2073 - 2102
Charge tractable pour pente de 12% freinée[3]	kg	3500 (3010)[2]		
Charge tractable non freinée[3]	kg	750		
Charge admissible sur l'essieu avant[3]	kg	1320		
Charge admissible sur l'essieu arrière[3]	kg	1750 (1800 pour King Cab)		
Charge admissible au point d'attelage[3]	kg	140 (120)[2]		
Poids remorquable autorisé total[3]	kg	6000		

[1] poids à vide selon directive 95/48/UE. La valeur indiquée tient compte d'un remplissage du réservoir à 90% ainsi que d'un poids de 68 kg pour le conducteur et de 7 kg pour les bagages. Ces indications ne représentent pas le poids réel des véhicules car les équipements spéciaux tels que la climatisation, etc. ne sont pas compris.

[2] 4x2

[3] Les spécifications des véhicules EURO 6 n'étaient pas disponibles au moment de l'impression et seront publiées ultérieurement. Les données actuelles correspondent aux véhicules EURO 5b.

* sur VISIA KC aussi en 4x2

** Comme sur tous les véhicules, la consommation et les performances de conduite diffèreront des valeurs déterminées grâce à la norme de contrôle en fonction de la conduite, de l'état technique, des transformations ne faisant pas partie du modèle de série, de la qualité de la route et des conditions climatiques locales.

Dimensions (données en mm)

Double Cab

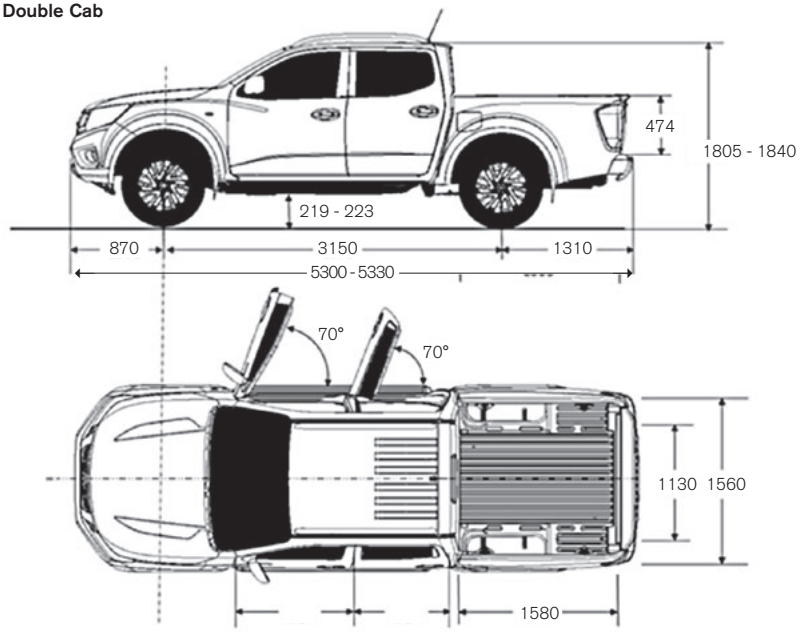

King Cab

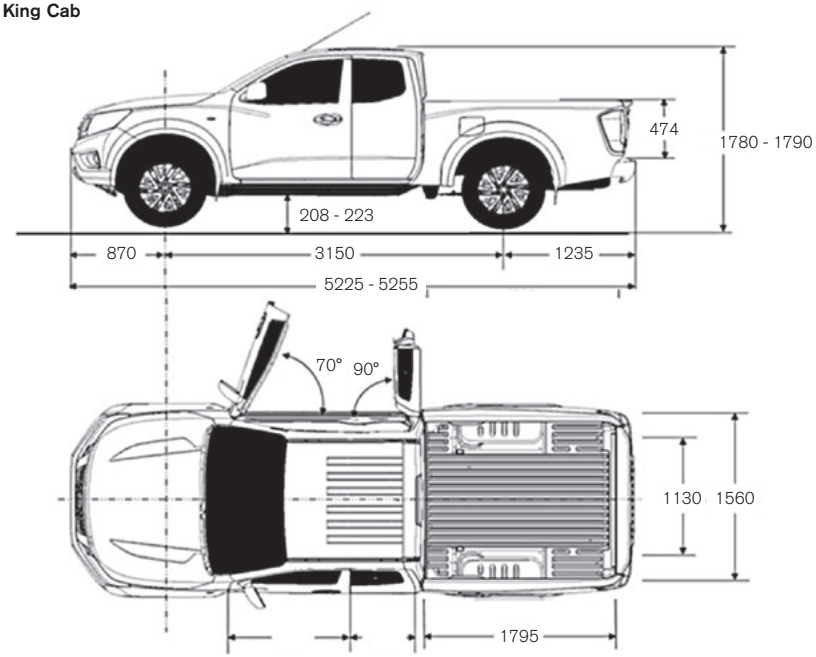

Dimensions (données en mm)

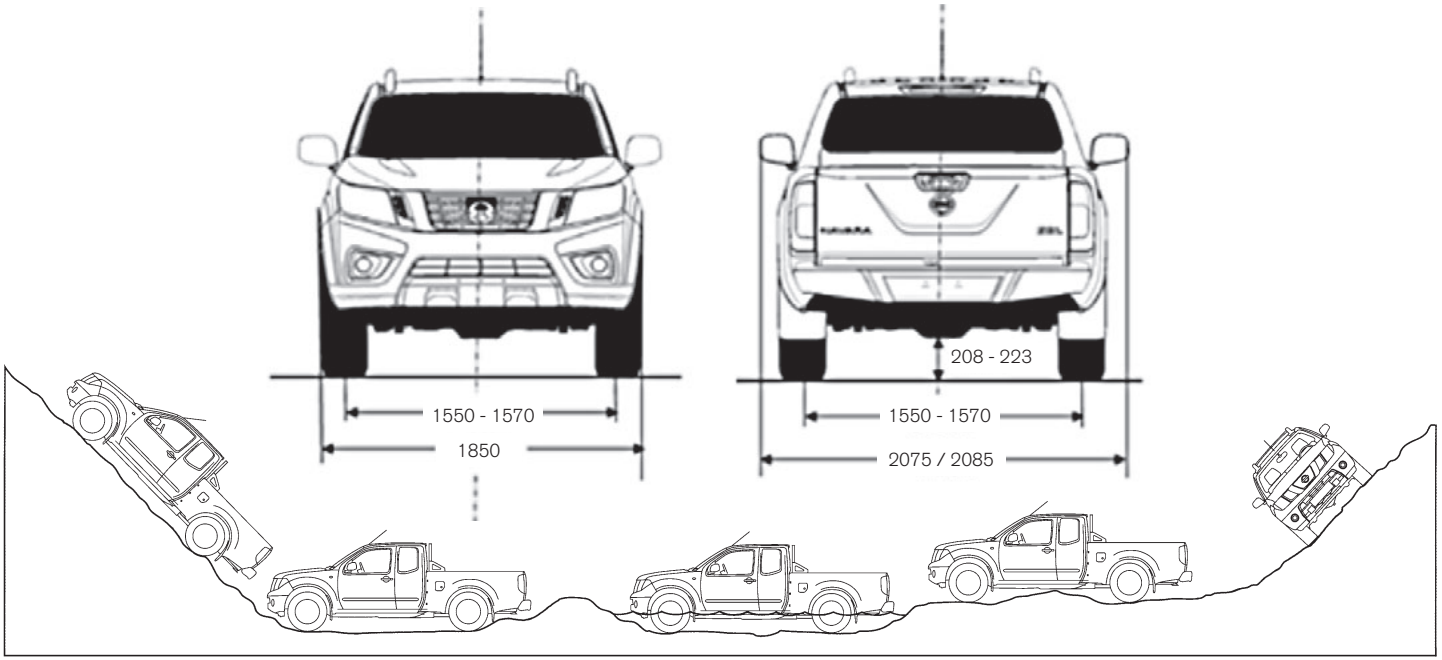

Angle de rampe avant : 22°
Angle de rampe arrière : 22°

Angle d'approche avant : 29.4°-30.4°
Angle d'approche arrière : 24.6°-25.6°

Passage à gué max. : 600 mm

Garde au sol minimale : 208-223 mm

Angle d'inclinaison max. : 50.3°

Teintes et selleries

Modèles	VISIA tissu Graphite noir	ACENTA tissu Graphite noir	N-CONNECTA tissu Graphite gris	TEKNA cuir noir
Z10 Solid Red (S)	●	●	●	●
QM1 White (S)	●	●	●	●
KL0 Silver (M)	○	○	○	○
K51 Precision Grey (M)	○	○	○	○
GN0 Black (M)	○	○	○	○
BW9 Blue (M)	○	○	○	○
EAU Savannah Yellow (M)	○	○	○	○
CAQ Earth Bronze (M)	○	○	○	○

(S) Standard
(M) Métallisé
● disponible sans supplément de prix
○ équipement spécial

Services NISSAN

Garantie 5 ans NISSAN :

Bien plus qu'une simple garantie constructeur

- 5 ans/160 000 km de garantie constructeur* et révisions plus espacées
- 5 ans de garantie sur la peinture
- 5 ans de garantie sur les pièces et accessoires NISSAN
- 5 ans de NISSAN Assistance – pour pannes, accidents et dommages non couverts par la garantie constructeur comme crevaison, perte de clé ou erreur de carburant.
- 12 ans de garantie anti-corrosion (6 ans pour les NT400 et NT500)
- Garantie intégralement cessible

*5 ans/160 000 km de garantie constructeur sur tous les utilitaires NISSAN (à l'exception du NISSAN e-NV200 : 5 ans/100 000 km sur les composants spécifiques aux véhicules électriques et 3 ans/100 000 km sur les autres pièces) et sur le NISSAN EVALIA. Précisions sur www.nissan.ch

NISSAN Assistance avec garantie mobilité :

En NISSAN, votre mobilité est garantie, même si votre véhicule venait à tomber en panne – car nous sommes toujours là pour vous.

La garantie mobilité de NISSAN comprend le dépannage et si nécessaire le remorquage, le véhicule de remplacement ou les moyens pour la poursuite de votre voyage en taxi, train ou avion, et, si besoin est, la nuit sur place à l'hôtel ou les frais liés au rapatriement de votre NISSAN.

Même au-delà de la garantie départ usine, la garantie mobilité NISSAN est prolongée gratuitement à chaque fois que vous faites réviser votre véhicule dans notre réseau NISSAN selon les conditions du constructeur. Lisez tous les détails de NISSAN Assistance sur www.nissan.ch

Extension de garantie NISSAN :

Avec une extension de garantie NISSAN, vous roulerez sereinement au-delà de la garantie départ usine, avec une prise en charge complète des éventuelles réparations.

Demandez un devis à votre agent NISSAN.

NISSAN SWITZERLAND

NISSAN CENTER EUROPE GMBH (Brühl),
Zweigniederlassung Urdorf

Bergermoosstrasse 4
CH-8902 Urdorf

www.nissan.ch

Votre agent NISSAN :

Cette brochure a été imprimée sur du papier blanchi sans chlore. Mise à jour : juin 2016.